RADOX

RADIATORS

2021/2022

RADOX

RADOX world | *Lumea RADOX*

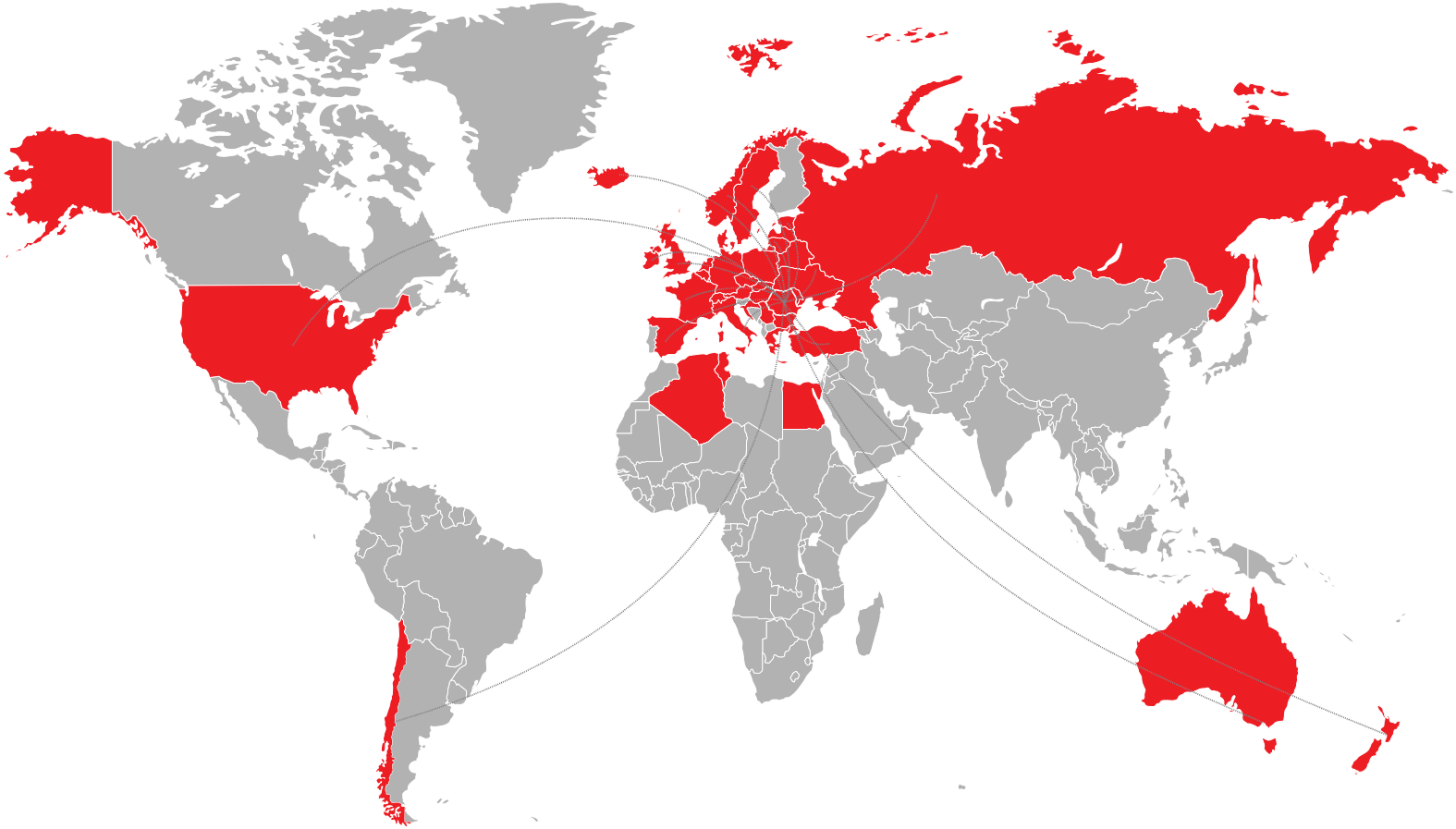

RADOX

SINCE 1993 | *DIN 1993*

RADOX is a well known brand in the field of home heating comfort, synonymous with passion, design, quality and consistency. We have more than 28 years of experience within this industry, not only in Romania, but also in more than 40 countries on 5 continents. We are a proud European manufacturer. Our 2 factories are our „heart". We earn customer loyalty through excellence in quality, reliability and innovation. The catalogue that we provide is the result of the work of more than 200 people. It is our knowledge, passion and experience, always in the pursuit of excellence and constant attention to the supplied product and service. Each year we sell tens of thousands of radiators and convectors worldwide. This catalogue presents a selection of our products and we are always open for custom products and OEM projects.

RADOX este o marcă recunoscută pe plan national şi internaţional în domeniul încălzirii şi climatizării, sinonimă cu pasiunea, designul, calitatea şi consecvenţa. Avem peste 28 de ani de experienţă în acest domeniu, nu numai în România, dar şi în peste 40 de ţări pe 5 continente. Ne mândrim cu faptul că suntem producător european. Cele două fabrici reprezintă „inima" activităţii noastre. Acest catalog este rezultatul muncii a mai mult de 200 de oameni. Regăsiţi aici cunoştinţele, pasiunea şi experienţa noastră, mereu aspirând spre excelenţă şi acordând atenţie permanentă tuturor produselor şi serviciilor furnizate. În fiecare an, vindem zeci de mii de radiatoare şi convectori pe tot mapamondul. Acest catalog prezintă o selecţie a produselor noastre, însă suntem mereu deschişi discuţiilor despre produse la comandă şi proiecte OEM.

From concept to production
De la concept la producţie

RADOX headquarters in Bucharest / Sediul RADOX din Bucuresti

1993 Beginning of the HVAC activity / Începutul activităţii HVAC

Turnover of about / Cifra de afaceri de aprox. **12** millions / milioane €

200 + employees / angajaţi

47.000 mp sqm HQ & production sites / sediul şi fabricile

No outsourcing / Fără servicii externalizate

40 export countries / ţări unde exportam

10 years / ani guarantee / garanţie

86 % export of design radiators / export al radiatoarelor de design

8 tons / tone steel tubes processed per day / ţevi de oţel prelucrate zilnic

The RADOX story started in 1993 as a family business, but it has evolved sustainably into a business with over 200 employees, a network of respected collaborators worldwide and two factories in Romania - in Bucharest and Câmpulung Muscel - 47.000 sqm.

Povestea RADOX a început în 1993 ca o afacere de familie, însă a evoluat sustenabil într-un business cu peste 200 de angajaţi, cu o reţea de colaboratori respectaţi la nivel internaţional şi cu două fabrici în România - în Bucureşti şi Câmpulung Muscel - 47.000 mp.

We use the best chrome plating station in Central and Eastern Europe (Ni-Ni-Cr), fully automated and environmentally friendly. Together with our epoxy painting installation, we can guarantee the product quality throught the entire manufacturing process.

Folosim cea mai performantă instalaţie de cromare din Europa Centrală şi de Est (Ni-Ni-Cr), complet automatizată şi ecologică. Alături de instalaţia noastră de vopsire în câmp electrostatic, putem garanta controlul asupra calităţii produsului pe tot parcursul procesului de fabricaţie.

ARAMIS radiator, pag. 92

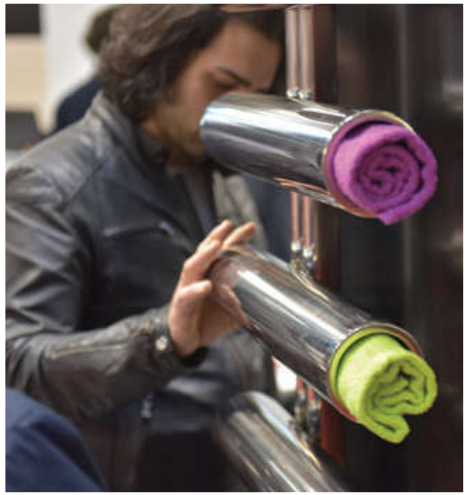

NOVA PP45 radiator, pag. 60

The RADOX commitment

The high quality of RADOX products is our promise to local and international customers - and we keep it every time.

- Each radiator produced by us goes through 9 control points, thus ensuring the superior quality of the products.
- Our brazing process ensures optimum durability and corrosion resistance, which significantly increases the life of the radiator.
- ALL our radiator caps are welded by the "TIG" process, creating a perfect seal to prevent water leaks.
- We have NOT used and will NEVER use in our production process substances with devastating effects on the environment.

Promisiunea RADOX

Calitatea înaltă a produselor RADOX este promisiunea noastră către clienţii locali şi internaţionali - şi o respectăm de fiecare dată.

- *Fiecare radiator produs de noi trece prin 9 puncte de control, astfel asigurând calitatea superioară a produselor.*
- *Procesul nostru de sudare prin brazare asigură o optimă durabilitate şi rezistenţă la coroziune, ceea ce creşte în mod semnificativ durata de viaţă a radiatorului.*
- *TOATE capacele radiatoarelor noastre sunt sudate prin procedeul TIG, creând o etanşare perfectă pentru prevenirea problemelor de scurgeri de apă.*
- *Nu am utilizat şi nu vom utiliza NICIODATĂ, substanţe cu efecte devastatoare asupra mediului.*

We design radiators with style for any room

Our customers deserve a durable product so we take no short-cuts in the manufacturing process. Utilizing the best materials and ensuring tight production tolerances at our factories, RADOX delivers luxury products at affordable prices.

Realizăm radiatoare cu stil pentru orice cameră

Toţi clienţii noştri merită un produs de calitate şi pentru acest lucru noi nu facem compromisuri în procesul de fabricaţie. Folosind cele mai bune şi performante materiale, RADOX oferă produse de lux la preţuri accesibile.

BELLINI radiator, pag. 14

We offer heating solution for inspiring interiors

RADOX radiators are produced in chrome, stainless steel, standard white painted, as well as in any color chosen by the customer from our colour chart. See pag. 168 for more details.

ARIUS radiator, pag. 96

Oferim soluții de încălzire pentru interioare pline de inspirație

Radiatoarele RADOX sunt produse în variantă cromată, inox, vopsite alb-standard, precum şi în orice culoare aleasa de client din paleta RADOX de culori. La pag. 168 găsiţi mai multe detalii.

VERTICA D radiator, pag. 70

MULTICOLONA 4 radiator, pag. 48

INDEX

Designer radiators | *Radiatoare de design*

ARENA	pag. 12
BELLINI	pag. 14
BROC	pag. 16
CENTO 15	pag. 18
CIRCLE	pag. 20
COMBI	pag. 22
COMBI GLASS	pag. 24
COSTA	pag. 26
FAN	pag. 28
INVISIBLE 40	pag. 30
INVISIBLE 40 WOOD	pag. 32
KING	pag. 34
KOLONA SP35	pag. 36
LYA	pag. 38
MAZE	pag. 40
MAZE GLASS	pag. 42
MEGA	pag. 44
MEGA BURLANI	pag. 46
MULTICOLONA	pag. 48
MULTICOLONA SQUARE	pag. 50
NOVA	pag. 52
NOVA GLASS	pag. 54
NOVA MIRAJ	pag. 58
NOVA PP 45	pag. 60
RC CONVECTORS	pag. 62
SLIM	pag. 64
TOSCA 15	pag. 66
UGO	pag. 68
VERTICA D	pag. 70
VERTICA D BI	pag. 72
VERTICA D MIRROR	pag. 74
VESTA	pag. 76
VESTA UNO	pag. 78
WAVE	pag. 80

Standard towel radiators | *Radiatoare standard de baie*

CELSIUS	pag. 82
SCALA N	pag. 84
SUNIT	pag. 86

Designer towel radiators | *Radiatoare de baie*

APOLLO	pag. 88
APOLLO FLEXI	pag. 90
ARAMIS	pag. 92
ARIAL	pag. 94
ARIUS	pag. 96
AZTEC	pag. 98
BOKA	pag. 100
BREAK Q	pag. 102
DOHA	pag. 104
DORA 70	pag. 106
EMPIRE	pag. 108
EMPIRE MULTI	pag. 110
ESSE	pag. 112
HERA	pag. 114
KAZAR L	pag. 116
LINX	pag. 118
PORTO	pag. 120
PREMIER XL	pag. 122
QUEBIS	pag. 124
RICO	pag. 126
RIVER	pag. 128
ROYAL H	pag. 130
RUBIK	pag. 132
SCAR	pag. 134
SERA	pag. 136
SERENE	pag. 138
SERPENTINE	pag. 140
SMART U	pag. 142
SUNNY	pag. 144
SUNNY FLEXI	pag. 146
UPPER	pag. 148
UPPER QUADRO	pag. 150
VULCAN NV	pag. 152
VULCAN NV FLEXI	pag. 154

Undefloor convectors | *Convectori de pardoseală*

Classic: RCF / RCN	pag. 156
Special Projects RCNa/RCNz	pag. 160
Clima: RCFr	pag. 162
Pool: RCFu	pag. 164

Technical information | *Informaţii tehnice*

Premium accesories/ Accesorii premium	pag. 167
Colours and finishes / Culori şi finisaje	pag. 168
Valves /Robineţi	pag. 172
Electrical radiators / Radiatoare electrice	pag. 174
Mixed radiators / Radiatoare mixte	pag. 176
Mounting kits / Kit console de prindere	pag. 177
Conditions & Terms / Condiţii generale de vânzare	pag.182

Valves are not included and must be ordered separately, if required.
Robineţii nu sunt incluşi şi trebuie comandaţi separat, la cerere.

ARENA®

Perfect proportions, shape and function, these are the key worlds of ARENA. With rectangular sections, full balance of the shape, ARENA becomes the focus point of each room, while producing a good heat output.

Proporţii perfecte, forma şi utilitate, acestea sunt cuvintele cheie ale radiatorului ARENA. Cu secţiunile sale rectangulare, ARENA devine centrul atenţiei din orice cameră, beneficiind şi de o putere termică bună.

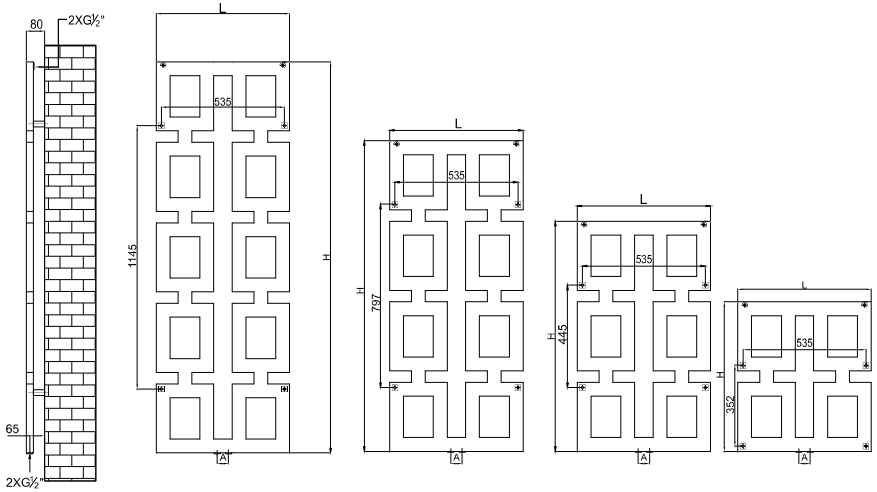

Max. working pressure/ *Presiune max. de lucru* 7 bar

Max. working temperature/ *Temperatură max. de lucru* 90˚C

Mounting kit included/ *Kit montaj inclus:* K06 page 177

Factory pressure test/ *Presiune de probă:* 10 bar

Elements&collectors/ *Elemenţi şi colectori:* 60x30mm

Code/ Cod	Finish / Finisaj	Height/ Înălţime (H)	Length/ Lăţime (L)	Centres/ Interax (A)	No el/Nr elemenţi	Weight/ Greutate	Volume/ Volum	OUTPUT/PUTERE TERMICĂ (watt)			
								Δt=30°C	Δt=50°C	Δt=60°C	electric***
		mm	mm	mm	pcs	kg	l	W	W	W	W
AR058/065V9010AC	RAL 9010 white/ alb*	650	580	50	4	8,00	6,00	164	315	394	300
AR058/100V9010AC		1000	580	50	6	11,90	8,90	245	471	588	600
AR058/135V9010AC		1350	580	50	8	15,80	11,90	326	626	783	600
AR058/170V9010AC		1700	580	50	10	19,80	14,90	406	782	977	900

We can make custom dimensions, after technical analysis. | *Putem executa dimensiuni speciale, în urma unei analize tehnice.*
The mentioned code is for hydronic version. | *Codul menţionat este pentru versiunea hidraulică.*

Hydraulic connections/ *Conexiuni hidraulice***

S1 for ARENA

Electric connections/ *Conexiuni electrice****

S2 for INKA

* For other colours, put your desired RADOX colour code instead of 9010 (standard white). For more details, see page 168
Pentru alte culori, se pune codul culorii RADOX dorite in locul codului 9010 (standard alb). Mai multe detalii la pag. 168

** When you order, you must mention the type of connection you require. The price changes according to the requirements.
Când comandaţi trebuie să menţionaţi tipul de alimentare necesar. Preţul se modifică în funcţie de cerinţe.

*** INKA is the electric version of ARENA, please order accordingly.
INKA este versiunea electrica a radiatorului ARENA, motiv pentru care trebuie sa il comandati sub acest nume.

Valves are not included and must be ordered separately, if required.
Robineţii nu sunt incluşi şi trebuie comandaţi separat, la cerere.

NEW/NOU

BELLINI

BELLINI is the rounded brother of UGO, both slim and efficient radiators with clean lines. Available in either horizontal (BELLINI H) or vertical models, BELLINI has a beautiful simple design, with a wide range of colours and dimensions.

BELLINI este fratele cu ţeavă ovală a radiatorului UGO, ambele fiind modele înguste, dar eficiente. Cu un design simplu şi frumos, BELLINI este disponibil într-o gamă mare de culori şi dimensiuni, în variantă verticală sau orizontală (BELLINI H).

BELLINI H

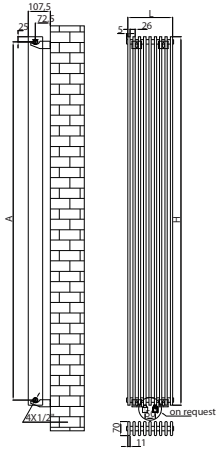

BELLINI H

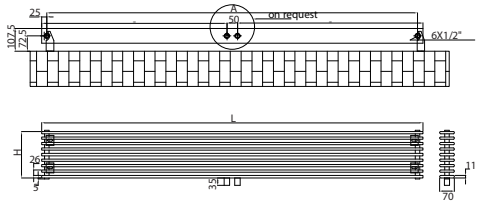

Max. working pressure/ *Presiune max. de lucru* 4 bar

Max. working temperature/ *Temperatură max. de lucru* 90˚C

Mounting kit included/ *Kit montaj inclus:* K15 page 177

Factory pressure test/ *Presiune de probă:* 5.2 bar

Elements/*Elemenţi:* 70x11mm

	Code/ Cod	Finish / Finisaj	Height/ Înălţime (H)	Length/ Lăţime (L)	Centres/ Interax (A)	No el/Nr elemenţi	Weight/ Greutate	Volume/ Volum	OUTPUT/PUTERE TERMICĂ (watt)		
									Δt=30°C	Δt=50°C	Δt=60°C
			mm	mm	mm	pcs	kg	l	W	W	W
BELLINI H	BELH600*07V9010	RAL 9010 white/ alb*	167	600	550	7	7,40	2,20	163	311	389
BELLINI H	BELH1200*07V9010	RAL 9010 white/ alb*	167	1200	1150	7	14,70	4,40	323	616	770
BELLINI	BEL600*07V9010	RAL 9010 white/ alb*	600	167	550	7	7,40	2,20	163	311	389
BELLINI	BEL600*11V9010	RAL 9010 white/ alb*	600	271	550	11	11,60	3,50	256	489	612
BELLINI	BEL600*15V9010	RAL 9010 white/ alb*	600	375	550	15	15,90	4,80	350	667	834
BELLINI	BEL1200*07V9010	RAL 9010 white/ alb*	1200	167	1150	7	14,70	4,40	323	616	770
BELLINI	BEL1200*11V9010	RAL 9010 white/ alb*	1200	271	1150	11	23,10	7,00	508	969	1211
BELLINI	BEL1200*15V9010	RAL 9010 white/ alb*	1200	375	1150	15	31,50	9,50	692	1322	1652
BELLINI	BEL1500*07V9010	RAL 9010 white/ alb*	1500	167	1450	7	18,40	5,50	403	769	961
BELLINI	BEL1500*11V9010	RAL 9010 white/ alb*	1500	271	1450	11	28,90	8,70	633	1209	1511
BELLINI	BEL1500*15V9010	RAL 9010 white/ alb*	1500	375	1450	15	39,40	11,90	864	1649	2061
BELLINI	BEL1800*07V9010	RAL 9010 white/ alb*	1800	167	1750	7	22,00	6,60	483	921	1152
BELLINI	BEL1800*11V9010	RAL 9010 white/ alb*	1800	271	1750	11	34,60	10,40	759	1449	1811
BELLINI	BEL1800*15V9010	RAL 9010 white/ alb*	1800	375	1750	15	47,20	14,20	1035	1976	2469

We can make custom dimensions, after technical analysis. | *Putem executa dimensiuni speciale, în urma unei analize tehnice.*

Hydraulic connections for vertical version/ Conexiuni hidraulice versiune verticală**

S1 S2 S3 S4

Hydraulic connections for horizontal version/ Conexiuni hidraulice versiune orizontală**

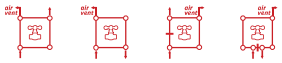

S5 S6 S7 S8

* For other colours, put your desired RADOX colour code instead of 9010 (standard white). For more details, see page 168
Pentru alte culori, se pune codul culorii RADOX dorite in locul codului 9010 (standard alb). Mai multe detalii la pag. 168

** When you order, you must mention the type of connection you require. The price changes according to the requirements.
Când comandaţi trebuie să menţionaţi tipul de alimentare necesar. Preţul se modifică în funcţie de cerinţe.

BROC

An attractive radiator set apart from the heating tradition, BROC is a unique piece of craftsmanship. Outrageously powerful in both visual effect and functionality, BROC is available in all RAL colours, chrome plated or stainless steel.

Un radiator atractiv şi neconvenţional, BROC este o îmbinare perfectă de inginerie şi creativitate. Puternic atât în efectul vizual creat, cât şi în funcţionalitate, BROC este disponibil în orice culoare RAL, cromat sau din inox.

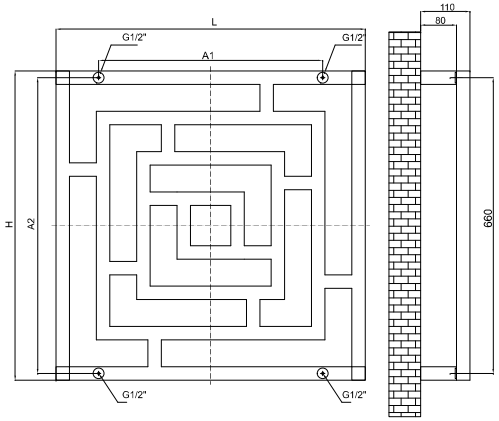

Max. working pressure/ *Presiune max. de lucru* 10 bar

Max. working temperature/ *Temperatură max. de lucru* 90˚C

Mounting kit included/ *Kit montaj inclus*: K06 page 177

Factory pressure test/ *Presiune de probă*: 13 bar

Elements/*Elemenţi:* 30x30mm

Code/ Cod	Finish / Finisaj	Height/ Înălţime (H)	Length/ Lăţime (L)	Centres/ Interax (A)	No el/Nr elemenţi	Weight/ Greutate	Volume/ Volum	OUTPUT/PUTERE TERMICĂ (watt)		
								Δt=30°C	Δt=50°C	Δt=60°C
		mm	mm	mm	pcs	kg	l	W	W	W
BROCP069/069V9010	RAL 9010 white/alb*	690	690	500	660	9,20	5,00	207	394	493
BROCP069/069CR	Chrome / Cromat	690	690	500	660	9,20	5,00	159	303	379
BROCP069/069INOX	Stainless steel /INOX	690	690	500	660	9,20	5,00	153	292	365

We can make custom dimensions, after technical analysis. | *Putem executa dimensiuni speciale, în urma unei analize tehnice.*

Hydraulic connections/ *Conexiuni hidraulice***

S1

S2

* For other colours, put your desired RADOX colour code instead of 9010 (standard white). For more details, see page 168
Pentru alte culori, se pune codul culorii RADOX dorite in locul codului 9010 (standard alb). Mai multe detalii la pag. 168

** When you order, you must mention the type of connection you require. The price changes according to the requirements.
Când comandaţi trebuie să menţionaţi tipul de alimentare necesar. Preţul se modifică în funcţie de cerinţe.

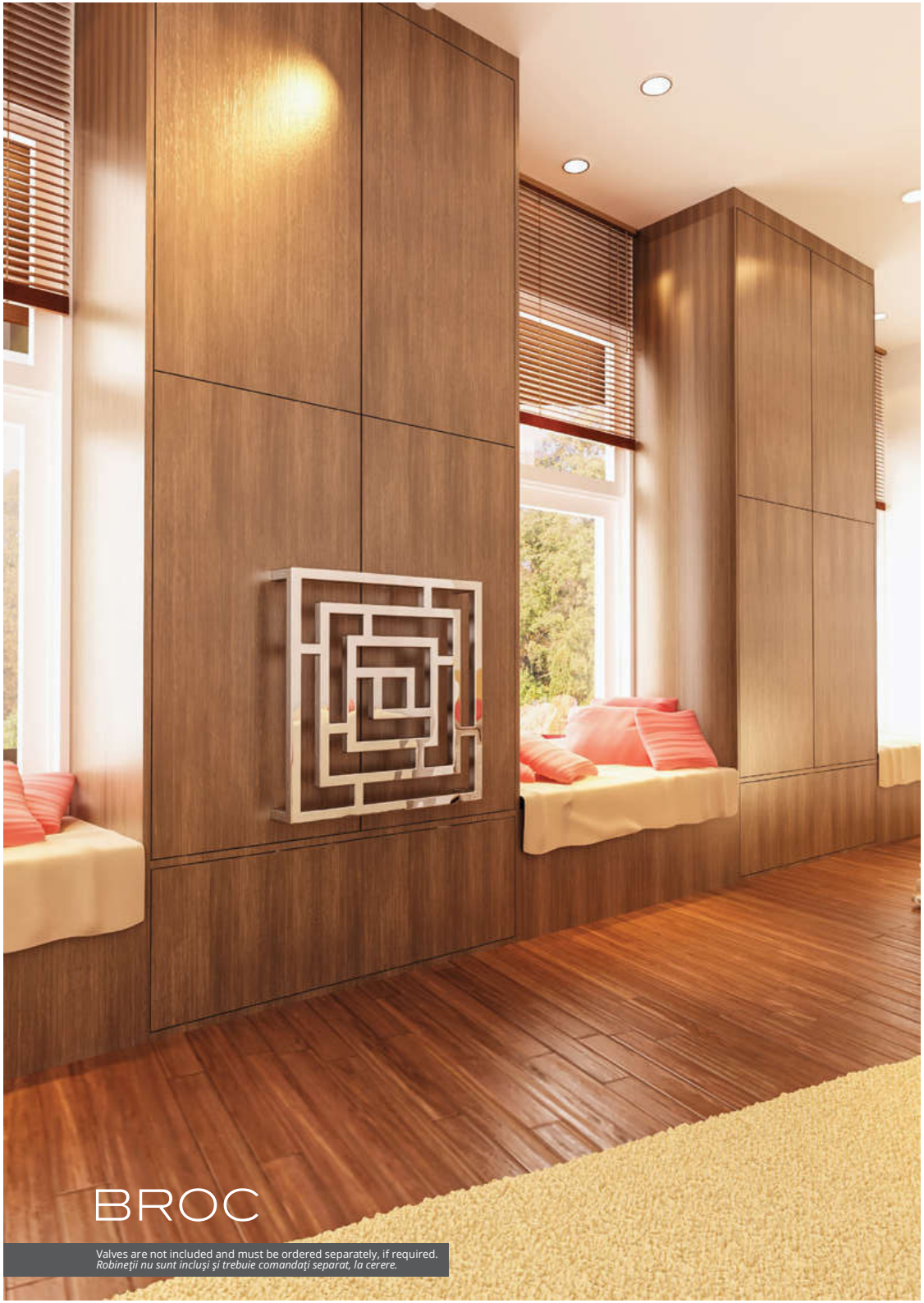

Valves are not included and must be ordered separately, if required.
Robineţii nu sunt incluşi şi trebuie comandaţi separat, la cerere.

CENTO 15

Valves are not included and must be ordered separately, if required.
Robineţii nu sunt incluşi şi trebuie comandaţi separat, la cerere.

CENTO 15®

This stylish steel radiator comes in a timeless classic design, equally looking fantastic in modern environments or traditional houses. CENTO 15 features rectangular steel columns that really give the radiator its powerful, yet very attractive appearance. Available in vertical (Cento 15) or horizontal version (Cento 15 H).

Acest elegant radiator de oţel vine cu un design atemporal clasic, arătând la fel de fantastic în ambiente moderne sau în case tradiţionale. CENTO 15 are coloane de oţel dreptunghiulare care dau radiatorului aspectul unui produs puternic şi extrem de atractiv. Disponibil în versiune verticală (Cento 15) sau orizontală (Cento 15 H).

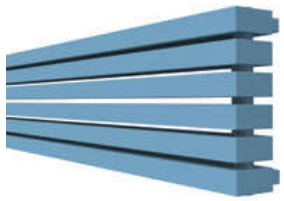

Cento 15

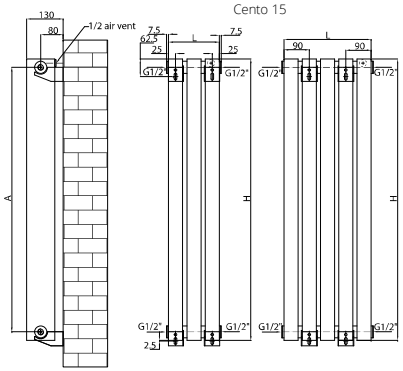

Cento 15 H

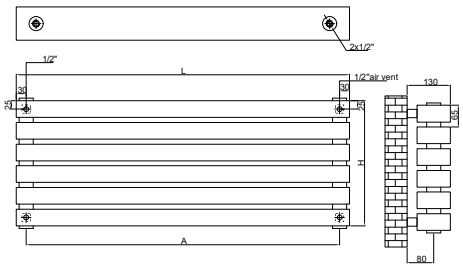

Max. working pressure/ *Presiune max. de lucru* 7 bar

Max. working temperature/ *Temperatură max. de lucru* 90˚C

Mounting kit included/ *Kit montaj inclus:* K23 page 177

Factory pressure test/ *Presiune de probă*: 10 bar

Elements/*Elemenţi:* 50x100mm

	Code/ Cod	Finish / Finisaj	Height/ Înălţime (H)	Length/ Lăţime (L)	Centres/ Interax (A)	No el/Nr elemenţi	Weight/ Greutate	Volume/ Volum	OUTPUT/PUTERE TERMICĂ (watt)		
									Δt=30°C	Δt=50°C	Δt=60°C
			mm	mm	mm	pcs	kg	l	W	W	W
Cento 15 H	CEH1000*06V9010	RAL 9010 white/alb*	375	1000	940	6	28,80	26,70	485	926	1157
	CEH1300*06V9010		375	1300	1240	6	37,10	34,60	627	1196	1495
	CEH1500*06V9010		375	1500	1440	6	42,60	39,90	721	1376	1720
Cento 15	CEN1800*03V9010	RAL 9010 white/alb*	1800	180	1740	3	25,40	23,90	431	823	1029
	CEN1800*05V9010		1800	310	1740	5	42,30	39,90	719	1372	1715
	CEN1800*07V9010		1800	440	1740	7	59,30	55,80	1006	1920	2400
	CEN2000*03V9010		2000	180	1940	3	28,10	26,60	479	913	1142
	CEN2000*05V9010		2000	310	1940	5	46,90	44,30	797	1522	1902
	CEN2000*07V9010		2000	440	1940	7	65,70	62,00	1116	2130	2663

We can make custom dimensions, after technical analysis. | *Putem executa dimensiuni speciale, în urma unei analize tehnice.*

Hydraulic connections for vertical version/ Conexiuni hidraulice versiune verticală**

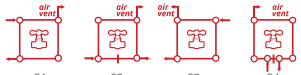

S1 S2 S3 S4

Hydraulic connections for horizontal version/ Conexiuni hidraulice versiune orizontală**

S5

* For other colours, put your desired RADOX colour code instead of 9010 (standard white). For more details, see page 168
Pentru alte culori, se pune codul culorii RADOX dorite in locul codului 9010 (standard alb). Mai multe detalii la pag. 168

** When you order, you must mention the type of connection you require. The price changes according to the requirements.
Când comandaţi trebuie să menţionaţi tipul de alimentare necesar. Preţul se modifică în funcţie de cerinţe.

Valves are not included and must be ordered separately, if required.
Robineţii nu sunt incluşi şi trebuie comandaţi separat, la cerere.

CIRCLE

This stunning radiator is much more than just a heating element. With exceptional heat output CIRCLE boasts extensive functional utility. Our clever space-saving radiator can fit in any corner of a kitchen or bathroom. Its rings are spaced as such to allow towels to hang within the center of the radiator.

Acest superb radiator este mai mult decât un simplu element de încălzire. Designul ergonomic permite montarea în orice colţ din bucătărie sau baie, atunci când nu există mult spaţiu la dispoziţie. CIRCLE este disponibil în orice culoare RAL, iar spaţiul generos între inele permite depozitarea şi încălzirea optimă a prosoapelor.

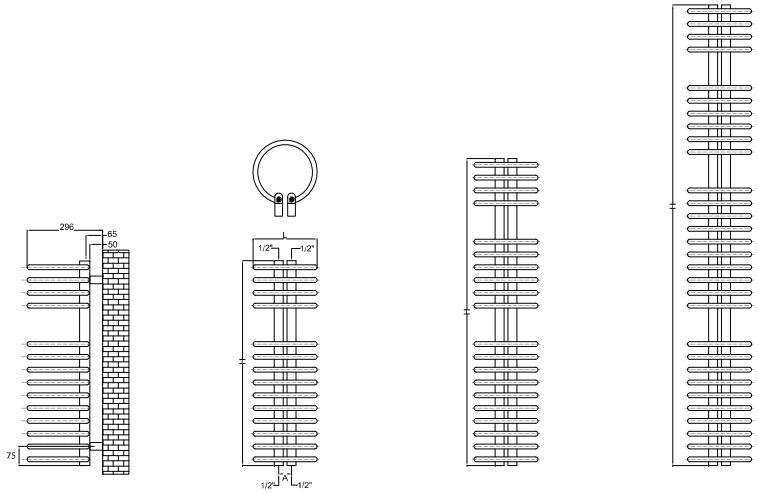

Max. working pressure/ *Presiune max. de lucru* 10 bar

Max. working temperature/ *Temperatură max. de lucru* 90˚C

Mounting kit included/ *Kit montaj inclus:* K03 page 177

Factory pressure test/ *Presiune de probă:* 13 bar

Elements/ *Elemenţi:* Ø18mm

Collectors/ *Colectori:* 40x30mm

Code/ Cod	Finish / Finisaj	Height/ Înălţime (H)	Length/ Lăţime (L)	Centres/ Interax (A)	No el/Nr elemenţi	Weight/ Greutate	Volume/ Volum	OUTPUT/PUTERE TERMICĂ (watt)			
								Δt=30°C	Δt=50°C	Δt=60°C	electric
		mm	mm	mm	pcs	kg	l	W	W	W	W
CI025/080V9010	RAL 9010 white/alb*	800	250	50	14	6,30	3,30	224	427	534	500
CI025/120V9010		1200	250	50	20	9,00	4,80	324	618	773	600
CI025/180V9010		1800	250	50	30	13,50	7,20	485	926	1158	1200

We can make custom dimensions, after technical analysis. | *Putem executa dimensiuni speciale, în urma unei analize tehnice.*
The mentioned code is for hydronic version. | *Codul menţionat este pentru versiunea hidraulică.*

Hydraulic connections/ *Conexiuni hidraulice***

* For other colours, put your desired RADOX colour code instead of 9010 (standard white). For more details, see page 168
Pentru alte culori, se pune codul culorii RADOX dorite in locul codului 9010 (standard alb). Mai multe detalii la pag. 168

** When you order, you must mention the type of connection you require. The price changes according to the requirements.
Când comandaţi trebuie să menţionaţi tipul de alimentare necesar. Preţul se modifică în funcţie de cerinţe.

Valves are not included and must be ordered separately, if required.
Robineţii nu sunt incluşi şi trebuie comandaţi separat, la cerere.

® COMBI

Finished in a sleek chrome or in any combination of colours and chrome, COMBI is both practical and lovingly designed. Very suitable for kitchens and bathrooms alike, this superb design fits every interior.

COMBI are un design practic şi atractiv, disponibil în orice culoare RAL, cromat sau chiar în combinaţii de culori şi crom, datorită celor doi elemenţi niplabili. Foarte potrivit atât pentru bucătărie, cât şi pentru baie, acest model splendid se armonizează oricărui interior.

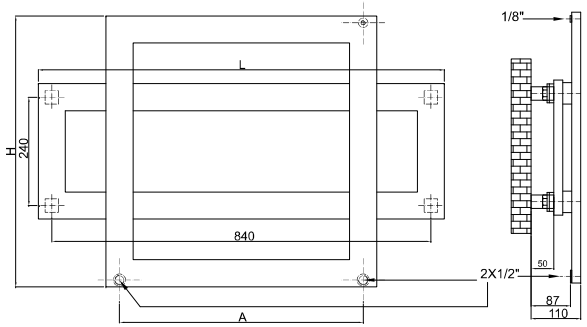

Max. working pressure/ *Presiune max. de lucru* 5.5 bar

Max. working temperature/ *Temperatură max. de lucru* 90˚C

Mounting kit included/ *Kit montaj inclus:* K06 page 177

Factory pressure test/ *Presiune de probă:* 7 bar

Elements/ *Elemenţi:* 60x20mm

Code/ Cod	Finish / Finisaj	Height/ Înălţime (H)	Length/ Lăţime (L)	Centres/ Interax (A)	No el/Nr elemenţi	Weight/ Greutate	Volume/ Volum	OUTPUT/PUTERE TERMICĂ (watt)		
								Δt=30°C	Δt=50°C	Δt=60°C
		mm	mm	mm	pcs	kg	l	W	W	W
CB090/060V9010	RAL 9010 white/alb*	600	900	540	2	10,50	3,90	181	345	430
CB090/060CR	Chrome / Cromat	600	900	540	2	10,50	3,90	139	265	331

● We can make custom dimensions, after technical analysis. | *Putem executa dimensiuni speciale, în urma unei analize tehnice.*

Hydraulic connections/
*Conexiuni hidraulice***

* For other colours, put your desired RADOX colour code instead of 9010 (standard white). For more details, see page 168
Pentru alte culori, se pune codul culorii RADOX dorite in locul codului 9010 (standard alb). Mai multe detalii la pag. 168

** When you order, you must mention the type of connection you require. The price changes according to the requirements.
Când comandaţi trebuie să menţionaţi tipul de alimentare necesar. Preţul se modifică în funcţie de cerinţe.

COMBI GLASS

Valves are not included and must be ordered separately, if required.
Robineţii nu sunt incluşi şi trebuie comandaţi separat, la cerere.

COMBI GLASS®

This fresh design is a tribute to modern creativity. The practical shape makes this radiator ideal for any room setting. With its glass design, COMBI GLASS adds elegance and sophistication to any living area.

Cu un design remarcabil, COMBI GLASS este un tribut adus creativităţii moderne. Foarte practic şi elegant prin designul ingenios al sticlei, COMBI GLASS aduce un plus de stil şi rafinament în orice încăpere.

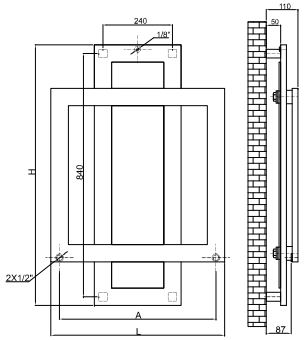

Max. working pressure/
Presiune max. de lucru 5.5 bar

Max. working temperature/
Temperatură max. de lucru 90˚C

Mounting kit included/
Kit montaj inclus: K06 page 177

Factory pressure test/
Presiune de probă: 7 bar

Elements/
Elemenţi: 60x20mm

Code/ Cod	Finish / Finisaj	Height/ Înălţime (H)	Length/ Lăţime (L)	Centres/ Interax (A)	No el/Nr elemenţi	Weight/ Greutate	Volume/ Volum	OUTPUT/PUTERE TERMICĂ (watt)		
								Δt=30°C	Δt=50°C	Δt=60°C
		mm	mm	mm	pcs	kg	l	W	W	W
CBG090/060V9010	RAL 9010 white/alb*	900	600	540	2	11,00	3,90	181	345	430
CBG090/060CR	Chrome / Cromat	900	600	540	2	11,00	3,90	139	265	331

We can make custom dimensions, after technical analysis. | *Putem executa dimensiuni speciale, în urma unei analize tehnice.*

Hydraulic connections/
*Conexiuni hidraulice***

* For other colours, put your desired RADOX colour code instead of 9010 (standard white). For more details, see page 168
Pentru alte culori, se pune codul culorii RADOX dorite in locul codului 9010 (standard alb). Mai multe detalii la pag. 168

** When you order, you must mention the type of connection you require. The price changes according to the requirements.
Când comandaţi trebuie să menţionaţi tipul de alimentare necesar. Preţul se modifică în funcţie de cerinţe.

Valves are not included and must be ordered separately, if required.
Robineţii nu sunt incluşi şi trebuie comandaţi separat, la cerere.

®COSTA

This stylish square tube-in-tube radiator is designed with the combination of aesthetics and efficiency in mind. With great output, low water content, excellent efficiency, COSTA has a clever design that suits any interior.

Acest radiator elegant ţeavă-în-ţeavă este o combinaţie optimă între estetică şi eficienţă. Cu randament termic foarte bun, un conţinut redus de apă, COSTA are un design inteligent care se potriveşte în orice interior.

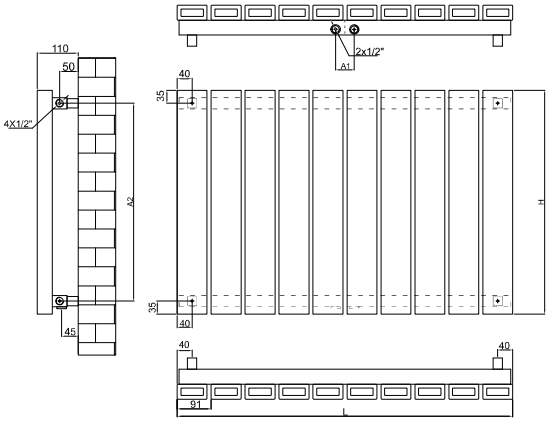

Max. working pressure/ *Presiune max. de lucru* 5.5 bar

Max. working temperature/ *Temperatură max. de lucru* 90˚C

Mounting kit included/ *Kit montaj inclus:* K06 page 177

Factory pressure test/ *Presiune de probă:* 7 bar

Elements/ *Elemenţi:* 80x40mm

Collectors/ *Colectori:* 30x40mm

Code/ Cod	Finish / Finisaj	Height/ Înălţime (H)	Length/ Lăţime (L)	Centres/ Interax (A1/A2)	No el/Nr elemenţi	Weight/ Greutate	Volume/ Volum	OUTPUT/PUTERE TERMICĂ (watt)		
								Δt=30°C	Δt=50°C	Δt=60°C
		mm	mm	mm	pcs	kg	l	W	W	W
COS600*08V9010AC	RAL 9010 white/alb*	600	717	50/530	8	24,30	19,50	485	932	1165
COS600*10V9010AC		600	899	50/530	10	29,90	24,10	606	1165	1457
COS600*12V9010AC		600	1081	50/530	12	35,40	28,70	727	1399	1749

We can make custom dimensions, after technical analysis. | *Putem executa dimensiuni speciale, în urma unei analize tehnice.*

Hydraulic connections/ *Conexiuni hidraulice***

* For other colours, put your desired RADOX colour code instead of 9010 (standard white). For more details, see page 168
Pentru alte culori, se pune codul culorii RADOX dorite in locul codului 9010 (standard alb). Mai multe detalii la pag. 168

** When you order, you must mention the type of connection you require. The price changes according to the requirements.
Când comandaţi trebuie să menţionaţi tipul de alimentare necesar. Preţul se modifică în funcţie de cerinţe.

FAN

Valves are not included and must be ordered separately, if required.
Robineţii nu sunt incluşi şi trebuie comandaţi separat, la cerere.

FAN®

With an unique design, FAN is suitable for modern lifestyle applications and architectural spaces. Choose from our wide selection of RAL colours to match your theme and put the finishing touch to your stylish living. Also our special robehooks will make a practical and fashionable addition to this chic radiator.

O prezenţă originală, radiatorul FAN este alegerea perfectă pentru un stil de viaţă modern. Paleta de culori RAL permite amplasarea radiatorului FAN în orice stil arhitectural. De asemenea, accesoriile RADOX (robehooks) vor da o notă de eleganţă şi utilitate sporită acestui modern radiator.

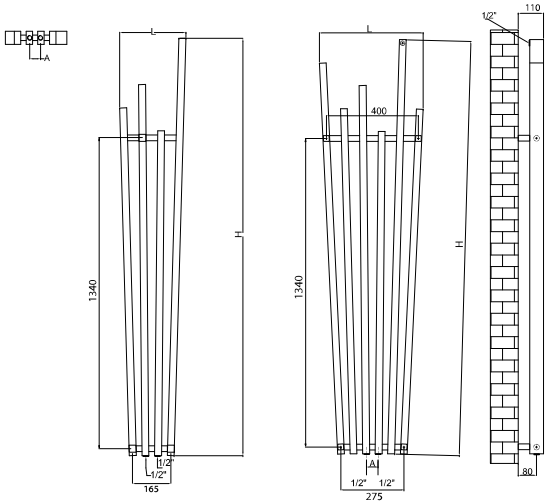

Max. working pressure/ *Presiune max. de lucru* 7 bar

Max. working temperature/ *Temperatură max. de lucru* 90˚C

Mounting kit included/ *Kit montaj inclus:* K24 page 177

Factory pressure test/ *Presiune de probă:* 10 bar

Elements/ *Elemenţi:* 60x30mm

Collectors/ *Colectori:* Ø25mm

Code/ Cod	Finish / Finisaj	Height/ Înălţime (H)	Length/ Lăţime (L)	Centres/ Interax (A)	No el/Nr elemenţi	Weight/ Greutate	Volume/ Volum	OUTPUT/PUTERE TERMICĂ (watt)			
								Δt=30°C	Δt=50°C	Δt=60°C	electric
		mm	mm	mm	pcs	kg	l	W	W	W	W
FAN501800*04V9010	RAL 9010 white/alb*	1800	285	50	4	13,40	9,80	305	582	728	600
FAN501800*06V9010		1800	451	50	6	20,20	14,80	459	876	1095	900
FAN501800*04CR	Chrome / Cromat	1800	285	50	4	13,40	9,80	235	448	560	600
FAN501800*06CR		1800	451	50	6	20,20	14,80	353	674	842	900

We can make custom dimensions, after technical analysis. | *Putem executa dimensiuni speciale, în urma unei analize tehnice.*
The mentioned code is for hydronic version. | *Codul menţionat este pentru versiunea hidraulică.*

Hydraulic connections/
*Conexiuni hidraulice***

* For other colours, put your desired RADOX colour code instead of 9010 (standard white). For more details, see page 168
Pentru alte culori, se pune codul culorii RADOX dorite in locul codului 9010 (standard alb). Mai multe detalii la pag. 168

** When you order, you must mention the type of connection you require. The price changes according to the requirements.
Când comandaţi trebuie să menţionaţi tipul de alimentare necesar. Preţul se modifică în funcţie de cerinţe.

Valves are not included and must be ordered separately, if required.
Robineţii nu sunt incluşi şi trebuie comandaţi separat, la cerere.

INVISIBLE 40

All in the detail. The slim mirrors and attractive patterns make this radiator so pleasing to the eye. INVISIBLE 40 is an affordable designer elegance at your fingertips, available in a large range of RAL colours and stainless steel.

Detaliile contează! Oglinzile şi elementii verticali vor crea un efect spectaculos oriunde va fi amplasat radiatorul INVISIBLE 40. Este un radiator de design accesibil şi disponibil în orice culoare din gama RAL şi inox.

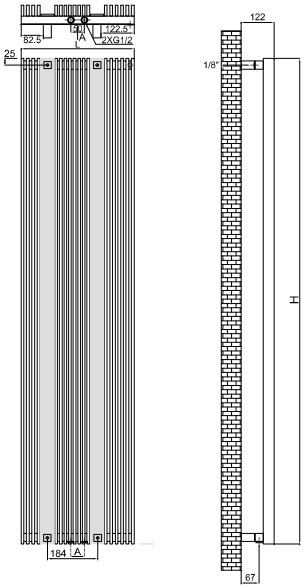

Max. working pressure/ *Presiune max. de lucru* *5 (inox) /* 7 (ral) bar

Max. working temperature/ *Temperatură max. de lucru* 90˚C

Mounting kit included/ *Kit montaj inclus:* K06 page 177

Factory pressure test/ *Presiune de probă:* *7 (inox) /* 10 (ral) bar

Elements/ *Elemenţi:* 40x10mm

Collectors/ *Colectori:* 30x30mm

Code/ Cod	Finish / Finisaj	Height/ Înălţime (H)	Length/ Lăţime (L)	Centres/ Interax (A)	No el/Nr elemenţi	Weight/ Greutate	Volume/ Volum	OUTPUT/PUTERE TERMICĂ (watt)		
								Δt=30°C	Δt=50°C	Δt=60°C
		mm	mm	mm	pcs	kg	l	W	W	W
INV401500*18V9010	RAL 9010 white/alb*	1500	419	50	18	31,00	7,60	736	1404	1685
INV401800*18V9010		1800	419	50	18	37,00	9,00	877	1674	2009
INV401500*18XL	Stainless steel /INOX	1500	419	50	18	31,00	7,60	545	1040	1248
INV401800*18XL		1800	419	50	18	37,00	9,00	650	1240	1488

● We can make custom dimensions, after technical analysis. | *Putem executa dimensiuni speciale, în urma unei analize tehnice.*

Hydraulic connections/
*Conexiuni hidraulice***

* For other colours, put your desired RADOX colour code instead of 9010 (standard white). For more details, see page 168
Pentru alte culori, se pune codul culorii RADOX dorite in locul codului 9010 (standard alb). Mai multe detalii la pag. 168

** When you order, you must mention the type of connection you require. The price changes according to the requirements.
Când comandaţi trebuie să menţionaţi tipul de alimentare necesar. Preţul se modifică în funcţie de cerinţe.

INVISIBLE 40 WOOD

Valves are not included and must be ordered separately, if required.
Robineţii nu sunt incluşi şi trebuie comandaţi separat, la cerere.

INVISIBLE 40 WOOD

INVISIBLE 40 WOOD is the latest organically finished RADOX radiator. With great outputs, it is available in 3 wood finishes - Oak, Walnut and Fir. As INVISIBLE 40 WOOD is finished using natural materials, every beautiful INVISIBLE 40 WOOD is unique in tone and pattern.

INVISIBLE 40 WOOD este cel mai nou radiator RADOX din punct de vedere al materialelor naturale folosite. Cu un randament termic foarte bun, este disponibil cu 3 tipuri de lemn - stejar, nuc şi brad. Fiind finisat cu materiale naturale, fiecare INVISIBLE 40 WOOD este unic în nuanţe şi model.

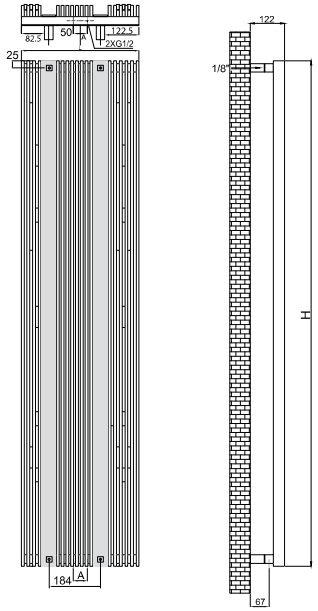

Max. working pressure/ *Presiune max. de lucru* 7 bar

Max. working temperature/ *Temperatură max. de lucru* 90˚C

Mounting kit included/ *Kit montaj inclus:* K06 page 177

Factory pressure test/ *Presiune de probă:* 10 bar

Elements/ *Elemenţi:* 40x10mm

Collectors/ *Colectori:* 30x30mm

Code/ Cod	Finish / Finisaj	Height/ Înălţime (H)	Length/ Lăţime (L)	Centres/ Interax (A)	No el/Nr elemenţi	Weight/ Greutate	Volume/ Volum	OUTPUT/PUTERE TERMICĂ (watt)		
								Δt=30°C	Δt=50°C	Δt=60°C
		mm	mm	mm	pcs	kg	l	W	W	W
INV401500*18V9010	RAL 9010 white/alb*	1500	419	50	18	31,00	7,60	736	1404	1685
INV401800*18V9010		1800	419	50	18	37,00	9,00	877	1674	2009

We can make custom dimensions, after technical analysis. | *Putem executa dimensiuni speciale, în urma unei analize tehnice.*

Hydraulic connections/
*Conexiuni hidraulice***

* For other colours, put your desired RADOX colour code instead of 9010 (standard white). For more details, see page 168
Pentru alte culori, se pune codul culorii RADOX dorite in locul codului 9010 (standard alb). Mai multe detalii la pag. 168

** When you order, you must mention the type of connection you require. The price changes according to the requirements.
Când comandaţi trebuie să menţionaţi tipul de alimentare necesar. Preţul se modifică în funcţie de cerinţe.

KING

Valves are not included and must be ordered separately, if required.
Robineţii nu sunt incluşi şi trebuie comandaţi separat, la cerere.

KING

Wall mounted, KING is a discreet convector with a compact design with high heat output. Available in multiple sizes and colours options, KING is an ideal convector for any domestic or commercial applications.

KING este un convector discret, însă extrem de eficient, cu un randament termic foarte bun. Disponibil în mai multe dimensiuni şi culori, KING este un convector ideal atât pentru spaţii rezidenţiale, cât şi comerciale.

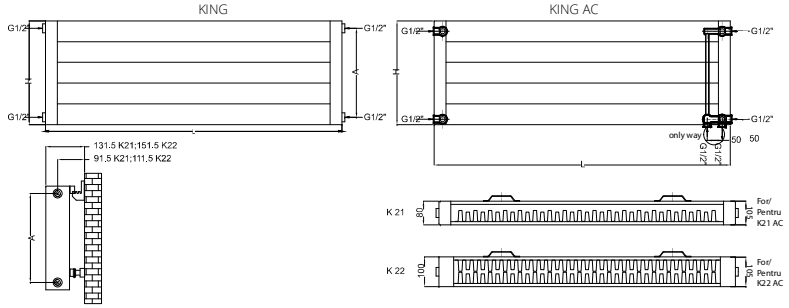

Max. working pressure/ *Presiune max. de lucru* 4 bar

Max. working temperature/ *Temperatură max. de lucru* 90˚C

Mounting kit included/ *Kit montaj inclus:* K08 page 177

Factory pressure test/ *Presiune de probă:* 5.2 bar

Elements/*Elemenţi:* 70x11mm

	Code/ Cod	Finish / Finisaj	Height/ Înălţime (H)	Length/ Lăţime (L)	Centres/ Interax (A)	Weight/ Greutate	Volume/ Volum	OUTPUT/PUTERE TERMICĂ (watt)		
								Δt=30°C	Δt=50°C	Δt=60°C
			mm	mm	mm	kg	l	W	W	W
21	PK21/280/1000V9010	RAL 9010 white/alb*	280	1000	230	19,00	5,50	513	980	1225
21	PK21/280/1500V9010	RAL 9010 white/alb*	280	1500	230	28,10	7,60	773	1475	1844
21	PK21/350/1000V9010	RAL 9010 white/alb*	350	1000	300	23,70	6,80	642	1225	1531
21	PK21/350/1500V9010	RAL 9010 white/alb*	350	1500	300	35,10	9,50	967	1846	2307
21	PK21/420/1000V9010	RAL 9010 white/alb*	420	1000	370	28,50	8,20	771	1471	1838
21	PK21/420/1500V9010	RAL 9010 white/alb*	420	1500	370	42,20	11,40	1161	2217	2771
21	PK21/630/1000V9010	RAL 9010 white/alb*	630	1000	580	46,10	13,10	1251	2386	2983
21	PK21/630/1500V9010	RAL 9010 white/alb*	630	1500	580	66,70	17,90	1838	3508	4385
22	PK22/280/1000V9010	RAL 9010 white/alb*	280	1000	230	20,80	6,30	618	1179	1473
22	PK22/280/1500V9010	RAL 9010 white/alb*	280	1500	230	30,80	8,50	935	1785	2231
22	PK22/350/1000V9010	RAL 9010 white/alb*	350	1000	300	26,00	7,90	772	1473	1841
22	PK22/350/1500V9010	RAL 9010 white/alb*	350	1500	300	38,60	10,60	1169	2232	2790
22	PK22/420/1000V9010	RAL 9010 white/alb*	420	1000	370	31,30	9,50	926	1767	2209
22	PK22/420/1500V9010	RAL 9010 white/alb*	420	1500	370	46,30	12,70	1404	2679	3348
22	PK22/630/1000V9010	RAL 9010 white/alb*	630	1000	580	51,50	15,20	1532	2924	3655
22	PK22/630/1500V9010	RAL 9010 white/alb*	630	1500	580	74,20	20,00	2250	4293	5367

We can make custom dimensions, after technical analysis. | *Putem executa dimensiuni speciale, în urma unei analize tehnice.*
Minumum height for KING AC is 140mm.| *Înălţimea minimă pentru KING AC este 140mm.*

Hydraulic connections/ *Conexiuni hidraulice***

Hydraulic connections for KING AC version/ *Conexiuni hidraulice versiune cu atac central***

* For other colours, put your desired RADOX colour code instead of 9010 (standard white). For more details, see page 168
Pentru alte culori, se pune codul culorii RADOX dorite in locul codului 9010 (standard alb). Mai multe detalii la pag. 168

** When you order, you must mention the type of connection you require. The price changes according to the requirements.
Când comandaţi trebuie să menţionaţi tipul de alimentare necesar. Preţul se modifică în funcţie de cerinţe.

KOLONA SP35

Valves are not included and must be ordered separately, if required.
Robineţii nu sunt incluşi şi trebuie comandaţi separat, la cerere.

NEW/NOU

KOLONA SP35

KOLONA SP35 is an outstanding new radiator, with a simple, eye-catching design. Available in a wide range of finishes, KOLONA SP35 is a stunning feature in any room.

KOLONA SP35 este un radiator nou, cu un design simplu, atrăgător. Disponibil într-o gamă largă de finisaje, KOLONA SP35 este un element remarcabil în orice cameră.

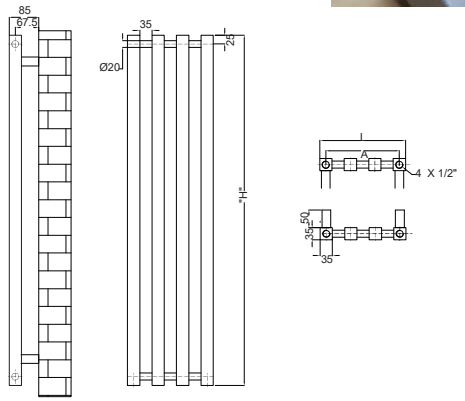

Max. working pressure/ *Presiune max. de lucru* 10 bar

Max. working temperature/ *Temperatură max. de lucru* 90˚C

Mounting kit included/ *Kit montaj inclus:* K06 page 177

Factory pressure test/ *Presiune de probă:* 13 bar

Elements/ *Elemenţi:* 35x35mm

Collectors/ *Colectori:* Ø20mm

Code/ Cod	Finish / Finisaj	Height/ Înălţime (H)	Length/ Lăţime (L)	Centres/ Interax (A)	No el/Nr elemenţi	Weight/ Greutate	Volume/ Volum	OUTPUT/PUTERE TERMICĂ (watt)		
								Δt=30°C	Δt=50°C	Δt=60°C
		mm	mm	mm	pcs	kg	l	W	W	W
KOS35P1000*02V9010	RAL 9010 white/alb*	1000	105	70	2	2,07	3,19	75	144	180
KOS35P1000*03V9010		1000	175	140	3	3,11	4,81	113	217	271
KOS35P1000*04V9010		1000	245	210	4	4,15	6,43	151	290	362
KOS35P1200*02V9010		1200	105	70	2	2,47	3,83	89	172	215
KOS35P1200*03V9010		1200	175	140	3	3,72	5,76	135	259	324
KOS35P1200*04V9010		1200	245	210	4	4,97	7,69	180	346	432
KOS35P1500*02V9010		1500	105	70	2	3,09	4,77	111	214	268
KOS35P1500*03V9010		1500	175	140	3	4,64	7,18	167	322	402
KOS35P1500*04V9010		1500	245	210	4	6,20	9,58	223	430	537
KOS35P1000*02CR	Chrome / Cromat	1000	105	70	2	2,07	3,19	58	111	138
KOS35P1000*03CR		1000	175	140	3	3,11	4,81	87	167	208
KOS35P1000*04CR		1000	245	210	4	4,15	6,43	116	223	278
KOS35P1200*02CR		1200	105	70	2	2,47	3,83	69	132	165
KOS35P1200*03CR		1200	175	140	3	3,72	5,76	104	199	249
KOS35P1200*04CR		1200	245	210	4	4,97	7,69	138	266	332
KOS35P1500*02CR		1500	105	70	2	3,09	4,77	86	165	206
KOS35P1500*03CR		1500	175	140	3	4,64	7,18	129	248	309
KOS35P1500*04CR		1500	245	210	4	6,20	9,58	172	330	413
KOS35P1000*02X	Stainless steel /INOX	1000	105	70	2	2,07	3,19	55	107	133
KOS35P1000*03X		1000	175	140	3	3,11	4,81	84	161	201
KOS35P1000*04X		1000	245	210	4	4,15	6,43	112	215	268
KOS35P1200*02X		1200	105	70	2	2,47	3,83	66	127	159
KOS35P1200*03X		1200	175	140	3	3,72	5,76	100	192	240
KOS35P1200*04X		1200	245	210	4	4,97	7,69	133	256	320
KOS35P1500*02X		1500	105	70	2	3,09	4,77	82	159	198
KOS35P1500*03X		1500	175	140	3	4,64	7,18	124	238	298
KOS35P1500*04X		1500	245	210	4	6,20	9,58	165	318	398

● We can make custom dimensions, after technical analysis. | *Putem executa dimensiuni speciale, în urma unei analize tehnice.*

Hydraulic connections/ *Conexiuni hidraulice***

* For other colours, put your desired RADOX colour code instead of 9010 (standard white). For more details, see page 168
Pentru alte culori, se pune codul culorii RADOX dorite in locul codului 9010 (standard alb). Mai multe detalii la pag. 168

** When you order, you must mention the type of connection you require. The price changes according to the requirements.
Când comandaţi trebuie să menţionaţi tipul de alimentare necesar. Preţul se modifică în funcţie de cerinţe.

Valves are not included and must be ordered separately, if required.
Robineţii nu sunt incluşi şi trebuie comandaţi separat, la cerere.

®LYA

LYA is a modern vertical designer radiator, designed to warm up and add style to any space. Its rectangular shaped tubes will look like an artistic piece on any wall, while the colour will correspond with the rest of the interior. A contemporary radiator, LYA is the perfect heating solution for any room.

LYA este un radiator decorativ, modern, conceput pentru a încălzi şi a adăuga stil oricărei încăperi. Succesiunea elementţilor dreptunghiulari îi conferă o notă artistică, în timp ce culoarea va completa cu succes interiorul camerei. Un radiator contemporan, unic şi eficient, LYA este soluţia ideală de încălzire a oricărei camere.

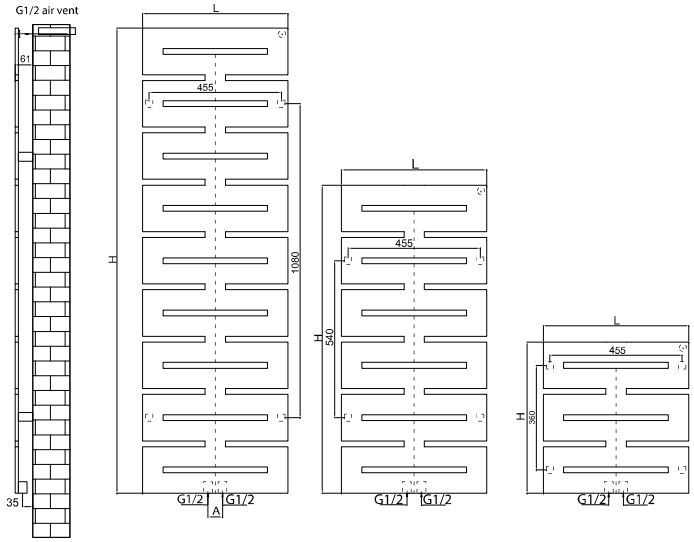

Max. working pressure/ *Presiune max. de lucru* 4 bar

Max. working temperature/ *Temperatură max. de lucru* 90˚C

Mounting kit included/ *Kit montaj inclus:* K06 page 177

Factory pressure test/ *Presiune de probă:* 5.2 bar

Elements&collectors/ *Elemenţi&colectori:* 70x11mm

Code/ Cod	Finish / Finisaj	Height/ Înălţime (H)	Length/ Lăţime (L)	Centres/ Interax (A)	No el/Nr elemenţi	Weight/ Greutate	Volume/ Volum	OUTPUT/PUTERE TERMICĂ (watt)		
								Δt=30°C	Δt=50°C	Δt=60°C
		mm	mm	mm	pcs	kg	l	W	W	W
LYA050/052V9010	RAL 9010 white/alb*	520	500	50	3	5,80	1,70	133	256	320
LYA050/106V9010		1060	500	50	6	11,60	3,40	267	514	642
LYA050/160V9010		1600	500	50	9	17,50	5,10	401	771	964

We can make custom dimensions, after technical analysis. | *Putem executa dimensiuni speciale, în urma unei analize tehnice.*

Hydraulic connections/
*Conexiuni hidraulice***

* For other colours, put your desired RADOX colour code instead of 9010 (standard white). For more details, see page 168
Pentru alte culori, se pune codul culorii RADOX dorite in locul codului 9010 (standard alb). Mai multe detalii la pag. 168

** When you order, you must mention the type of connection you require. The price changes according to the requirements.
Când comandaţi trebuie să menţionaţi tipul de alimentare necesar. Preţul se modifică în funcţie de cerinţe.

Valves are not included and must be ordered separately, if required.
Robineţii nu sunt incluşi şi trebuie comandaţi separat, la cerere.

MAZE

A contemporary slender radiator which delivers elegance to any home. MAZE's distinctive labyrinth design adds flavor to a room while typical modern radiators essentially draw from it.

Un radiator cu un design contemporan ideal pentru orice casă. Cu un design rectangular, MAZE nu este nici pe departe un banal corp de încălzire.

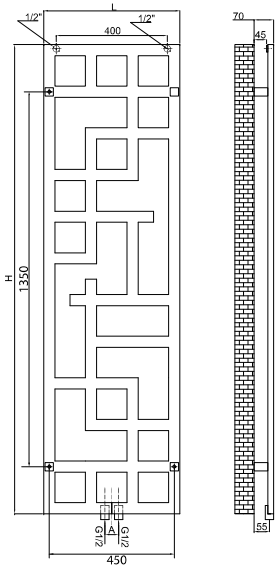

Max. working pressure/
Presiune max. de lucru 7 bar

Max. working temperature/
Temperatură max. de lucru 90˚C

Mounting kit included/
Kit montaj inclus: K06 page 177

Factory pressure test/
Presiune de probă: 13 bar

Elements&collectors/
Elemenţi&colectori: 40x20mm

Code/ Cod	Finish / Finisaj	Height/ Înălţime (H)	Length/ Lăţime (L)	Centres/ Interax (A)	Weight/ Greutate	Volume/ Volum	OUTPUT/PUTERE TERMICĂ (watt)		
							Δt=30°C	Δt=50°C	Δt=60°C
		mm	mm	mm	kg	l	W	W	W
MAZP049/169RAL9010	RAL 9010 white/alb*	1690	490	50	12,40	5,80	296	564	705
MAZEP049/169CR	Chrome / Cromat	1690	490	50	12,40	5,80	227	434	542
MAZEP049/169XL	Stainless steel /INOX	1690	490	50	12,40	5,80	219	418	522

We can make custom dimensions, after technical analysis. | *Putem executa dimensiuni speciale, în urma unei analize tehnice.*

Hydraulic connections/
*Conexiuni hidraulice***

* For other colours, put your desired RADOX colour code instead of 9010 (standard white). For more details, see page 168
Pentru alte culori, se pune codul culorii RADOX dorite in locul codului 9010 (standard alb). Mai multe detalii la pag. 168

** When you order, you must mention the type of connection you require. The price changes according to the requirements.
Când comandaţi trebuie să menţionaţi tipul de alimentare necesar. Preţul se modifică în funcţie de cerinţe.

MAZE GLASS

Valves are not included and must be ordered separately, if required.
Robineţii nu sunt incluşi şi trebuie comandaţi separat, la cerere.

MAZE GLASS®

MAZE GLASS is a piece of art that o heats up a room in an efficient and welcoming way. With its specific design labyrinth, using glasses in primary colors, MAZE GLASS will complete any interior design.

MAZE GLASS este o piesă de artă care încălzeşte camera într-un mod eficient şi primitor. Cu designul său specific de labirint, folosind sticla în culori primare, MAZE GLASS adaugă o notă decorativă oricărui interior.

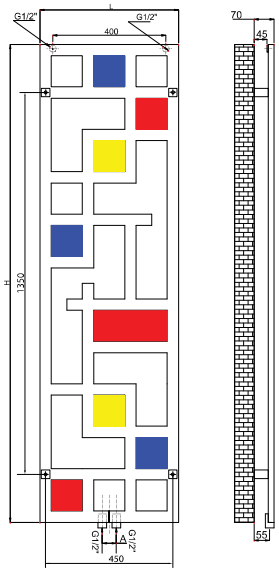

Max. working pressure/ *Presiune max. de lucru* 7 bar

Max. working temperature/ *Temperatură max. de lucru* 90˚C

Mounting kit included/ *Kit montaj inclus:* K06 page 177

Factory pressure test/ *Presiune de probă:* 13 bar

Elements&collectors/ *Elemenţi&colectori:* 40x20mm

Code/ Cod	Finish / Finisaj	Height/ Înălţime (H)	Length/ Lăţime (L)	Centres/ Interax (A)	Weight/ Greutate	Volume/ Volum	OUTPUT/PUTERE TERMICĂ (watt)		
							Δt=30°C	Δt=50°C	Δt=60°C
		mm	mm	mm	kg	l	W	W	W
MAZEPG049/169V9010	RAL 9010 white/alb*	1690	490	50	12,40	5,80	296	564	705
MAZEPG049/169CR	Chrome / Cromat	1690	490	50	12,40	5,80	227	434	542
MAZEPG049/169XL	Stainless steel /INOX	1690	490	50	12,40	5,80	219	418	522

We can make custom dimensions, after technical analysis. | *Putem executa dimensiuni speciale, în urma unei analize tehnice.*

Hydraulic connections/
*Conexiuni hidraulice***

* For other colours, put your desired RADOX colour code instead of 9010 (standard white). For more details, see page 168
Pentru alte culori, se pune codul culorii RADOX dorite in locul codului 9010 (standard alb). Mai multe detalii la pag. 168

** When you order, you must mention the type of connection you require. The price changes according to the requirements.
Când comandaţi trebuie să menţionaţi tipul de alimentare necesar. Preţul se modifică în funcţie de cerinţe.

MEGA®

Utilizing unique welding technology, MEGA is a modern reinterpretation of a vertical radiator. Determinate and powerful, its single (mono) or double configuration (bi) of elements create a relentless pace accentuating the dynamic radiator, with its unique empty centered elements. As well as bringing that special touch to your space, MEGA has a high heat output with low water volume.

MEGA reprezintă o inovaţie a radiatorului vertical, incomparabil datorită tehnologiei unice de sudare folosită în realizarea lui. Configuraţia simplă (mono) sau dublă (bi) de elemenţi tubulari care au zona centrală goală, creează un ritm dinamic care se armonizează perfect cu stilul de viaţă modern. MEGA este un radiator robust şi elegant, eficient energetic datorită volumului foarte mic de apă necesar.

Mega mono

Steel / varianta vopsită

Stainless steel / varianta inox (Mega mono)

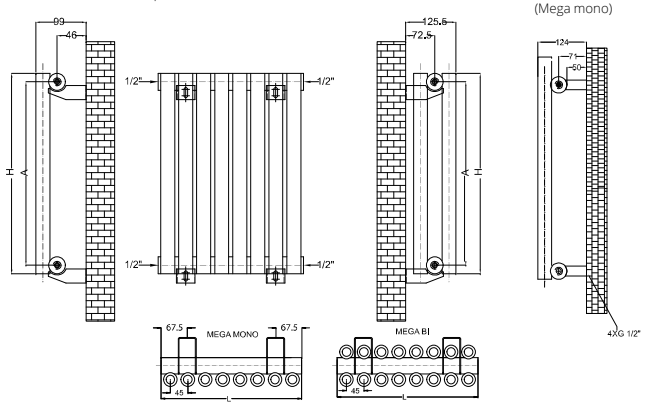

Max. working pressure/ *Presiune max. de lucru* 10 bar

Max. working temperature/ *Temperatură max. de lucru* 90˚C

Mounting kit included/ *Kit montaj inclus:* K12/15 page 177

Factory pressure test/ *Presiune de probă:* 13 bar

Elements/ *Elemenţi:* Ø35mm

Collectors/ *Colectori:* Ø42mm

	Code/ Cod	Finish / Finisaj	Height/ Înălţime (H)	Length/ Lăţime (L)	Centres/ Interax (A)	No el/Nr elemenţi	Weight/ Greutate	Volume/ Volum	OUTPUT/PUTERE TERMICĂ (watt)		
									Δt=30°C	Δt=50°C	Δt=60°C
			mm	mm	mm	pcs	kg	l	W	W	W
mono	MM1500*08V9010E	RAL 9010 white/alb*	1500	363	1458	8	31,80	13,10	373	712	890
mono	MM1800*08V9010E	RAL 9010 white/alb*	1800	363	1758	8	37,70	15,50	442	844	1055
mono	MM1500*08XL	Stainless steel /INOX	1500	363	1458	8	31,80	13,10	277	528	660
mono	MM1800*08XL	Stainless steel /INOX	1800	363	1758	8	37,70	15,50	328	625	782
bi	MB1500*08V9010E	RAL 9010 white/alb*	1500	363	1458	16	61,80	25,10	721	1377	1721
bi	MB1800*08V9010	RAL 9010 white/alb*	1800	363	1758	16	73,60	30,00	860	1641	2051

We can make custom dimensions, after technical analysis. | *Putem executa dimensiuni speciale, în urma unei analize tehnice.*

Hydraulic connections/ *Conexiuni hidraulice***

* For other colours, put your desired RADOX colour code instead of 9010 (standard white). For more details, see page 168
Pentru alte culori, se pune codul culorii RADOX dorite in locul codului 9010 (standard alb). Mai multe detalii la pag. 168

** When you order, you must mention the type of connection you require. The price changes according to the requirements.
Când comandaţi trebuie să menţionaţi tipul de alimentare necesar. Preţul se modifică în funcţie de cerinţe.

Valves are not included and must be ordered separately, if required.
Robineţii nu sunt incluşi şi trebuie comandaţi separat, la cerere.

MEGA BURLANI

Tube within tube design, MEGA BURLANI offers superb heat delivery, easy to fit in any modern room. Stylish design with energy efficient technology, MEGA BURLANI is available in a variety of colours, both horizontal and vertical versions.

MEGA BURLANI are un design unic, sistem „ţeavă în ţeavă" oferind confort termic şi, în acelaşi timp, fiind uşor de amplasat în orice încăpere. Design elegant şi tehnologie inteligentă, MEGA BURLANI este disponibil într-o varietate de culori, versiunea verticală şi orizontală.

Steel / Varianta vopsită

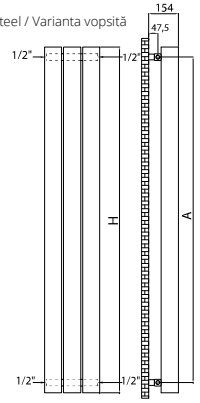

Stainless Steel / Varianta inox

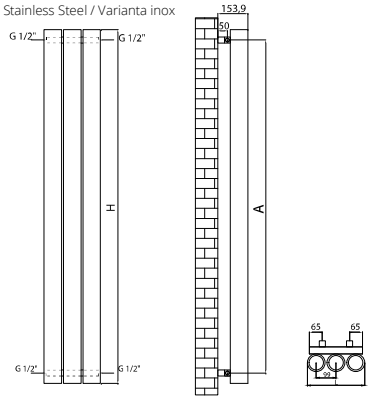

Max. working pressure/ *Presiune max. de lucru* 10 bar

Max. working temperature/ *Temperatură max. de lucru* 90˚C

Mounting kit included/ *Kit montaj inclus:* K06 page 177

Factory pressure test/ *Presiune de probă:* 13 bar

Elements/ *Elemenţi:* Ø89mm

Collectors/ *Colectori:* 35x35 mm

Code/ Cod	Finish / Finisaj	Height/ Înălţime (H)	Length/ Lăţime (L)	Centres/ Interax (A)	No el/Nr elemenţi	Weight/ Greutate	Volume/ Volum	OUTPUT/PUTERE TERMICĂ (watt)		
								Δt=30°C	Δt=50°C	Δt=60°C
		mm	mm	mm	pcs	kg	l	W	W	W
MBR800*01V9010	RAL 9010 white/alb*	800	89	695	1	6,40	1,40	112	214	267
MBR800*03V9010		800	287	695	3	19,40	4,30	340	649	812
MBR800*04V9010		800	386	695	4	25,90	5,80	454	867	1084
MBR800*05V9010		800	485	695	5	32,40	7,20	568	1085	1356
MBR1800*01V9010		1800	89	1695	1	14,20	3,00	244	467	583
MBR1800*03V9010		1800	287	1695	3	42,60	9,10	738	1408	1760
MBR1800*04V9010		1800	386	1695	4	56,90	12,10	984	1879	2348
MBR1800*05V9010		1800	485	1695	5	71,10	15,10	1231	2349	2937
MBR800*01X	Stainless steel /INOX	800	89	695	1	6,40	1,40	83	158	198
MB2A1800*01XL		1800	89	1695	1	14,20	3,00	181	346	432

We can make custom dimensions, after technical analysis. | *Putem executa dimensiuni speciale, în urma unei analize tehnice.*

Hydraulic connections/ *Conexiuni hidraulice***

S1 S2 S3 S4

* For other colours, put your desired RADOX colour code instead of 9010 (standard white). For more details, see page 168
Pentru alte culori, se pune codul culorii RADOX dorite in locul codului 9010 (standard alb). Mai multe detalii la pag. 168

** When you order, you must mention the type of connection you require. The price changes according to the requirements.
Când comandaţi trebuie să menţionaţi tipul de alimentare necesar. Preţul se modifică în funcţie de cerinţe.

Valves are not included and must be ordered separately, if required.
Robineţii nu sunt incluşi şi trebuie comandaţi separat, la cerere.

Valves are not included and must be ordered separately, if required.
Robineţii nu sunt incluşi şi trebuie comandaţi separat, la cerere.

MULTICOLONA

MULTICOLONA range is available in a variety of lengths and heights and in three depths to give the optimum output for any location. Exceptionally attractive, with the possibility of making a radiator in different colours, stainless steel and chrome finish, depending on its destination and final setting, MULTICOLONA is suitable for any commercial, retail, public sector and residential projects.

Gama MULTICOLONA este disponibilă într-o varietate de lungimi, înălţimi şi trei adâncimi, pentru un confort termic optim necesar oricărei încăperi. Un model atractiv, disponibil în diferite culori, inox sau cromat, MULTICOLONA este potrivit pentru proiecte comerciale, din sectorul public şi proiecte rezidenţiale.

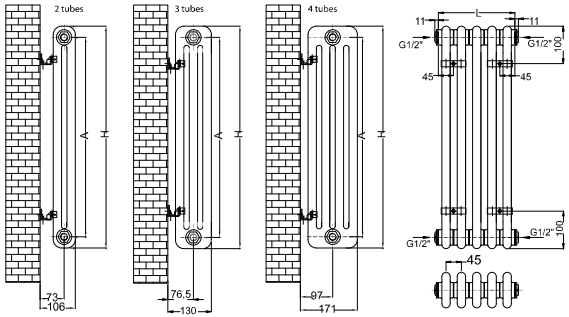

Max. working pressure/ *Presiune max. de lucru* 7 bar

Max. working temperature/ *Temperatură max. de lucru* 90˚C

Mounting kit included/ *Kit montaj inclus:* K19 page 177

Factory pressure test/ *Presiune de probă:* 10 bar

Elements/*Elemenţi:* Ø25mm

	Code/ Cod	Finish / Finisaj	Height/ Înălţime (H)	Length/ Lăţime (L)	Centres/ Interax (A)	No el/Nr elemenţi	Weight/ Greutate	Volume/ Volum	OUTPUT/PUTERE TERMICĂ (watt)		
									Δt=30°C	Δt=50°C	Δt=60°C
			mm	mm	mm	pcs	kg	l	W	W	W
Multicolona 2	MKO657*05XL	Stainless steel /INOX	667	229	600	5	6,13	4,51	116	220	276
	M2C667*10XL		667	459	600	10	12,27	9,02	231	441	551
	M2C1867*05XL		1867	229	1800	5	14,58	11,73	298	570	712
	M2C1867*10XL		1867	459	1800	10	29,17	23,47	597	1139	1424
	M2C2067*05XL		2067	229	2000	5	15,99	12,94	329	628	785
	M2C2067*10XL		2067	459	2000	10	31,98	25,87	658	1255	1569
Multicolona 3	M3C667*05V9010	RAL 9010 white/alb*	667	229	600	5	9,80	5,38	226	431	539
	M3C667*10V9010		667	459	600	10	17,20	10,76	452	862	1077
	M3C1867*05V9010		1867	229	1800	5	21,27	12,60	656	1252	1564
	M3C1867*10V9010		1867	459	1800	10	42,55	25,21	1192	2275	2844
	M3C2067*05V9010		2067	229	2000	5	23,39	13,81	658	1256	1569
	M3C2067*10V9010		2067	459	2000	10	46,77	27,61	1316	2511	3139
	M3C667*05CR	Chrome / Cromat	667	229	600	5	9,80	5,38	174	332	414
	M3C667*10CR		667	459	600	10	17,20	10,76	347	663	829
	M3C1867*05CR		1867	229	1800	5	21,27	12,60	504	963	1203
	M3C1867*10CR		1867	459	1800	10	42,55	25,21	917	1750	2188
	M3C2067*05CR		2067	229	2000	5	23,39	13,81	506	966	1207
	M3C2067*10CR		2067	459	2000	10	46,77	27,61	1012	1932	2414
Multicolona 4	M4C667*05XL	Stainless steel /INOX	667	229	600	5	13,70	6,83	220	420	525
	M4C667*10XL		667	459	600	10	26,13	13,66	440	840	1050
	M4C1867*05XL		1867	229	1800	5	29,97	16,46	586	1118	1398
	M4C1867*10XL		1867	459	1800	10	59,93	32,91	1172	2236	2795
	M4C2067*05XL		2067	229	2000	5	32,78	18,06	647	1234	1543
	M4C2067*10XL		2067	459	2000	10	65,57	36,12	1294	2469	3086

We can make custom dimensions, after technical analysis. | *Putem executa dimensiuni speciale, în urma unei analize tehnice.*

Hydraulic connections/ *Conexiuni hidraulice***

* For other colours, put your desired RADOX colour code instead of 9010 (standard white). For more details, see page 168
Pentru alte culori, se pune codul culorii RADOX dorite in locul codului 9010 (standard alb). Mai multe detalii la pag. 168

** When you order, you must mention the type of connection you require. The price changes according to the requirements.
Când comandaţi trebuie să menţionaţi tipul de alimentare necesar. Preţul se modifică în funcţie de cerinţe.

Valves are not included and must be ordered separately, if required.
Robineţii nu sunt incluşi şi trebuie comandaţi separat, la cerere.

MULTICOLONA SQUARE

MULTICOLONA SQUARE is a classic steel column radiator, ideal for most applications. Its modular design allows it to be easily personalized in a wide range of sizes and finishes, very versatile in both modern and period settings. When sometimes all you need is a radiator with a simple look and great heat outputs, MULTICOLONNA SQUARE is just what you are looking for.

MULTICOLONA SQUARE este un radiator ideal pentru orice încăpere. Designul modular permite personalizarea, având la dispoziţie o gamă largă de dimensiuni şi finisaje. Este un model versatil care va completa cu succes un stil arhitectural modern, minimalist, dar şi un ambient rafinat şi pretenţios. Atunci când aveţi nevoie de un radiator cu un design simplu, dar atractiv şi cu putere termică mare, MULTICOLONA SQUARE este alegerea potrivită!

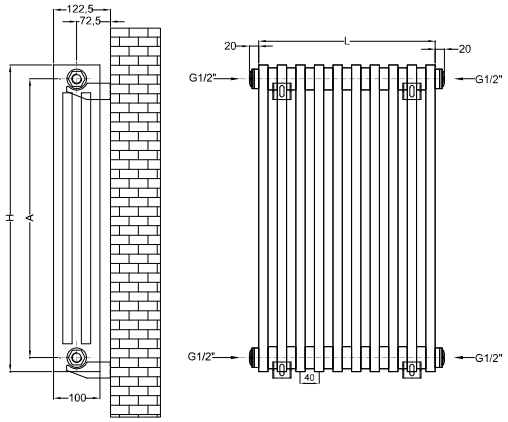

Max. working pressure/ *Presiune max. de lucru* 7 bar

Max. working temperature/ *Temperatură max. de lucru* 90˚C

Mounting kit included/ *Kit montaj inclus*: K15 page 177

Factory pressure test/ *Presiune de probă*: 10 bar

Elements/*Elemenţi*: 20x20mm

Code/ Cod	Finish / Finisaj	Height/ Înălţime (H)	Length/ Lăţime (L)	Centres/ Interax (A)	No el/Nr elemenţi	Weight/ Greutate	Volume/ Volum	OUTPUT/PUTERE TERMICĂ (watt)		
								Δt=30°C	Δt=50°C	Δt=60°C
		mm	mm	mm	pcs	kg	l	W	W	W
MKOS400*10V9010	RAL 9010 white/alb*	660	380	600	10	20,80	7,00	472	901	1126
MKOS600*15V9010		660	580	600	15	31,10	10,50	708	1351	1689
MKOS800*20V9010		660	780	600	20	41,50	14,00	944	1802	2252
MKOS400*10CR	Chrome / Cromat	660	380	600	10	20,80	7,00	363	693	866
MKOS600*15CR		660	580	600	15	31,10	10,50	545	1039	1299
MKOS800*20CR		660	780	600	20	41,50	14,00	726	1386	1732
MKOS660*10XL	Stainless steel /INOX	660	380	600	10	20,80	7,00	350	667	834
MKOS660*15XL		660	580	600	15	31,10	10,50	524	1001	1251
MKOS660*20XL		660	780	600	20	41,50	14,00	699	1335	1668

We can make custom dimensions, after technical analysis. | *Putem executa dimensiuni speciale, în urma unei analize tehnice.*

Hydraulic connections/ *Conexiuni hidraulice***

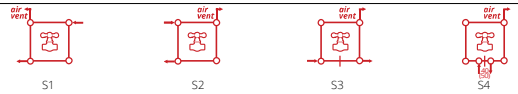

* For other colours, put your desired RADOX colour code instead of 9010 (standard white). For more details, see page 168
Pentru alte culori, se pune codul culorii RADOX dorite in locul codului 9010 (standard alb). Mai multe detalii la pag. 168

** When you order, you must mention the type of connection you require. The price changes according to the requirements.
Când comandaţi trebuie să menţionaţi tipul de alimentare necesar. Preţul se modifică în funcţie de cerinţe.

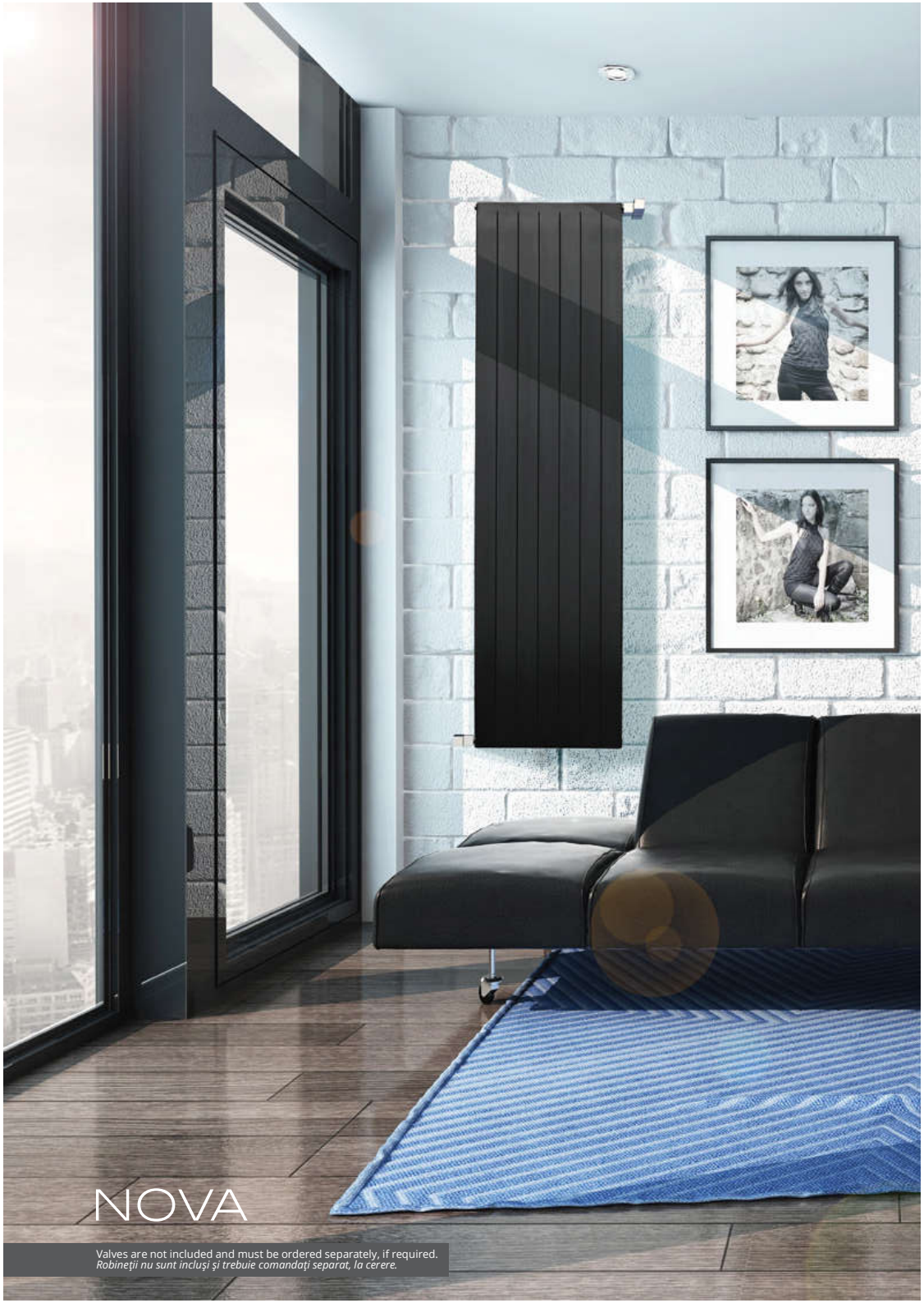

Valves are not included and must be ordered separately, if required.
Robineţii nu sunt incluşi şi trebuie comandaţi separat, la cerere.

NOVA®

This tall, versatile radiator, with its slim panels, however good outputs, is an interior designers dream. Very easy to install, NOVA is a vertical radiator but also available as an horizontal radiator. Also it can be accessorized with one or more towel bars, placed where the client wishes.

Acest radiator înalt, cu o bună putere termică, este visul oricărui designer de interior. NOVA este foarte uşor de instalat, disponibil în variantă verticală şi orizontală. De asemenea, poate fi accesorizat cu unul sau mai multe suporturi pentru prosoape.

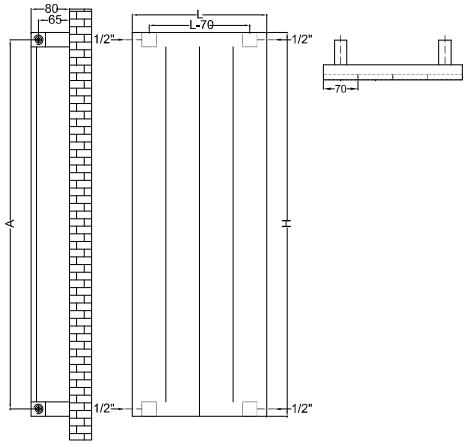

Max. working pressure/ *Presiune max. de lucru* 4 bar

Max. working temperature/ *Temperatură max. de lucru* 90˚C

Mounting kit included/ *Kit montaj inclus:* K06 page 177

Factory pressure test/ *Presiune de probă:* 5.2 bar

Elements/*Elemenţi:* 70x11mm

Code/ Cod	Finish / Finisaj	Height/ Înălţime (H)	Length/ Lăţime (L)	Centres/ Interax (A)	No el/Nr elemenţi	Weight/ Greutate	Volume/ Volum	OUTPUT/PUTERE TERMICĂ (watt)			
								Δt=30°C	Δt=50°C	Δt=60°C	electric***
		mm	mm	mm	pcs	kg	l	W	W	W	W
NO1200*04V9010	RAL 9010 white/ alb*	1200	280	1170	4	9,50	2,90	185	353	423	300
NO1200*06V9010		1200	420	1170	6	14,20	4,30	274	522	627	600
NO1200*09V9010		1200	630	1170	9	21,30	6,40	407	777	932	900
NO1500*04V9010		1500	280	1470	4	11,70	3,50	231	440	528	500
NO1500*06V9010		1500	420	1470	6	17,60	5,20	341	652	782	600
NO1500*09V9010		1500	630	1470	9	26,30	7,90	508	969	1163	1200
NO1800*04V9010		1800	280	1770	4	14,00	4,10	276	527	633	600
NO1800*06V9010		1800	420	1770	6	20,90	6,20	409	781	937	900
NO1800*09V9010		1800	630	1770	9	31,30	9,30	608	1161	1394	1200

We can make custom dimensions, after technical analysis. | *Putem executa dimensiuni speciale, în urma unei analize tehnice.*
The mentioned code is for hydronic version. | *Codul menţionat este pentru versiunea hidraulică.*

Hydraulic connections for vertical version/ Conexiuni hidraulice versiune verticală**

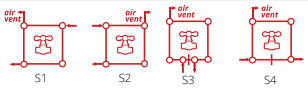

Hydraulic connections for horizontal version/ Conexiuni hidraulice versiune orizontală**

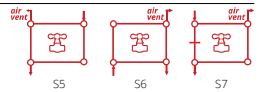

* For other colours, put your desired RADOX colour code instead of 9010 (standard white). For more details, see page 168
Pentru alte culori, se pune codul culorii RADOX dorite in locul codului 9010 (standard alb). Mai multe detalii la pag. 168

** When you order, you must mention the type of connection you require. The price changes according to the requirements.
Când comandaţi trebuie să menţionaţi tipul de alimentare necesar. Preţul se modifică în funcţie de cerinţe.

*** NOVA PMIX2 is the electric version of NOVA. Please order accordingly.
NOVA PMIX2 este modelul electric al radiatorului NOVA si trebuie comandat cu aceasta denumire

Valves are not included and must be ordered separately, if required.
Robineţii nu sunt incluşi şi trebuie comandaţi separat, la cerere.

NOVA GLASS®

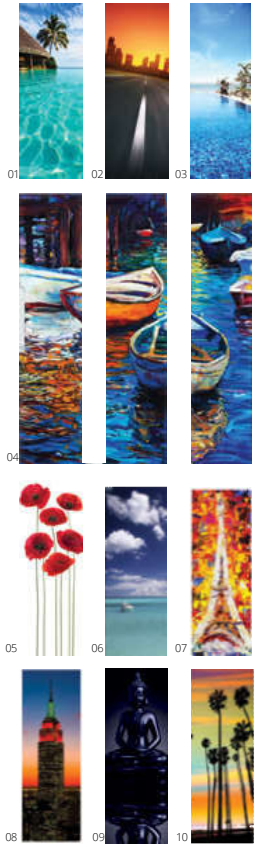

For more images, see next pages. *Găsiţi mai multe imagini, în paginile următoare.*

An exquisite radiant design, NOVA GLASS's tubes are concealed behind a work of art (of your choosing) painted on a panel of glass. A mirror can be affixed in lieu of artwork. It is available horizontally or vertically, in any colour with three mirrored finishes (clear, grey and bronze) and is fitted with a 6mm safety glass backing. Also, it can be accessorized with one or more towel bars placed where the client wishes.

NOVA GLASS este un radiator splendid, elementţi sunt inteligent ascunşi în spatele unui panou personalizat cu o imagine spectaculoasă, de orice culoare, cu orice imagine sau chiar cu o oglindă clară, gri sau bronz. Orice interior poate fi completat cu un radiator original NOVA GLASS, eficient şi puternic, disponibil în variantă orizontală sau verticală şi chiar electric. Toate radiatoarele au sticlă securizată de 6 mm şi sunt ideale pentru orice cameră. De asemenea, poate fi accesorizat cu unul sau mai multe suporturi pentru prosoape.

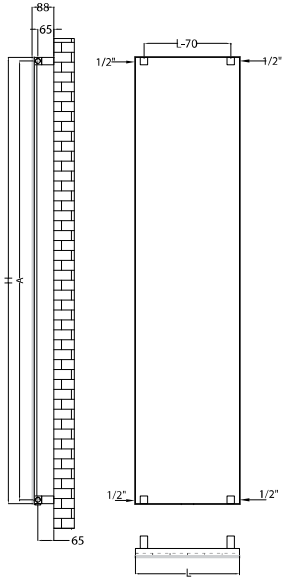

Max. working pressure/
Presiune max. de lucru 4 bar

Max. working temperature/
Temperatură max. de lucru 90 °C

Mounting kit included/
Kit montaj inclus: K06 page 177

Factory pressure test/
Presiune de probă: 5.2 bar

Elements/*Elementţi:*
70x11mm

	Code/ Cod	Finish / Finisaj	Height/ Înălţime (H)	Length/ Lăţime (L)	Centres/ Interax (A)	No el/Nr elementţi	Weight/ Greu-tate	Volume/ Volum	OUTPUT/PUTERE TERMICĂ (watt)			
									Δt=30°C	Δt=50°C	Δt=60°C	electric***
			mm	mm	mm	pcs	kg	l	W	W	W	W
NOVA GLASS	NO1200*06V9010ST	RAL 9010 white/ alb*	1200	420	1170	6	19,20	4,30	274	522	627	600
NOVA GLASS	NO1500*06V9010ST	RAL 9010 white/ alb*	1500	420	1470	6	23,90	5,20	341	652	782	600
NOVA GLASS	NO1800*06V9010ST	RAL 9010 white/ alb*	1800	420	1770	6	28,50	6,20	409	781	937	900
NOVA MIRROR	NO1200*06V9010GLMI	RAL 9010 white/ alb*	1200	420	1170	6	19,20	4,30	274	522	627	600
NOVA MIRROR	NO1500*06V9010GLMI	RAL 9010 white/ alb*	1500	420	1470	6	23,90	5,20	341	652	782	600
NOVA MIRROR	NO1800*06V9010GLMI	RAL 9010 white/ alb*	1800	420	1770	6	28,50	6,20	409	781	937	900

We can make custom dimensions, after technical analysis. | *Putem executa dimensiuni speciale, în urma unei analize tehnice.*
The mentioned code is for hydronic version. | *Codul menţionat este pentru versiunea hidraulică.*

Hydraulic connections for vertical version/ Conexiuni hidraulice versiune verticală**

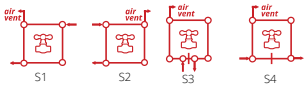

Hydraulic connections for horizontal version/ Conexiuni hidraulice versiune orizontală**

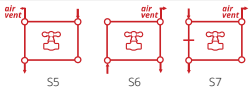

* For other colours, put your desired RADOX colour code instead of 9010 (standard white). For more details, see page 168
Pentru alte culori, se pune codul culorii RADOX dorite in locul codului 9010 (standard alb). Mai multe detalii la pag. 168

** When you order, you must mention the type of connection you require. The price changes according to the requirements.
Când comandaţi trebuie să menţionaţi tipul de alimentare necesar. Preţul se modifică în funcţie de cerinţe.

*** NOVA PMIX2 GLASS and NOVA PMIX 2 MIRROR are the electric version of NOVA with glass and mirror. Please order accordingly.
NOVA PMIX2 GLASS si NOVA PMIX2 MIRROR sunt modelele electrice ale radiatorului NOVA cu imagine si cu oglinda si trebuie comandate cu aceste denumiri.

Image glass radiators | *Radiatoare cu sticlă*

Our image glass radiators spread heat through beautiful images, becoming the canvas of a painter or the support of your life impressions. Our RADOX glass or mirror radiator becomes a design object that personalizes your room, a perfect and unique item. You can choose from our large image gallery–free of charge, or you can bring your favorite images, which will capture forever on the radiator your desired image. For more image ideas, you can take a look at www.shutterstock.com. There are more than 350 million images available for sale. The chosen image must be in digital format (jpg, tif, eps), minimum resolution 300 dpi, 15MB+ in size and depending on the height and width of the radiator a minimum 2500px is required on the small side. Photos taken on most smartphones are not good enough quality. When choosing an image please remember the shape of the radiator. Images will be cropped to fit. In all cases, the client will receive visual proof of the application on the radiator, and only after approval, the order is confirmed.

As image provider, the customer is responsible for complying with applicable copyright, privacy etc. regulations.

Radiatoarele RADOX personalizate cu sticlă NOVA GLASS şi COMBI GLASS, răspândesc căldura prin intermediul unor imagini spectaculoase sau fotografii ale unor momente dragi din viaţa voastră. Radiatorul nostru cu sticlă este un produs funcţional, cu un randament termic foarte bun, însă şi un element unic de design care vă va personaliza camera. Aveţi posibilitatea să alegeţi din galeria noastră mare de imagini – în mod gratuit, sau ne puteţi trimite imaginile preferate, care vor însufleţi pentru totdeauna radiatorul cu imaginea dorită. Pentru mai multe idei de imagine, puteţi să aruncaţi o privire pe www.shutterstock.com, unde există mai mult de 350 de milioane de imagini disponibile de vânzare. Imaginea selectată trebuie să fie în format digital (jpg, tif, eps), rezoluţie minimă 300 dpi, dimensiune de 15 MB + şi, în funcţie de înălţimea şi lăţimea radiatorului, minim 2500 pixeli sunt necesari pentru partea mai îngustă a radiatorului. Fotografiile realizate cu majoritatea telefoanelor smart nu au calitatea necesară acestei proceduri. Atunci când alegeţi o imagine, reţineţi forma radiatorului. Imaginile vor fi tăiate pentru a se potrivi. În toate situaţiile, clientul va primi o dovadă vizuală a imaginii aşa cum va fi pusă pe radiator şi numai după aprobare, comanda va fi confirmată.

Ca furnizor de imagini, clientul este responsabil pentru respectarea reglementărilor aplicabile privind drepturile de autor, confidenţialitate etc.

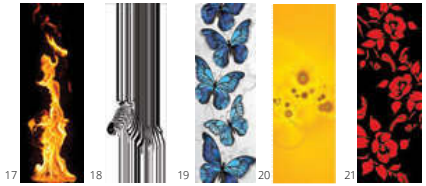

NOVA GLASS with mirror Available vertically or horizontally, NOVA Glass can also have three mirrored finishes (clear, grey and bronze)
NOVA GLASS cu oglindă *Disponibil în variantă verticală sau orizontală, NOVA GLASS poate avea şi 3 finisaje de oglindă : clară, gri sau bronz.*

Image gallery for NOVA GLASS, horizontal version.
Galerie de imagini pentru NOVA GLASS, versiune orizontală.

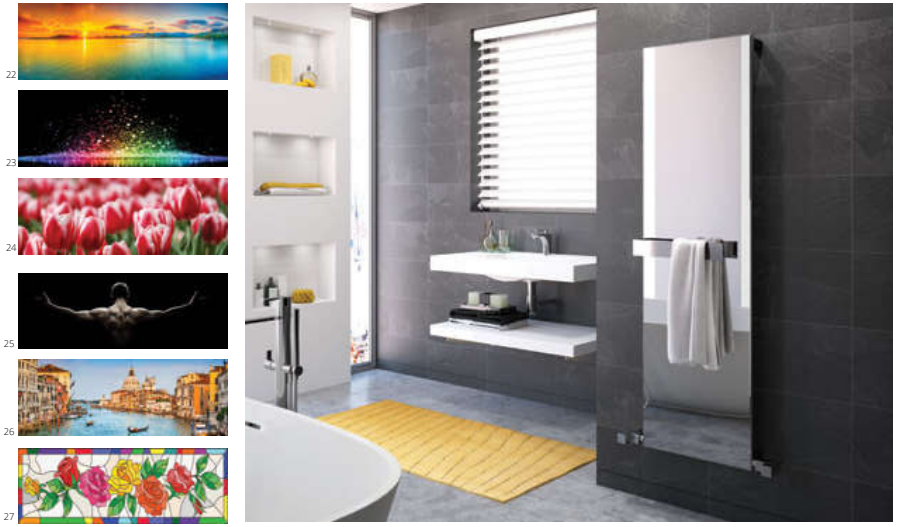

Valves are not included and must be ordered separately, if required.
Robineţii nu sunt incluşi şi trebuie comandaţi separat, la cerere.

NEW/NOU

NOVA MIRAJ

NOVA MIRAJ is a very practical and versatile designer radiator, supplied with one of our three mirror finishes: clear, bronze or grey. Ideal for any room, NOVA MIRAJ is available in all RAL colours.

NOVA MIRAJ este un radiator de design practic şi versatil, livrat împreuna cu o oglinda cu finisaj clar, bronz sau gri. Ideal pentru orice cameră, NOVA MIRAJ este disponibil în toate culorile RAL.

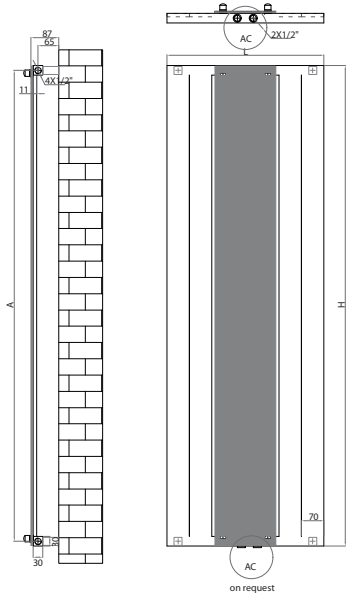

Max. working pressure/ *Presiune max. de lucru* 4 bar

Max. working temperature/ *Temperatură max. de lucru* 90˚C

Mounting kit included/ *Kit montaj inclus*: K06 page 177

Factory pressure test/ *Presiune de probă*: 5.2 bar

Elements/*Elemenţi:* 70x11mm

Code/ Cod	Finish / Finisaj	Height/ Înălţime (H)	Length/ Lăţime (L)	Centres/ Interax (A)	No el/Nr elemenţi	Weight/ Greutate	Volume/ Volum	OUTPUT/PUTERE TERMICĂ (watt)		
								Δt=30°C	Δt=50°C	Δt=60°C
		mm	mm	mm	pcs	kg	l	W	W	W
NOMI1500*04V9010	RAL 9010 white/alb*	1500	490	1470	4	11,90	3,80	273	524	656
NOMI1500*06V9010		1500	630	1470	6	17,60	5,50	402	774	968
NOMI1800*04V9010		1800	490	1770	4	14,10	4,40	323	622	777
NOMI1800*06V9010		1800	630	1770	6	20,90	6,50	478	920	1150

We can make custom dimensions, after technical analysis. | *Putem executa dimensiuni speciale, în urma unei analize tehnice.*

Hydraulic connections/ *Conexiuni hidraulice***

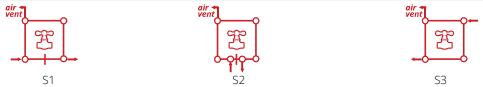

S1 S2 S3

* For other colours, put your desired RADOX colour code instead of 9010 (standard white). For more details, see page 168
Pentru alte culori, se pune codul culorii RADOX dorite in locul codului 9010 (standard alb). Mai multe detalii la pag. 168

** When you order, you must mention the type of connection you require. The price changes according to the requirements.
Când comandaţi trebuie să menţionaţi tipul de alimentare necesar. Preţul se modifică în funcţie de cerinţe.

NOVA PP 45

Valves are not included and must be ordered separately, if required.
Robineţii nu sunt incluşi şi trebuie comandaţi separat, la cerere.

NOVA PP 45

With a unique, individual appeal, very smooth due to the steel panel, Nova PP 45 is suitable for modern lifestyle applications and architectural spaces. Its large panel area provides excellent heat outputs, ideal for modern living rooms or offices. Finish your home with a true original Nova PP 45 finished in any RAL colours and available as vertical radiator. Also, it can be accessorized with one or more towel bars placed where the client wishes.

Nova PP 45 este un model cu un farmec aparte, designul unic, cu panourile de oţel netede fiind în ton cu stilul de viaţă modern. Panourile generoase oferă confort termic excelent, fiind o piesă de design ideală pentru birou sau un living modern. Este disponibil în orice culoare RAL, variantă verticală. De asemenea, poate fi accesorizat cu unul sau mai multe suporturi pentru prosoape.

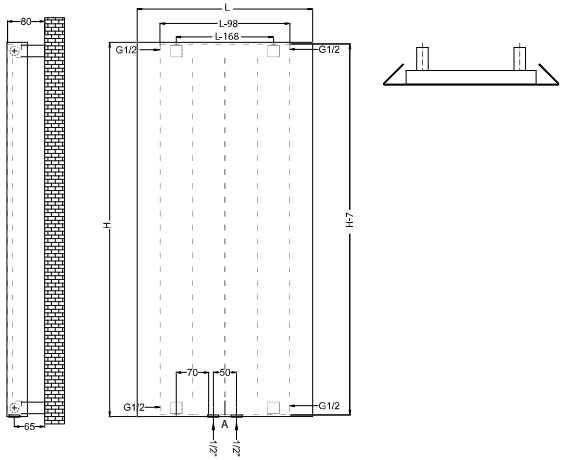

Max. working pressure/ *Presiune max. de lucru* 4 bar

Max. working temperature/ *Temperatură max. de lucru* 90˚C

Mounting kit included/ *Kit montaj inclus:* K06 page 177

Factory pressure test/ *Presiune de probă:* 5.2 bar

Elements/*Elemenţi:* 70x11mm

Code/ Cod	Finish / Finisaj	Height/ Înălţime (H)	Length/ Lăţime (L)	Centres/ Interax (A)	No el/Nr elemenţi	Weight/ Greu-tate	Volume/ Volum	OUTPUT/PUTERE TERMICĂ (watt)			
								Δt=30°C	Δt=50°C	Δt=60°C	electric***
		mm	mm	mm	pcs	kg	l	W	W	W	W
NOPP451200*04V9010	RAL 9010 white/ alb*	1207	378	50	4	13,10	2,90	185	353	423	300
NOPP451200*06V9010		1207	518	50	6	19,10	4,30	274	522	627	600
NOPP451200*09V9010		1207	728	50	9	23,30	6,40	407	777	932	900
NOPP451500*04V9010		1507	378	50	4	16,20	3,50	231	440	528	500
NOPP451500*06V9010		1507	518	50	6	23,70	5,20	341	652	782	600
NOPP451500*09V9010		1507	728	50	9	34,90	7,90	508	969	1163	1200
NOPP451800*04V9010		1807	378	50	4	19,40	4,10	276	527	633	600
NOPP451800*06V9010		1807	518	50	6	28,20	6,20	409	781	937	900
NOPP451800*09V9010		1807	728	50	9	41,60	9,30	608	1161	1394	1200

We can make custom dimensions, after technical analysis. | *Putem executa dimensiuni speciale, în urma unei analize tehnice.*
The mentioned code is for hydronic version. | *Codul menţionat este pentru versiunea hidraulică.*

Hydraulic connections/ *Conexiuni hidraulice***

* For other colours, put your desired RADOX colour code instead of 9010 (standard white). For more details, see page 168
Pentru alte culori, se pune codul culorii RADOX dorite in locul codului 9010 (standard alb). Mai multe detalii la pag. 168

** When you order, you must mention the type of connection you require. The price changes according to the requirements.
Când comandaţi trebuie să menţionaţi tipul de alimentare necesar. Preţul se modifică în funcţie de cerinţe.

*** NOVA PPMIX2 is the electric version of NOVA PP45. Please order accordingly.
NOVA PPMIX2 este modelul electric al radiatorului NOVA PP45 si trebuie comandat cu aceasta denumire

Valves are not included and must be ordered separately, if required.
Robineţii nu sunt incluşi şi trebuie comandaţi separat, la cerere.

RC CONVECTORS

With a clean design, our RC convectors provide a very high heat output. Suitable for most environments - commercial, industrial and domestic installations, RC convectors are constructed from high grade steel tubes. Designed to provide comfort heating in applications where safety and hygiene are paramount, RC convectors are especially suitable for hospitals, care homes, day centres, playrooms, surgeries and nurseries. With their rounded corners, RC convectors are available in all our RAL colours.

Cu un design simplu, convectorii RC conferă o putere termică ridicată. Adaptabili oricărui spaţiu - comercial, industrial, rezidenţial - convectorii RC sunt realizaţi din elemenţi de oţel de înaltă calitate. Proiectaţi pentru a oferi confort termic în locaţii în care siguranţa şi igiena sunt primordiale, convectorii RC se recomandă pentru spitale, case de îngrijire, centre de zi, camere de joacă si creşe. Cu colţuri rotunjite, convectorii RC sunt disponibili vopsiti în orice culoare din gama RAL.

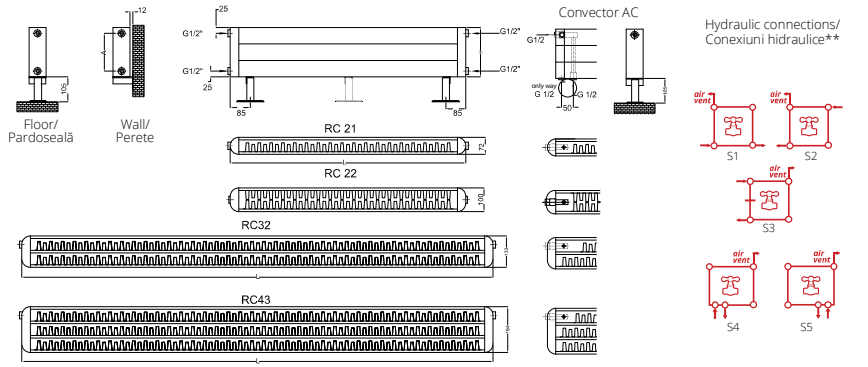

Max. working pressure/ *Presiune max. de lucru* 4 bar

Max. working temperature/ *Temperatură max. de lucru* 90˚C

Mounting kit included/ *Kit montaj inclus:* K18 page 177

Factory pressure test/ *Presiune de probă:* 5.2 bar

Elements/*Elemenţi:* 70x11mm

	Code/ Cod	Finish / Finisaj	Height/ Înălţime (H)	Length/ Lăţime (L)	Centres/ Interax (A)	No el/Nr elemenţi	Weight/ Greu-tate	Volume/ Volum	OUTPUT/PUTERE TERMICĂ (watt)			
									Δt=30°C	Δt=50°C	Δt=60°C	electric***
			mm	mm	mm	pcs	kg	l	W	W	W	W
21	CV21/140/1200V9010	RAL 9010 white/ alb*	140	1200	90	4	12,50	2,90	316	603	754	600
	RC21/140/1500V9010		140	1500	90	4	15,80	3,60	400	763	954	900
	CV21/210/1200V9010		210	1200	160	6	18,90	4,40	471	899	1124	1200
	CV21/210/1500V9010		210	1500	160	6	23,90	5,40	597	1139	1423	1500
	CV21/280/1200V9010		280	1200	230	8	25,30	5,90	626	1195	1494	1500
	CV21/280/1500V9010		280	1500	230	8	32,00	7,10	793	1514	1893	1500
22	CV22/140/1200V9010	RAL 9010 white/ alb*	140	1200	90	4	16,20	2,90	439	839	1048	900
	CV22/140/1500V9010		140	1500	90	4	20,60	3,60	560	1068	1335	1200
	CV22/210/1200V9010		210	1200	160	6	24,60	4,40	661	1262	1577	1500
	CV22/210/1500V9010		210	1500	160	6	31,30	5,40	843	1608	2010	1500
	CV22/280/1200V9010		280	1200	230	8	33,00	5,90	883	1685	2106	1500
	CV22/280/1500V9010		280	1500	230	8	41,90	7,10	1125	2148	2685	1500
32	CV32/140/1200V9010	RAL 9010 white/ alb*	140	1200	90	6	20,40	4,10	521	995	1244	1200
	CV32/140/1500V9010		140	1500	90	6	25,90	5,10	664	1267	1583	1500
	CV32/210/1200V9010		210	1200	160	9	30,80	6,20	784	1496	1870	1500
	CV32/210/1500V9010		210	1500	160	9	39,10	7,70	998	1905	2382	1500
	CV32/280/1200V9010		280	1200	230	12	41,30	8,30	1047	1997	2497	1500
	CV32/280/1500V9010		280	1500	230	12	56,10	10,80	1429	2727	3408	1500
43	CV43/140/1200V9010	RAL 9010 white/ alb*	140	1200	90	8	28,20	5,30	727	1387	1734	-
	CV43/140/1500V9010		140	1500	90	8	35,90	6,60	927	1770	2212	-
	CV43/210/1200V9010		210	1200	160	12	42,70	8,00	1097	2093	2617	-
	CV43/210/1500V9010		210	1500	160	12	54,40	9,90	1400	2672	3340	-
	CV43/280/1200V9010		280	1200	230	16	57,20	10,70	1467	2800	3499	-
	CV43/280/1500V9010		280	1500	230	16	72,80	13,30	1873	3575	4468	-

Minimum height for RC CONVECTOR central connections is 140mm/
Înălţimea minimă pentru convectorii RC cu atac central este 140mm.

● We can make custom dimensions, after technical analysis. | *Putem executa dimensiuni speciale, în urma unei analize tehnice.*
The mentioned code is for hydronic version. | *Codul menţionat este pentru versiunea hidraulică.*

* For other colours, put your desired RADOX colour code instead of 9010 (standard white). For more details, see page 168
Pentru alte culori, se pune codul culorii RADOX dorite in locul codului 9010 (standard alb). Mai multe detalii la pag. 168

** When you order, you must mention the type of connection you require. The price changes according to the requirements.
Când comandaţi trebuie să menţionaţi tipul de alimentare necesar. Preţul se modifică în funcţie de cerinţe.

Valves are not included and must be ordered separately, if required.
Robineţii nu sunt incluşi şi trebuie comandaţi separat, la cerere.

®SLIM

With its elegant vertical steel tubes, SLIM is a minimalist yet striking contemporary radiator that quickly catches the eye with its stylish looks. SLIM is available in single (mono) or double configuration (bi) - where the radiator is built with a second set of piping at the rear for much greater outputs. Crafted utilizing unique welding technology, SLIM has white or other RAL colour finish, and also can be ordered in sleek chrome finish.

SLIM este, prin definiţie, un radiator elegant care arată perfect într-un design contemporan. Este disponibil în varianta mono sau dublă - radiatorul având încă un set de elementi pe spatele colectorului pentru o putere mai mare. SLIM este realizat folosind o tehnologie unică de sudare şi poate fi comandat în finisaj cromat sau în orice culoare RAL.

SLIM bi

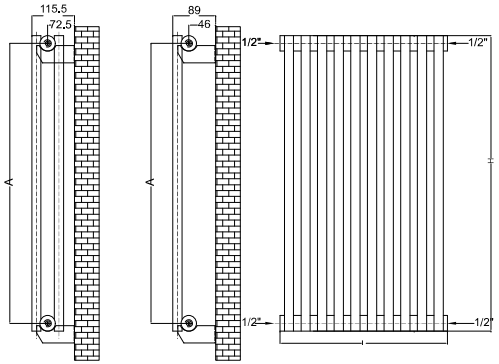

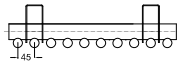

SLIM mono

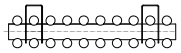

SLIM bi

Max. working pressure/ *Presiune max. de lucru* 10 bar

Max. working temperature/ *Temperatură max. de lucru* 90˚C

Mounting kit included/ *Kit montaj inclus:* K22/15 page 177

Factory pressure test/ *Presiune de probă:* 13 bar

Elements/ *Elemenţi:* Ø25mm

Collectors/ *Colectori:* Ø42mm

	Code/ Cod	Finish / Finisaj	Height/ Înălţime (H)	Length/ Lăţime (L)	Centres/ Interax (A)	No el/Nr elemenţi	Weight/ Greu-tate	Volume/ Volum	OUTPUT/PUTERE TERMICĂ (watt)		
									Δt=30°C	Δt=50°C	Δt=60°C
			mm	mm	mm	pcs	kg	l	W	W	W
MONO	SM1000*10V9010	RAL 9010 white/ alb*	1000	453	958	10	9,30	5,00	249	475	570
	SM1000*20V9010		1000	903	958	20	18,60	10,10	498	1116	1339
	SM1500*10V9010		1500	453	1458	10	12,90	7,00	357	681	818
	SM1500*20V9010		1500	903	1458	20	25,90	14,10	714	1363	1635
	SM1800*10V9010		1800	453	1758	10	15,10	8,20	422	805	966
	SM1800*20V9010		1800	903	1758	20	30,30	16,50	844	1610	1932
	SM1000*10CR	Chrome / Cromat	1000	453	958	10	9,30	5,00	192	366	439
	SM1000*20CR		1000	903	958	20	18,60	10,10	383	858	1030
	SM1500*10CR		1500	453	1458	10	12,90	7,00	275	524	629
	SM1500*20CR		1500	903	1458	20	25,90	14,10	549	1048	1258
	SM1800*10CR		1800	453	1758	10	15,10	8,20	325	619	743
	SM1800*20CR		1800	903	1758	20	30,30	16,50	649	1239	1486
BI	SB1000*10V9010	RAL 9010 white/ alb*	1000	453	958	20	16,80	9,00	445	849	1019
	SB1000*20V9010		1000	903	958	40	33,60	18,10	890	1698	2037
	SB1500*10V9010		1500	453	1458	20	24,10	13,10	661	1261	1513
	SB1500*20V9010		1500	903	1458	40	48,20	26,10	1321	2522	3026
	SB1800*10V9010		1800	453	1758	20	28,50	15,50	790	1508	1810
	SB1800*20V9010		1800	903	1758	40	57,00	30,90	1581	3016	3620

We can make custom dimensions, after technical analysis. | *Putem executa dimensiuni speciale, în urma unei analize tehnice.*

Hydraulic connections/ *Conexiuni hidraulice***

S1 S2 S3 S4

* For other colours, put your desired RADOX colour code instead of 9010 (standard white). For more details, see page 168
Pentru alte culori, se pune codul culorii RADOX dorite in locul codului 9010 (standard alb). Mai multe detalii la pag. 168

** When you order, you must mention the type of connection you require. The price changes according to the requirements.
Când comandaţi trebuie să menţionaţi tipul de alimentare necesar. Preţul se modifică în funcţie de cerinţe.

TOSCA 15

Valves are not included and must be ordered separately, if required.
Robineţii nu sunt incluşi şi trebuie comandaţi separat, la cerere.

TOSCA 15®

Constructed in steel to remain durable over time, TOSCA 15 is the ideal radiator for elegant spaces. Optimum quality, comfort, innovation and exclusive design: these are the foundations on which TOSCA 15 was created, a stylish and powerful radiator.

Realizat din oţel ca să rămână durabil în timp, TOSCA 15 este radiatorul ideal pentru spaţii elegante. Calitate optimă, confort, inovaţie şi design exclusiv: acestea sunt bazele pe care a fost creat TOSCA 15, un radiator cu stil şi puternic.

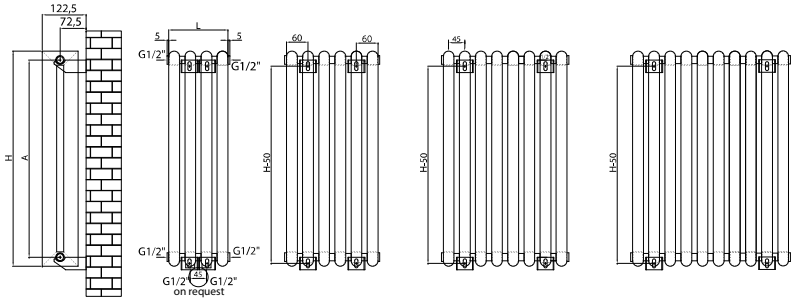

Max. working pressure/ *Presiune max. de lucru* 10 bar

Max. working temperature/ *Temperatură max. de lucru* 90˚C

Mounting kit included/ *Kit montaj inclus:* K15 page 177

Factory pressure test/ *Presiune de probă:* 13 bar

Elements/*Elemenţi:* 40x30mm

Code/ Cod	Finish / Finisaj	Height/ Înălţime (H)	Length/ Lăţime (L)	Centres/ Interax (A)	No el/Nr elemenţi	Weight/ Greu-tate	Volume/ Volum	OUTPUT/PUTERE TERMICĂ (watt)		
								Δt=30°C	Δt=50°C	Δt=60°C
		mm	mm	mm	pcs	kg	l	W	W	W
TSC800*04V9010	RAL 9010 white/ alb*	800	165	750	4	9,50	6,10	219	417	522
TSC800*06V9010		800	255	750	6	14,30	9,10	328	626	783
TSC800*08V9010		800	345	750	8	19,10	12,10	438	835	1044
TSC800*10V9010		800	435	750	10	23,80	15,10	547	1044	1305
TSC1500*04V9010		1500	165	1450	4	17,50	11,20	405	773	966
TSC1500*06V9010		1500	255	1450	6	26,30	16,80	608	1160	1450
TSC1500*08V9010		1500	345	1450	8	35,10	22,40	810	1546	1933
TSC1500*10V9010		1500	435	1450	10	43,90	28,00	1013	1933	2416
TSC1800*04V9010		1800	165	1750	4	21,00	13,40	485	925	1157
TSC1800*06RAL9010		1800	255	1750	6	31,50	20,10	727	1388	1735
TSC1800*08V9010		1800	345	1750	8	42,00	26,80	970	1851	2314
TSC1800*10V9010		1800	435	1750	10	52,50	33,50	1213	2314	2893
TSC2000*04V9010		2000	165	1950	4	23,30	14,90	538	1027	1284
TSC2000*06V9010		2000	255	1950	6	34,90	22,30	807	1541	1926
TSC2000*08V9010		2000	345	1950	8	46,60	29,80	1076	2054	2568
TSC2000*10V9010		2000	435	1950	10	58,30	37,20	1346	2568	3210

We can make custom dimensions, after technical analysis. | *Putem executa dimensiuni speciale, în urma unei analize tehnice.*

Hydraulic connections/ *Conexiuni hidraulice***

* For other colours, put your desired RADOX colour code instead of 9010 (standard white). For more details, see page 168
Pentru alte culori, se pune codul culorii RADOX dorite in locul codului 9010 (standard alb). Mai multe detalii la pag. 168

** When you order, you must mention the type of connection you require. The price changes according to the requirements.
Când comandaţi trebuie să menţionaţi tipul de alimentare necesar. Preţul se modifică în funcţie de cerinţe.

Valves are not included and must be ordered separately, if required.
Robineţii nu sunt incluşi şi trebuie comandaţi separat, la cerere.

NEW/NOU

UGO

UGO is the rectangular brother of BELLINI both slim and efficient radiators with clean lines. Available in either horizontal or vertical models, UGO has a beautiful simple design, with a wide range of colours and dimensions.

UGO este fratele cu ţeavă rectangulară a radiatorului BELLINI, ambele fiind modele înguste, dar eficiente. Cu un design simplu şi frumos, UGO este disponibil într-o gamă mare de culori şi dimensiuni, în variantă verticală sau orizontală.

UGO H

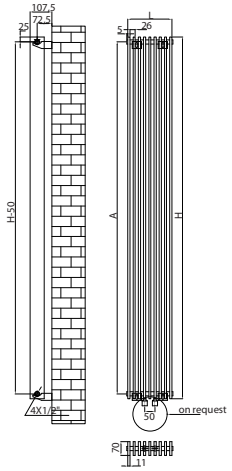

UGO H

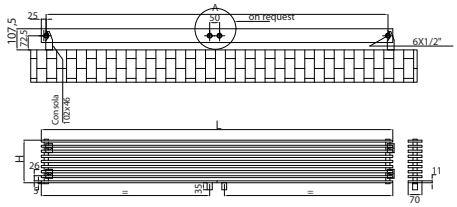

Max. working pressure/ *Presiune max. de lucru* 4 bar

Max. working temperature/ *Temperatură max. de lucru* 90˚C

Mounting kit included/ *Kit montaj inclus*: K15 page 177

Factory pressure test/ *Presiune de probă*: 5.2 bar

Elements/*Elemenţi*: 70x11mm

	Code/ Cod	Finish / Finisaj	Height/ Înălţime (H)	Length/ Lăţime (L)	Centres/ Interax (A)	No el/Nr elemenţi	Weight/ Greutate	Volume/ Volum	OUTPUT/PUTERE TERMICĂ (watt)		
									Δt=30°C	Δt=50°C	Δt=60°C
			mm	mm	mm	pcs	kg	l	W	W	W
UGO H	UGOH600*11V9010	RAL 9010 white/ alb*	271	600	550	11	12,30	3,60	271	517	647
UGO H	UGOH1200*11V9010	RAL 9010 white/ alb*	271	1200	1150	11	24,40	7,20	537	1025	1282
UGO	UGO600*07V9010	RAL 9010 white/ alb*	600	167	550	7	7,80	2,30	172	329	411
UGO	UGO600*11V9010	RAL 9010 white/ alb*	600	271	550	11	12,30	3,60	271	517	647
UGO	UGO600*15V9010	RAL 9010 white/ alb*	600	375	550	15	16,70	4,90	370	706	882
UGO	UGO1200*07V9010	RAL 9010 white/ alb*	1200	167	1150	7	15,50	4,60	342	652	815
UGO	UGO1200*11V9010	RAL 9010 white/ alb*	1200	271	1150	11	24,40	7,20	537	1025	1282
UGO	UGO1200*15V9010	RAL 9010 white/ alb*	1200	375	1150	15	33,30	9,80	733	1398	1748
UGO	UGO1500*07V9010	RAL 9010 white/ alb*	1500	167	1450	7	19,40	5,70	426	814	1017
UGO	UGO1500*11V9010	RAL 9010 white/ alb*	1500	271	1450	11	30,50	8,90	670	1279	1599
UGO	UGO1500*15V9010	RAL 9010 white/ alb*	1500	375	1450	15	41,50	12,20	914	1745	2181
UGO	UGO1800*07V9010	RAL 9010 white/ alb*	1800	167	1750	7	23,20	6,80	511	975	1219
UGO	UGO1800*11V9010	RAL 9010 white/ alb*	1800	271	1750	11	36,50	10,70	803	1533	1916
UGO	UGO1800*15V9010	RAL 9010 white/ alb*	1800	375	1750	15	49,80	14,60	1096	2091	2614

● We can make custom dimensions, after technical analysis. | *Putem executa dimensiuni speciale, în urma unei analize tehnice.*

Hydraulic connections for vertical version/ Conexiuni hidraulice versiune verticală**

S1 S2 S3 S4

Hydraulic connections for horizontal version/ Conexiuni hidraulice versiune orizontală**

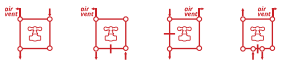

S5 S6 S7 S8

* For other colours, put your desired RADOX colour code instead of 9010 (standard white). For more details, see page 168
Pentru alte culori, se pune codul culorii RADOX dorite in locul codului 9010 (standard alb). Mai multe detalii la pag. 168

** When you order, you must mention the type of connection you require. The price changes according to the requirements.
Când comandaţi trebuie să menţionaţi tipul de alimentare necesar. Preţul se modifică în funcţie de cerinţe.

VERTICA D ®

VERTICA D is all about clean lines, precise engineering and complete practicality. It looks fantastic in lounges, hallways or any other room. With towel hooks specifically designed for it, VERTICA D is the perfect complement to contemporary interiors with its minimal great aesthetic. Available in all RAL colour range and also in stainless steel.

VERTICA D înseamnă linii precise, inginerie excepţională şi utilitate. Este un model ideal pentru holuri spaţioase, saloane sau oricare altă cameră de locuit. Disponibil în orice culoare RAL sau inox, VERTICA D poate fi accesorizat cu diferite agăţătoare (robe hook) proiectate special pentru acest model.

Steel/versiune vopsită

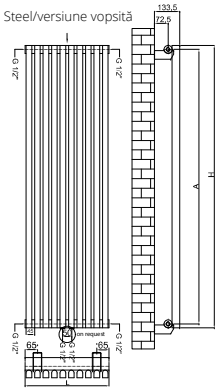

Stainless steel/versiune inox

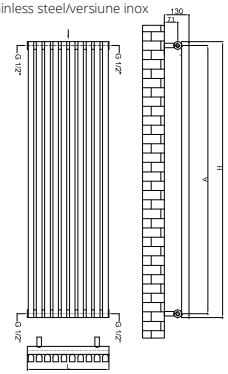

Max. working pressure/ *Presiune max. de lucru* 10 bar

Max. working temperature/ *Temperatură max. de lucru* 90 °C

Mounting kit included/ *Kit montaj inclus:* K12/15 page 177

Factory pressure test/ *Presiune de probă:* 13 bar

Elements/ *Elemenţi:* 40x30mm

Collectors/ *Colectori:* Ø42mm

Code/ Cod	Finish / Finisaj	Height/ Înălţime (H)	Length/ Lăţime (L)	Centres/ Interax (A)	No el/Nr elemenţi	Weight/ Greutate	Volume/ Volum	OUTPUT/PUTERE TERMICĂ (watt)		
								Δt=30°C	Δt=50°C	Δt=60°C
		mm	mm	mm	pcs	kg	l	W	W	W
VD1500*04RAL9010	RAL 9010 white/alb*	1500	175	1458	4	9,10	5,90	207	394	493
VD1500*06V9010		1500	265	1458	6	13,70	8,90	310	592	739
DE445/1500V9010		1500	445	1458	10	22,90	14,90	520	992	1240
DE535/1500V9010		1500	535	1458	12	27,50	17,80	623	1190	1487
DE625/1500V9010		1500	625	1458	14	32,10	20,80	727	1387	1734
DE720/1500V9010		1500	715	1458	16	36,60	23,80	830	1585	1981
VD1800*04RAL9010		1800	175	1758	4	10,80	7,00	245	468	585
VD1800*06V9010		1800	265	1758	6	16,20	10,50	368	703	879
DE445/1800V9010		1800	445	1758	10	27,10	17,60	617	1178	1472
DE535/1800V9010		1800	535	1758	12	32,50	21,10	740	1412	1765
DE625/1800V9010		1800	625	1758	14	37,90	24,70	863	1647	2059
DE720/1800V9010		1800	715	1758	16	43,30	28,20	986	1881	2352
VD1500*04XL	Stainless steel /INOX	1500	175	1458	4	9,10	5,90	153	292	365
VD1500*06XL		1500	265	1458	6	13,70	8,90	230	438	548
VD1500*10XL		1500	445	1458	10	22,90	14,90	385	735	919
VD1800*04XL		1800	175	1758	4	10,80	7,00	182	347	434
VD1800*06XL		1800	265	1758	6	16,20	10,50	273	521	651
VD1800*10XL		1800	445	1758	10	27,10	17,60	457	872	1091

We can make custom dimensions, after technical analysis. | *Putem executa dimensiuni speciale, în urma unei analize tehnice.*

Hydraulic connections/ *Conexiuni hidraulice***

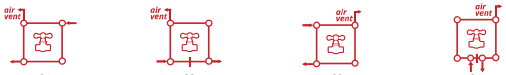

* For other colours, put your desired RADOX colour code instead of 9010 (standard white). For more details, see page 168
Pentru alte culori, se pune codul culorii RADOX dorite in locul codului 9010 (standard alb). Mai multe detalii la pag. 168

** When you order, you must mention the type of connection you require. The price changes according to the requirements.
Când comandaţi trebuie să menţionaţi tipul de alimentare necesar. Preţul se modifică în funcţie de cerinţe.

Valves are not included and must be ordered separately, if required.
Robineţii nu sunt incluşi şi trebuie comandaţi separat, la cerere.

VERTICA D BI

Valves are not included and must be ordered separately, if required.
Robineţii nu sunt incluşi şi trebuie comandaţi separat, la cerere.

VERTICA D BI

Our VERTICA D BI radiators are manufactured using state of the art welding technology, which gives a superior finish because the welds are virtually invisible. With its double configuration, VERTICA D BI boasts superior heat outputs, and can be accessorized with different shapes of towel and robe hooks.

Radiatoarele VERTICA D BI sunt fabricate folosind o tehnologie unică de sudare la interior care oferă o mai bună finisare, astfel încât sudurile sunt, practic, invizibile. Are o configuraţie dublă, ceea ce îi oferă o putere termică sporită.

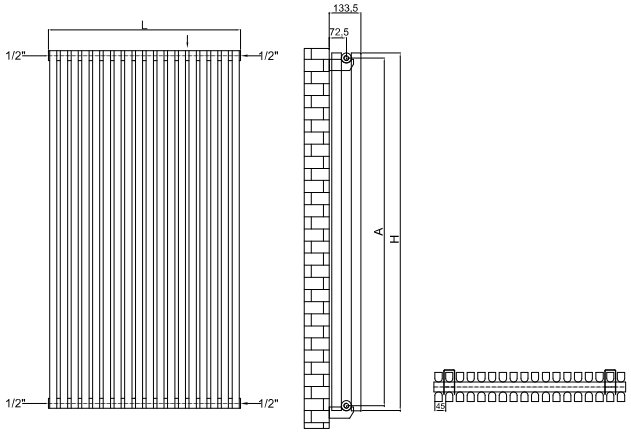

Max. working pressure/ *Presiune max. de lucru* 10 bar

Max. working temperature/ *Temperatură max. de lucru* 90˚C

Mounting kit included/ *Kit montaj inclus:* K15 page 177

Factory pressure test/ *Presiune de probă:* 13 bar

Elements/ *Elemenţi:* 40x30mm

Collectors/ *Colectori:* Ø42mm

Code/ Cod	Finish / Finisaj	Height/ Înălţime (H)	Length/ Lăţime (L)	Centres/ Interax (A)	No el/Nr elemenţi	Weight/ Greutate	Volume/ Volum	OUTPUT/PUTERE TERMICĂ (watt)		
								Δt=30°C	Δt=50°C	Δt=60°C
		mm	mm	mm	pcs	kg	l	W	W	W
VDB060/044.5V9010	RAL 9010 white/alb*	600	445	558	20	18,57	12,03	420	801	1001
VDB060/081V9010		600	815	558	36	33,44	21,66	756	1442	1803
VDB044.5/120V9010		1200	445	1158	20	35,38	23,04	809	1543	1929
VDB080.5/120V9010		1200	805	1158	36	63,70	41,49	1456	2778	3472
VDB044.5/150V9010		1500	445	1458	20	43,78	28,55	1003	1914	2393
VDB080.5/150V9010		1500	805	1458	36	78,83	51,40	1806	3446	4307
VDB044.5/180V9010		1800	445	1758	20	52,19	34,06	1197	2285	2856
VDB080.5/180V9010		1800	805	1758	36	93,96	61,32	2156	4114	5142

We can make custom dimensions, after technical analysis. | *Putem executa dimensiuni speciale, în urma unei analize tehnice.*

Hydraulic connections/ *Conexiuni hidraulice***

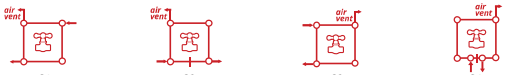

S1 S2 S3 S4

* For other colours, put your desired RADOX colour code instead of 9010 (standard white). For more details, see page 168
Pentru alte culori, se pune codul culorii RADOX dorite in locul codului 9010 (standard alb). Mai multe detalii la pag. 168

** When you order, you must mention the type of connection you require. The price changes according to the requirements.
Când comandaţi trebuie să menţionaţi tipul de alimentare necesar. Preţul se modifică în funcţie de cerinţe.

VERTICA D MIRROR

Valves are not included and must be ordered separately, if required.
Robineţii nu sunt incluşi şi trebuie comandaţi separat, la cerere.

VERTICA D MIRROR

Our exquisite mirrored radiator provides warmth and comfort, and is accompanied by a full-length clear or bronze mirror to enhance and complement its beauty. An unique addition to your home, VERTICA D MIRROR demands attention yet retains a sense of practicality: high outputs, towel and robe hooks available on request, wide range of colour finishes.

Un model care oferă căldură, confort şi este completat de o superbă oglindă (finisaj bronz sau clasic). VERTICA D MIRROR cu siguranţă va atrage atenţia, fiind un radiator ornamental practic şi robust. Poate fi personalizat având la dispoziţie o mare gamă de culori şi accesorii.

Steel/versiune vopsită

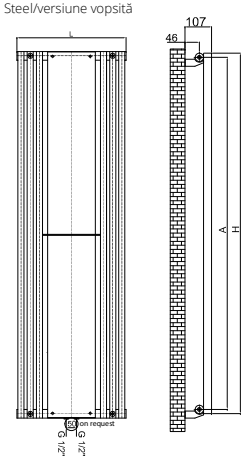

Stainless steel/versiune inox

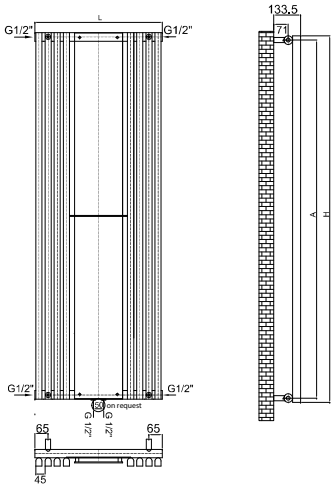

Max. working pressure/ *Presiune max. de lucru* 10 bar

Max. working temperature/ *Temperatură max. de lucru* 90˚C

Mounting kit included/ *Kit montaj inclus:* K22 page 177

Factory pressure test/ *Presiune de probă:* 13 bar

Elements/ *Elemenţi:* 40x30mm

Collectors/ *Colectori:* Ø42mm

Code/ Cod	Finish / Finisaj	Height/ Înălţime (H)	Length/ Lăţime (L)	Centres/ Interax (A)	No el/Nr elemenţi	Weight/ Greutate	Volume/ Volum	OUTPUT/PUTERE TERMICĂ (watt)		
								Δt=30°C	Δt=50°C	Δt=60°C
		mm	mm	mm	pcs	kg	l	W	W	W
DEO535/1500V9010	RAL 9010 white/alb*	1500	535	1458	6	14,70	9,50	329	627	784
DEO625/1500V9010		1500	625	1458	8	19,30	12,40	432	825	1031
DEO535/1800V9010		1800	535	1758	6	17,20	11,10	387	739	923
DEO625/1800V9010		1800	625	1758	8	22,60	14,60	510	973	1216
DEO053.5/150XL	Stainless steel /INOX	1500	535	1458	6	14,70	9,50	243	369	581
DEO062.5/150XL		1500	625	1458	8	19,30	12,40	320	485	764
DEO053.5/180XL		1800	535	1758	6	17,20	11,10	287	434	684
DEO062.5/180XL		1800	625	1758	8	22,60	14,60	378	572	901

We can make custom dimensions, after technical analysis. | *Putem executa dimensiuni speciale, în urma unei analize tehnice.*

Hydraulic connections/ *Conexiuni hidraulice***

S1 S2 S3 S4

* For other colours, put your desired RADOX colour code instead of 9010 (standard white). For more details, see page 168
Pentru alte culori, se pune codul culorii RADOX dorite in locul codului 9010 (standard alb). Mai multe detalii la pag. 168

** When you order, you must mention the type of connection you require. The price changes according to the requirements.
Când comandaţi trebuie să menţionaţi tipul de alimentare necesar. Preţul se modifică în funcţie de cerinţe.

Valves are not included and must be ordered separately, if required.
Robineţii nu sunt incluşi şi trebuie comandaţi separat, la cerere.

® VESTA

This modular radiator is conveniently versatile allowing for any number of elements to meet your designing needs. Deploy your imagination and experiment with any variety of shapes and colours. Regardless of the combination the final product will be remarkable.

VESTA are un design flexibil, poate fi fără dificultate personalizat astfel încât să se potrivească în orice design de interior. Inox, cromat, vopsit în nuanţe RAL la alegere, VESTA va arăta impresionant oricum.

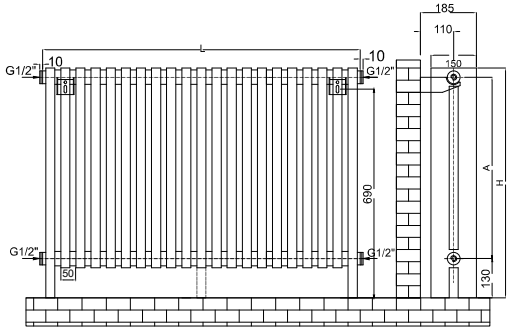

Max. working pressure/ *Presiune max. de lucru* 7 bar

Max. working temperature/ *Temperatură max. de lucru* 90˚C

Mounting kit included/ *Kit montaj inclus:* K23 page 177

Factory pressure test/ *Presiune de probă:* 10 bar

Elements/*Elemenţi:* 60x30mm

Code/ Cod	Finish / Finisaj	Height/ Înălţime (H)	Length/ Lăţime (L)	Centres/ Interax (A)	No el/Nr elemenţi	Weight/ Greutate	Volume/ Volum	OUTPUT/PUTERE TERMICĂ (watt)		
								Δt=30°C	Δt=50°C	Δt=60°C
		mm	mm	mm	pcs	kg	l	W	W	W
PGXL30N600*12V9010	RAL 9010 white/ alb*	600	600	440	12	30,30	20,70	592	1130	1412
PGXL30N600*14V9010		600	700	440	14	34,40	24,10	688	1312	1640
PGXL30N600*18V9010		600	900	440	18	42,60	30,80	879	1677	2096
PGXL30N800*12V9010		800	600	640	12	36,00	28,10	818	1562	1952
PGXL30N800*14V9010		800	700	640	14	41,70	32,70	952	1816	2270
PGXL30N800*18V9010		800	900	640	18	53,20	41,90	1218	2325	2906
PGXL30N1200*12V9010		1200	600	1040	12	55,70	42,90	1271	2426	3032
PGXL30N1200*14V9010		1200	700	1040	14	64,70	49,90	1480	2824	3530
PGXL30N1200*18V9010		1200	900	1040	18	82,70	64,00	1897	3621	4526
PGXL30N600*12CR	Chrome / Cromat	600	600	440	12	30,30	20,70	455	869	1086
PGXL30N600*14CR		600	700	440	14	34,40	24,10	529	1009	1262
PGXL30N600*18CR		600	900	440	18	42,60	30,80	676	1290	1613
PGXL30N800*12CR		800	600	640	12	36,00	28,10	629	1201	1502
PGXL30N800*14CR		800	700	640	14	41,70	32,70	732	1397	1746
PGXL30N800*18CR		800	900	640	18	53,20	41,90	937	1789	2236
PGXL30N1200*12CR		1200	600	1040	12	55,70	42,90	978	1866	2332
PGXL30N1200*14CR		1200	700	1040	14	64,70	49,90	1138	2172	2716
PGXL30N1200*18CR		1200	900	1040	18	82,70	64,00	1460	2785	3482
PGXL600*12XL	Stainless steel / INOX	600	600	440	12	30,30	20,70	438	837	1046
PGXL600*14XL		600	700	440	14	34,40	24,10	509	972	1215
PGXL600*18XL		600	900	440	18	42,60	30,80	651	1242	1553
PGXL800*12XL		800	600	640	12	36,00	28,10	606	1157	1446
PGXL800*14XL		800	700	640	14	41,70	32,70	705	1345	1682
PGXL800*18XL		800	900	640	18	53,20	41,90	902	1722	2153
PGXL1200*12XL		1200	600	1040	12	55,70	42,90	942	1797	2246
PGXL1200*14XL		1200	700	1040	14	64,70	49,90	1096	2092	2615
PGXL1200*18XL		1200	900	1040	18	82,70	64,00	1406	2682	3353

We can make custom dimensions, after technical analysis. | *Putem executa dimensiuni speciale, în urma unei analize tehnice.*

Hydraulic connections/ *Conexiuni hidraulice***

* For other colours, put your desired RADOX colour code instead of 9010 (standard white). For more details, see page 168
Pentru alte culori, se pune codul culorii RADOX dorite in locul codului 9010 (standard alb). Mai multe detalii la pag. 168

** When you order, you must mention the type of connection you require. The price changes according to the requirements.
Când comandaţi trebuie să menţionaţi tipul de alimentare necesar. Preţul se modifică în funcţie de cerinţe.

Valves are not included and must be ordered separately, if required.
Robineţii nu sunt incluşi şi trebuie comandaţi separat, la cerere.

VESTA UNO

With its tubular construction, VESTA UNO makes an impact on any interior décor. Floor or wall mounted, VESTA UNO is suitable for home or workspaces, offering superb heat delivery. It can be personalized with finishes such as colours combination, chrome and stainless steel.

Prin construcţia sa compactă, VESTA UNO este o prezenţă spectaculoasă în orice ambient. Poate fi montat vertical pe perete sau pe podea, VESTA UNO este disponibil în variantă vopsită, cromată sau inox.

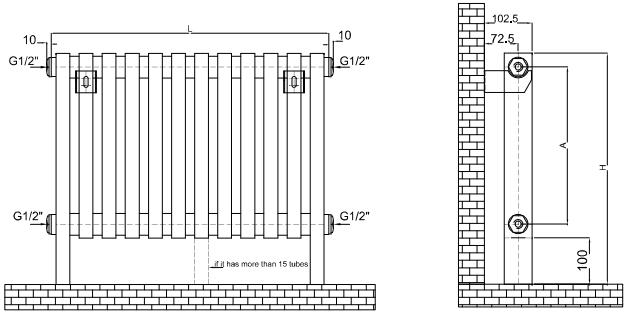

Max. working pressure/ *Presiune max. de lucru* 7 bar

Max. working temperature/ *Temperatură max. de lucru* 90˚C

Mounting kit included/ *Kit montaj inclus:* K15 page 177

Factory pressure test/ *Presiune de probă:* 10 bar

Elements/ *Elemenţi:* 60x30mm

Collectors/ *Colectori:* Ø42mm

Code/ Cod	Finish / Finisaj	Height/ Înălţime (H)	Length/ Lăţime (L)	Centres/ Interax (A)	No el/Nr elemenţi	Weight/ Greutate	Volume/ Volum	OUTPUT/PUTERE TERMICĂ (watt)		
								Δt=30°C	Δt=50°C	Δt=60°C
		mm	mm	mm	pcs	kg	l	W	W	W
TK30N800*12V9010	RAL 9010 white/ alb*	800	600	640	12	19,40	13,40	434	828	1035
TK30N800*14V9010		800	700	640	14	22,60	15,60	505	963	1204
TK30N800*18V9010		800	900	640	18	28,90	20,00	646	1233	1541
TK30N1200*12V9010		1200	600	1040	12	29,20	20,80	672	1282	1602
TK30N1200*14V9010		1200	700	1040	14	34,00	24,20	782	1492	1866
TK30N1200*18V9010		1200	900	1040	18	43,60	31,10	1003	1913	2392
VESTA1800*12V9010		1800	600	1640	12	44,00	31,90	1028	1962	2453
VESTA1800*14V9010		1800	700	1640	14	51,20	37,20	1198	2286	2858
TK30N1800*18V9010		1800	900	1640	18	65,80	47,70	1537	2934	3668
TK30N800*12CR	Chrome / Cromat	800	600	640	12	19,40	13,40	334	637	796
TK30N800*14CR		800	700	640	14	22,60	15,60	388	741	926
TK30N800*18CR		800	900	640	18	28,90	20,00	497	948	1186
TK30N1200*12CR		1200	600	1040	12	29,20	20,80	517	986	1233
TK30N1200*14CR		1200	700	1040	14	34,00	24,20	602	1148	1435
TK30N1200*18CR		1200	900	1040	18	43,60	31,10	771	1472	1840
TK30N1800*12CR		1800	600	1640	12	44,00	31,90	791	1509	1887
TK30N1800*14CR		1800	700	1640	14	51,20	37,20	922	1759	2198
TK30N1800*18CR		1800	900	1640	18	65,80	47,70	1183	2257	2821
TK30B800*12XL	Stainless steel / INOX	800	600	640	12	19,40	13,40	322	614	767
TK30B800*14XL		800	700	640	14	22,60	15,60	374	714	892
TK30B800*18XL		800	900	640	18	28,90	20,00	479	913	1142
TK30B1200*12XL		1200	600	1040	12	29,20	20,80	498	950	1187
TK30B1200*14XL		1200	700	1040	14	34,00	24,20	579	1106	1382
TK30B1200*18XL		1200	900	1040	18	43,60	31,10	743	1417	1772
TK30B1800*12XL		1800	600	1640	12	44,00	31,90	762	1454	1817
TK30B1800*14XL		1800	700	1640	14	51,20	37,20	887	1694	2117
TK30B1800*18XL		1800	900	1640	18	65,80	47,70	1139	2173	2717

We can make custom dimensions, after technical analysis. | *Putem executa dimensiuni speciale, în urma unei analize tehnice.*

Hydraulic connections/ *Conexiuni hidraulice***

* For other colours, put your desired RADOX colour code instead of 9010 (standard white). For more details, see page 168
Pentru alte culori, se pune codul culorii RADOX dorite in locul codului 9010 (standard alb). Mai multe detalii la pag. 168

** When you order, you must mention the type of connection you require. The price changes according to the requirements.
Când comandaţi trebuie să menţionaţi tipul de alimentare necesar. Preţul se modifică în funcţie de cerinţe.

Valves are not included and must be ordered separately, if required.
Robineţii nu sunt incluşi şi trebuie comandaţi separat, la cerere.

® WAVE

A luxury radiator, WAVE fills any room with warmth and elegance. With slim flat rectangular pipes waving back and forth, WAVE is available as a vertical or horizontal radiator, in all RAL range finishing colours.

Un radiator cu adevărat elegant care oferă căldură şi rafinament, WAVE este disponibil în orice culoare RAL. Cu elementţii săi plaţi şi arcuiţi, WAVE este disponibil atât în variantă verticală, cât şi orizontală.

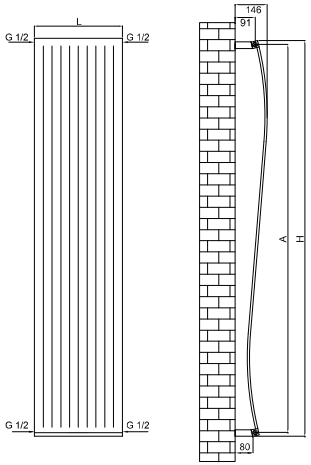

Max. working pressure/ *Presiune max. de lucru*	Max. working temperature/ *Temperatură max. de lucru*	Mounting kit included/ *Kit montaj inclus:*	Factory pressure test/ *Presiune de probă:*	Elements/ *Elemenţi:*	Collectors/ *Colectori:*
7 bar	90˚C	K26 page 177	10 bar	40x10mm	30x30mm

Code/ Cod	Finish / Finisaj	Height/ Înălţime (H)	Length/ Lăţime (L)	Centres/ Interax (A)	No el/Nr elemenţi	Weight/ Greutate	Volume/ Volum	OUTPUT/PUTERE TERMICĂ (watt)		
								Δt=30°C	Δt=50°C	Δt=60°C
		mm	mm	mm	pcs	kg	l	W	W	W
WA850*10V9010	RAL 9010 white/ alb*	850	400	814	10	10,40	2,80	244	465	581
WA850*13V9010		850	520	814	13	13,50	3,60	317	605	756
WA850*15V9010		850	600	814	15	15,60	4,10	365	698	872
WA1200*10V9010		1200	400	1164	10	14,30	3,70	335	640	800
WA1200*13V9010		1200	520	1164	13	18,50	4,80	436	832	1040
WA1200*15V9010		1200	600	1164	15	21,40	5,50	503	960	1200
WA1500*10V9010		1500	400	1492	10	17,60	4,40	414	790	988
WA1500*13V9010		1500	520	1492	13	22,90	5,80	539	1027	1284
WA1500*15V9010		1500	600	1492	15	26,40	6,70	621	1185	1481
WA1800*10V9010		1800	400	1764	10	20,90	5,20	493	940	1175
WA1800*13V9010		1800	520	1764	13	27,20	6,80	640	1222	1528
WA1800*15V9010		1800	600	1764	15	31,40	7,80	739	1410	1763

● We can make custom dimensions, after technical analysis. | *Putem executa dimensiuni speciale, în urma unei analize tehnice.*

Hydraulic connections for vertical version/ Conexiuni hidraulice versiune verticală**

S1 S2 S3 S4

Hydraulic connections for horizontal version/ Conexiuni hidraulice versiune orizontală**

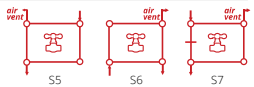

S5 S6 S7

* For other colours, put your desired RADOX colour code instead of 9010 (standard white). For more details, see page 168
Pentru alte culori, se pune codul culorii RADOX dorite in locul codului 9010 (standard alb). Mai multe detalii la pag. 168

** When you order, you must mention the type of connection you require. The price changes according to the requirements.
Când comandaţi trebuie să menţionaţi tipul de alimentare necesar. Preţul se modifică în funcţie de cerinţe.

Valves are not included and must be ordered separately, if required.
Robineţii nu sunt incluşi şi trebuie comandaţi separat, la cerere.

NEW/NOU

CELSIUS

Perfect for any interior, CELSIUS is a practical and cost effective towel rail, available in a wide range of RAL colours and chrome plated.

Perfect pentru orice interior, CELSIUS este un radiator de baie standard, practic şi rentabil, disponibil într-o gamă largă de culori RAL şi în versiune cromată.

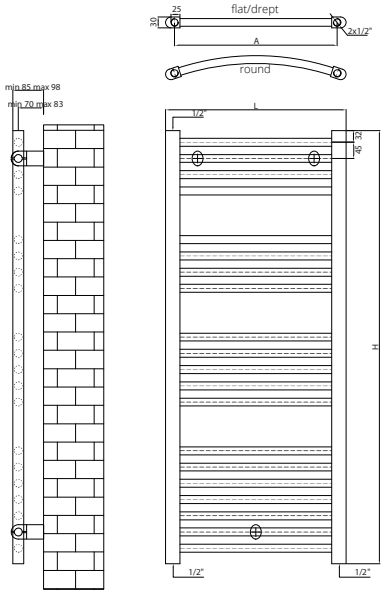

Max. working pressure/ *Presiune max. de lucru* 7 bar

Max. working temperature/ *Temperatură max. de lucru* 90˚C

Mounting kit included/ *Kit montaj inclus:* K05 page 177

Factory pressure test/ *Presiune de probă:* 10 bar

Elements/ *Elemenţi:* Ø22mm

Collectors/ *Colectori:* 40x30mm

Code/ Cod	Finish / Finisaj	Height/ Înălţime (H)	Length/ Lăţime (L)	Centres/ Interax (A)	No el/Nr elemenţi	Weight/ Greu-tate	Volume/ Volum	OUTPUT/PUTERE TERMICĂ (watt)			
								Δt=30°C	Δt=50°C	Δt=60°C	electric
		mm	mm	mm	pcs	kg	l	W	W	W	W
CEL050/120V9010	RAL 9010 white/ alb*	1200	500	450	20	7,79	4,85	224	430	538	500
CEL060/120V9010		1200	600	550	20	8,83	5,48	258	496	620	600
CEL050/147V9010		1470	500	450	24	9,42	5,87	270	519	649	600
CEL060/147V9010		1470	600	550	24	10,67	6,62	311	598	747	600

We can make custom dimensions, after technical analysis. | *Putem executa dimensiuni speciale, în urma unei analize tehnice.*
The mentioned code is for flat and hydronic version. | *Codul menţionat este doar pentru versiunea dreaptă şi hidraulică.*

Hydraulic connections/
*Conexiuni hidraulice***

* For other colours, put your desired RADOX colour code instead of 9010 (standard white). For more details, see page 168
Pentru alte culori, se pune codul culorii RADOX dorite in locul codului 9010 (standard alb). Mai multe detalii la pag. 168

** When you order, you must mention the type of connection you require. The price changes according to the requirements.
Când comandaţi trebuie să menţionaţi tipul de alimentare necesar. Preţul se modifică în funcţie de cerinţe.

Valves are not included and must be ordered separately, if required.
Robineţii nu sunt incluşi şi trebuie comandaţi separat, la cerere.

SCALA N

SCALA N is a good looking radiator which won't steal the show, just will keep you and your towels warm all day. Available in any colour and chrome plated. In its round version, SCALA N ROUND is a elegant towel rail radiator, its gently curving tubes work together to combine aesthetic appeal with efficient drying space.

SCALA N este un radiator emblematic, practic şi util, extrem de eficient în încălzirea camerei şi a prosoapelor, disponibil în orice culoare şi cromat. În varianta round, SCALA N ROUND combină aspectul estetic cu utilitatea, beneficiind, datorită elementţilor săi curbaţi, de un spaţiu de depozitare şi încălzire prosoape eficient.

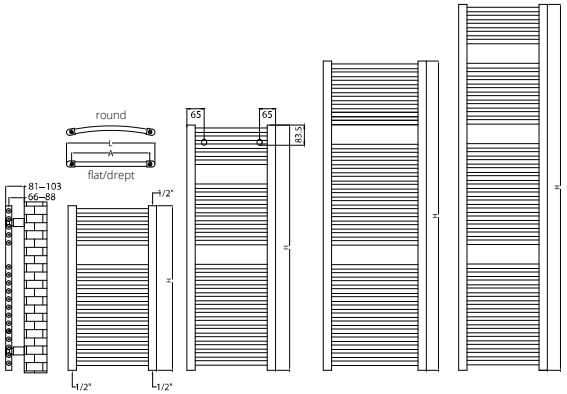

Hydraulic connections/
*Conexiuni hidraulice***

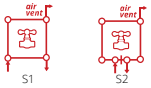

Max. working pressure/ *Presiune max. de lucru* 7 bar

Max. working temperature/ *Temperatură max. de lucru* 90˚C

Mounting kit included/ *Kit montaj inclus:* K01/11/14 page 177

Factory pressure test/ *Presiune de probă:* 10 bar

Elements/ *Elemenţi:* Ø22mm

Collectors/ *Colectori:* 40x30mm

Code/ Cod	Finish / Finisaj	Height/ Înălţime (H)	Length/ Lăţime (L)	Centres/ Interax (A)	No el/Nr elemenţi	Weight/ Greutate	Volume/ Volum	OUTPUT/PUTERE TERMICĂ (watt)			
								Δt=30°C	Δt=50°C	Δt=60°C	electric
		mm	mm	mm	pcs	kg	l	W	W	W	w
SC040/080V9010N	RAL 9010 white/alb*	800	400	350	18	5,52	3,28	166	316	393	300
SC045/080V9010N		800	450	400	18	6,00	3,60	179	342	426	300
SC050/080V9010N		800	500	450	18	6,50	3,80	200	381	475	500
SC060/080V9010N		800	600	550	18	9,40	5,20	231	440	548	500
SC040/120V9010N		1200	400	350	26	8,00	4,80	424	461	574	600
SC045/120V9010N		1200	450	400	26	8,70	5,20	261	499	620	600
SC050/120V9010N		1200	500	450	26	9,40	5,60	286	546	679	600
SC060/120V9010N		1200	600	550	26	10,70	6,40	340	649	808	900
SC045/150V9010N		1500	450	400	34	11,10	6,70	344	656	817	900
SC050/150V9010N		1500	500	450	34	12,00	7,20	376	718	893	900
SC060/150V9010N		1500	600	550	34	13,80	8,30	441	841	1047	900
SC045/180V9010N		1800	450	400	39	12,90	7,80	398	760	946	900
SC050/180V9010N		1800	500	450	39	13,90	8,40	406	775	964	900
SC060/180V9010N		1800	600	550	39	15,90	9,60	509	972	1209	1200
SC040/080CRN	Chrome / Cromat	800	400	350	18	5,50	3,30	127	243	303	300
SC045/080CRN		800	450	400	18	6,00	3,60	138	263	328	300
SC050/080CRN		800	500	450	18	6,50	3,80	154	293	365	500
SC060/080CRN		800	600	550	18	9,40	5,20	177	339	421	500
SC040/120CRN		1200	400	350	26	8,00	4,80	186	355	441	600
SC045/120CRN		1200	450	400	26	8,70	5,20	201	384	477	600
SC050/120CRN		1200	500	450	26	9,40	5,60	220	420	522	600
SC060/120CRN		1200	600	550	26	10,70	6,40	262	499	621	900
SC045/150CRN		1500	450	400	34	11,10	6,70	265	505	628	900
SC050/150CRN		1500	500	450	34	12,00	7,20	289	552	687	900
SC060/150CRN		1500	600	550	34	13,80	8,30	339	647	805	900
SC045/180CRN		1800	450	400	39	12,90	7,80	306	585	727	900
SC050/180CRN		1800	500	450	39	13,90	8,40	312	596	742	900
SC060/180CRN		1800	600	550	39	15,90	9,60	392	748	930	1200

We can make custom dimensions, after technical analysis. | *Putem executa dimensiuni speciale, în urma unei analize tehnice.*
The mentioned code is for flat and hydronic version. | *Codul menţionat este doar pentru versiunea dreaptă şi hidraulică.*

* For other colours, put your desired RADOX colour code instead of 9010 (standard white). For more details, see page 168
Pentru alte culori, se pune codul culorii RADOX dorite in locul codului 9010 (standard alb). Mai multe detalii la pag. 168

** When you order, you must mention the type of connection you require. The price changes according to the requirements.
Când comandaţi trebuie să menţionaţi tipul de alimentare necesar. Preţul se modifică în funcţie de cerinţe.

SUNIT

Valves are not included and must be ordered separately, if required.
Robineţii nu sunt incluşi şi trebuie comandaţi separat, la cerere.

NEW/NOU

SUNIT

SUNIT has a classic elegance, a popular choice for a straight and simple towel rail. Available in chrome and RAL colours, SUNIT is a practical addition to any kitchen or bathroom interior.

SUNIT are o eleganţă clasică, o alegere populară pentru un port-prosop drept şi simplu. Disponibil în finisaj cromat şi in culori RAL, SUNIT este o completare practică a oricărei bucătării sau săli de baie.

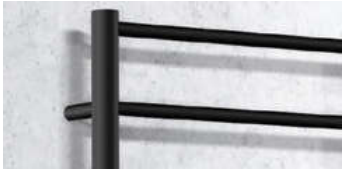

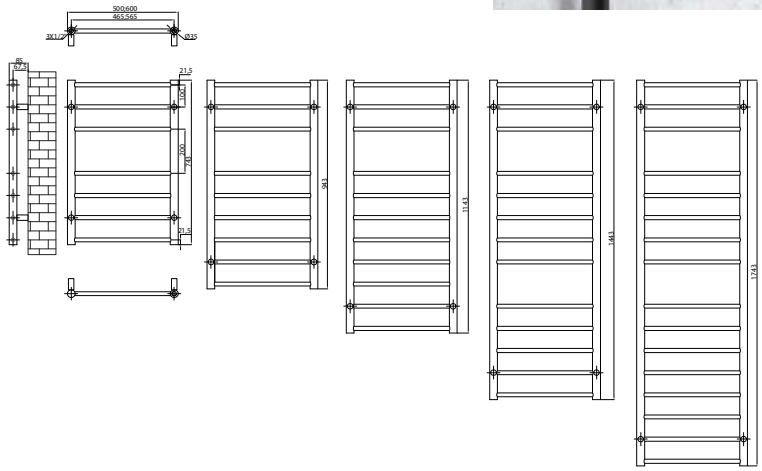

Max. working pressure/ *Presiune max. de lucru* 7 bar

Max. working temperature/ *Temperatură max. de lucru* 90˚C

Mounting kit included/ *Kit montaj inclus:* K13 page 177

Factory pressure test/ *Presiune de probă:* 10 bar

Elements/ *Elemenţi:* Ø18mm

Collectors/ *Colectori:* Ø35mm

Code/ Cod	Finish / Finisaj	Height/ Înălţime (H)	Length/ Lăţime (L)	Centres/ Interax (A)	No el/Nr elemenţi	Weight/ Greutate	Volume/ Volum	OUTPUT/PUTERE TERMICĂ (watt) Δt=30ºC	Δt=50ºC	Δt=60ºC	electric
		mm	mm	mm	pcs	kg	l	W	W	W	w
SUNIT050/074.3V9010	RAL 9010 white/alb*	743	500	465	7	3,12	1,81	87	167	208	150
SUNIT060/074.3V9010		743	600	565	7	3,41	1,95	98	187	233	150
SUNIT050/094.3V9010		943	500	465	9	3,98	2,31	112	213	266	300
SUNIT060/094.3V9010		943	600	565	9	4,35	2,49	125	239	298	300
SUNIT050/114.3V9010		1143	500	465	11	4,84	2,81	136	259	324	300
SUNIT060/114.3V9010		1143	600	565	11	5,30	3,03	152	291	363	300
SUNIT050/144.3V9010		1443	500	465	13	5,95	3,73	166	317	396	300
SUNIT060/144.3V9010		1443	600	565	13	6,49	3,73	185	354	442	300
SUNIT050/174.3V9010		1743	500	465	15	7,05	4,43	196	374	467	500
SUNIT060/174.3V9010		1743	600	565	15	7,68	4,43	218	417	521	500
SUNIT050/074.3CR	Chrome / Cromat	743	500	465	7	3,12	1,81	67	128	160	150
SUNIT060/074.3CR		743	600	565	7	3,41	1,95	75	144	180	150
SUNIT050/094.3CR		943	500	465	9	3,98	2,31	86	164	205	300
SUNIT060/094.3CR		943	600	565	9	4,35	2,49	96	184	229	300
SUNIT050/114.3CR		1143	500	465	11	4,84	2,81	105	199	249	300
SUNIT060/114.3CR		1143	600	565	11	5,30	3,03	117	224	279	300
SUNIT050/144.3CR		1443	500	465	13	5,95	3,73	128	244	304	300
SUNIT060/144.3CR		1443	600	565	13	6,49	3,73	143	272	340	300
SUNIT050/174.3CR		1743	500	465	15	7,05	4,43	151	288	359	500
SUNIT060/174.3CR		1743	600	565	15	7,68	4,43	168	320	401	500

We can make custom dimensions, after technical analysis. | *Putem executa dimensiuni speciale, în urma unei analize tehnice.*
The mentioned code is for hydronic version. | *Codul menţionat este pentru versiunea hidraulică.*

Hydraulic connections/
*Conexiuni hidraulice***

S1

* For other colours, put your desired RADOX colour code instead of 9010 (standard white). For more details, see page 168
Pentru alte culori, se pune codul culorii RADOX dorite in locul codului 9010 (standard alb). Mai multe detalii la pag. 168

** When you order, you must mention the type of connection you require. The price changes according to the requirements.
Când comandaţi trebuie să menţionaţi tipul de alimentare necesar. Preţul se modifică în funcţie de cerinţe.

APOLLO

APOLLO is a practical and attractive towel rail radiator. Its rounded columns which support contrasting flat panelled piping make it easy on the eyes. Available in sleek chrome and all RAL colours.

APOLLO este un radiator port-prosop, practic şi atractiv. Contrastul dintre colectorii rotunzi şi elemenţii ovali creează un efect vizual spectaculos. Este disponibil în finisaj crom şi orice culoare RAL.

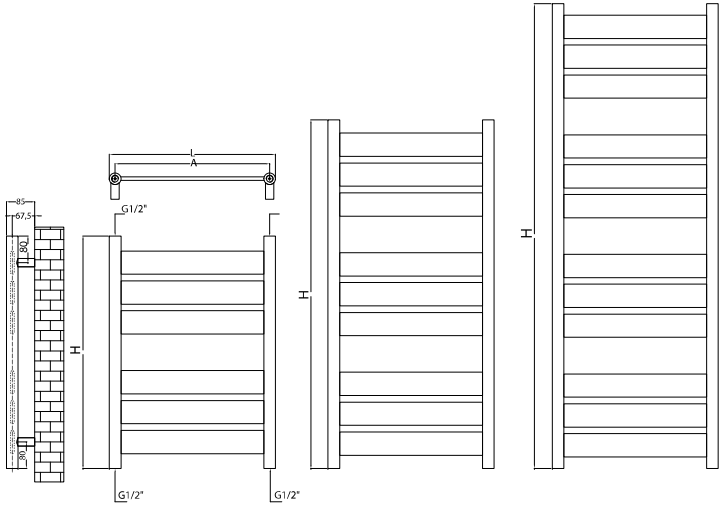

Max. working pressure/ *Presiune max. de lucru* 4 bar

Max. working temperature/ *Temperatură max. de lucru* 90˚C

Mounting kit included/ *Kit montaj inclus:* K02 page 177

Factory pressure test/ *Presiune de probă:* 5.2 bar

Elements/ *Elemenţi:* 70x11mm

Collectors/ *Colectori:* Ø35mm

Code/ Cod	Finish / Finisaj	Height/ Înălţime (H)	Length/ Lăţime (L)	Centres/ Interax (A)	No el/Nr elemenţi	Weight/ Greutate	Volume/ Volum	OUTPUT/PUTERE TERMICĂ (watt)			
								Δt=30°C	Δt=50°C	Δt=60°C	electric
		mm	mm	mm	pcs	kg	l	W	W	W	w
PL050/070V9010	RAL 9010 white/alb*	700	500	465	6	6,50	2,50	141	270	337	300
PL050/105V9010KE		1050	500	465	9	9,80	3,70	164	313	391	300
PL050/140V9010KE		1400	500	465	12	13,00	4,90	212	404	505	500
PL050/070CKE	Chrome / Cromat	700	500	465	6	6,50	2,50	109	208	260	300
PL050/105CKE		1050	500	465	9	9,80	3,70	126	241	301	300
PL050/140CKE		1400	500	465	12	13,00	4,90	163	311	389	500

We can make custom dimensions, after technical analysis. | *Putem executa dimensiuni speciale, în urma unei analize tehnice.*
The mentioned code is for hydronic version. | *Codul menţionat este pentru versiunea hidraulică.*

Hydraulic connections/ *Conexiuni hidraulice***

S1

S2

* For other colours, put your desired RADOX colour code instead of 9010 (standard white). For more details, see page 168
Pentru alte culori, se pune codul culorii RADOX dorite in locul codului 9010 (standard alb). Mai multe detalii la pag. 168

** When you order, you must mention the type of connection you require. The price changes according to the requirements.
Când comandaţi trebuie să menţionaţi tipul de alimentare necesar. Preţul se modifică în funcţie de cerinţe.

Valves are not included and must be ordered separately, if required.
Robineţii nu sunt incluşi şi trebuie comandaţi separat, la cerere.

APOLLO FLEXI

Valves are not included and must be ordered separately, if required.
Robineţii nu sunt incluşi şi trebuie comandaţi separat, la cerere.

APOLLO FLEXI®

Thanks to its innovative design, APOLLO FLEXI generates warmth and homogeneous heating in bathrooms, kitchens, laundry rooms, foyers and any other room, benefiting of hot water through all the towel bars, including the flexible element. APOLLO FLEXI is very efficient and easy on the eyes, yet its biggest advantage is that drying the towel will not slow down the convection of the movement of air through the radiator for heating the room.

Datorită designului inovator, APOLLO FLEXI generează căldură şi încălzeşte uniform băi, bucătării, spălătorii sau orice altă cameră, beneficiind de apă caldă prin toţi elementii radiatorului, inclusiv prin elementul flexibil. APOLLO FLEXI este un radiator eficient şi spectaculos, dar marele lui avantaj este că uscarea prosopului nu va încetini convecţia căldurii generate de radiator în mediul ambiant.

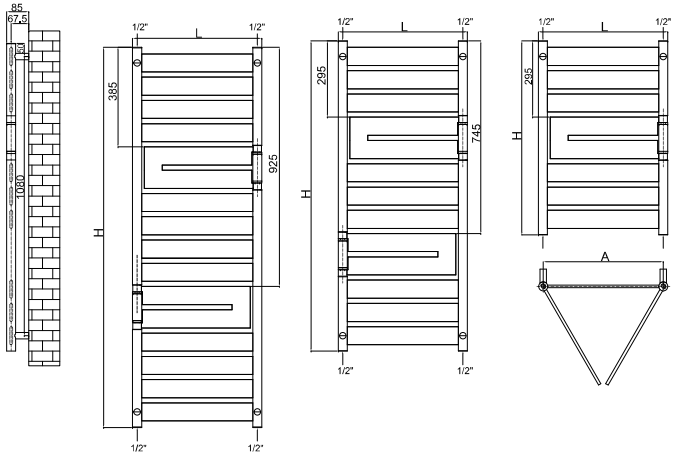

Max. working pressure/ *Presiune max. de lucru* 4 bar

Max. working temperature/ *Temperatură max. de lucru* 90 °C

Mounting kit included/ *Kit montaj inclus:* K02 page 177

Factory pressure test/ *Presiune de probă:* 5.2 bar

Elements/ *Elemenţi:* 70x11mm

Collectors/ *Colectori:* Ø35mm

Code/ Cod	Finish / Finisaj	Height/ Înălţime (H)	Length/ Lăţime (L)	Centres/ Interax (A)	No el/Nr elemenţi	Weight/ Greutate	Volume/ Volum	OUTPUT/PUTERE TERMICĂ (watt)			
								Δt=30°C	Δt=50°C	Δt=60°C	electric
		mm	mm	mm	pcs	kg	l	W	W	W	w
APF050/075V9010	RAL 9010 white/alb*	750	500	465	8	10,80	3,90	177	341	426	300
APF050/120V9010		1200	500	465	13	15,70	5,70	287	551	689	600
APF050/147V9010		1470	500	465	16	18,60	6,90	352	677	847	900
APF050/075CR	Chrome / Cromat	700	500	465	8	10,80	3,90	136	262	328	300
APF050/120CR		1050	500	465	13	15,70	5,70	220	424	530	600
APF050/147CR		1400	500	465	16	18,60	6,90	271	521	651	900

We can make custom dimensions, after technical analysis. | *Putem executa dimensiuni speciale, în urma unei analize tehnice.*
The mentioned code is for hydronic version. | *Codul menţionat este pentru versiunea hidraulică.*

Hydraulic connections/ *Conexiuni hidraulice***

S1

S2

* For other colours, put your desired RADOX colour code instead of 9010 (standard white). For more details, see page 168
Pentru alte culori, se pune codul culorii RADOX dorite in locul codului 9010 (standard alb). Mai multe detalii la pag. 168

** When you order, you must mention the type of connection you require. The price changes according to the requirements.
Când comandaţi trebuie să menţionaţi tipul de alimentare necesar. Preţul se modifică în funcţie de cerinţe.

Valves are not included and must be ordered separately, if required.
Robineţii nu sunt incluşi şi trebuie comandaţi separat, la cerere.

ARAMIS®

Creating an unique visual effect, ARAMIS features slim columns connected to thick tubular rows which are open at either ends. Available in stylish colours or stainless steel, ARAMIS can be mounted left or right handed.

Designul unic al radiatorului ARAMIS creează un echilibru între colectorii subţiri şi elementii tubulari deschişi la ambele capete. Este disponibil în orice culoare din gama RAL sau oţel inoxidabil şi poate fi montat pe partea stângă sau pe partea dreaptă, în funcţie de preferinţe.

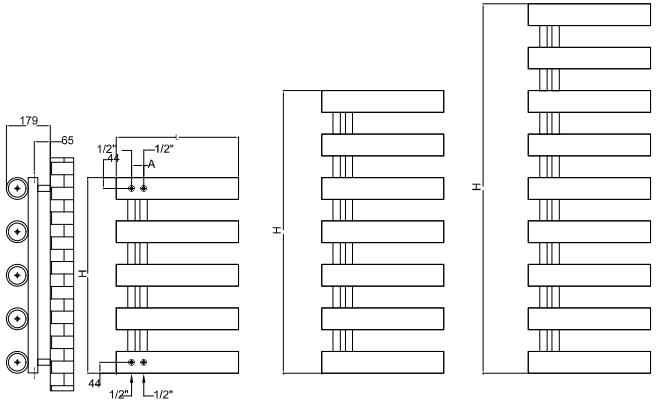

Max. working pressure/ *Presiune max. de lucru* 10 bar

Max. working temperature/ *Temperatură max. de lucru* 90˚C

Mounting kit included/ *Kit montaj inclus:* K03 page 177

Factory pressure test/ *Presiune de probă:* 13 bar

Elements/ *Elemenţi:* Ø89mm

Collectors/ *Colectori:* 40x30mm

Code/ Cod	Finish / Finisaj	Height/ Înălţime (H)	Length/ Lăţime (L)	Centres/ Interax (A)	No el/Nr elemenţi	Weight/ Greutate	Volume/ Volum	OUTPUT/PUTERE TERMICĂ (watt)			
								Δt=30°C	Δt=50°C	Δt=60°C	electric
		mm	mm	mm	pcs	kg	l	W	W	W	w
ARMS050/080V9010	RAL 9010 white/alb*	800	500	50	5	21,30	5,20	411	731	914	900
AR050/115.6V9010		1155	500	50	7	30,00	7,40	578	1027	1284	900
AR050/151.2V9010		1512	500	50	9	38,60	9,50	744	1323	1654	1200
AR050/080XL	Stainless steel/INOX	800	500	50	5	21,30	5,20	304	541	677	900
AR050/115.6X		1155	500	50	7	30,00	7,40	428	761	951	900
AR050/151.2XL		1512	500	50	9	38,60	9,50	551	980	1225	1200

We can make custom dimensions, after technical analysis. | *Putem executa dimensiuni speciale, în urma unei analize tehnice.*
The mentioned code is for hydronic version. | *Codul menţionat este pentru versiunea hidraulică.*

Hydraulic connections/ *Conexiuni hidraulice***

* For other colours, put your desired RADOX colour code instead of 9010 (standard white). For more details, see page 168
Pentru alte culori, se pune codul culorii RADOX dorite in locul codului 9010 (standard alb). Mai multe detalii la pag. 168

** When you order, you must mention the type of connection you require. The price changes according to the requirements.
Când comandaţi trebuie să menţionaţi tipul de alimentare necesar. Preţul se modifică în funcţie de cerinţe.

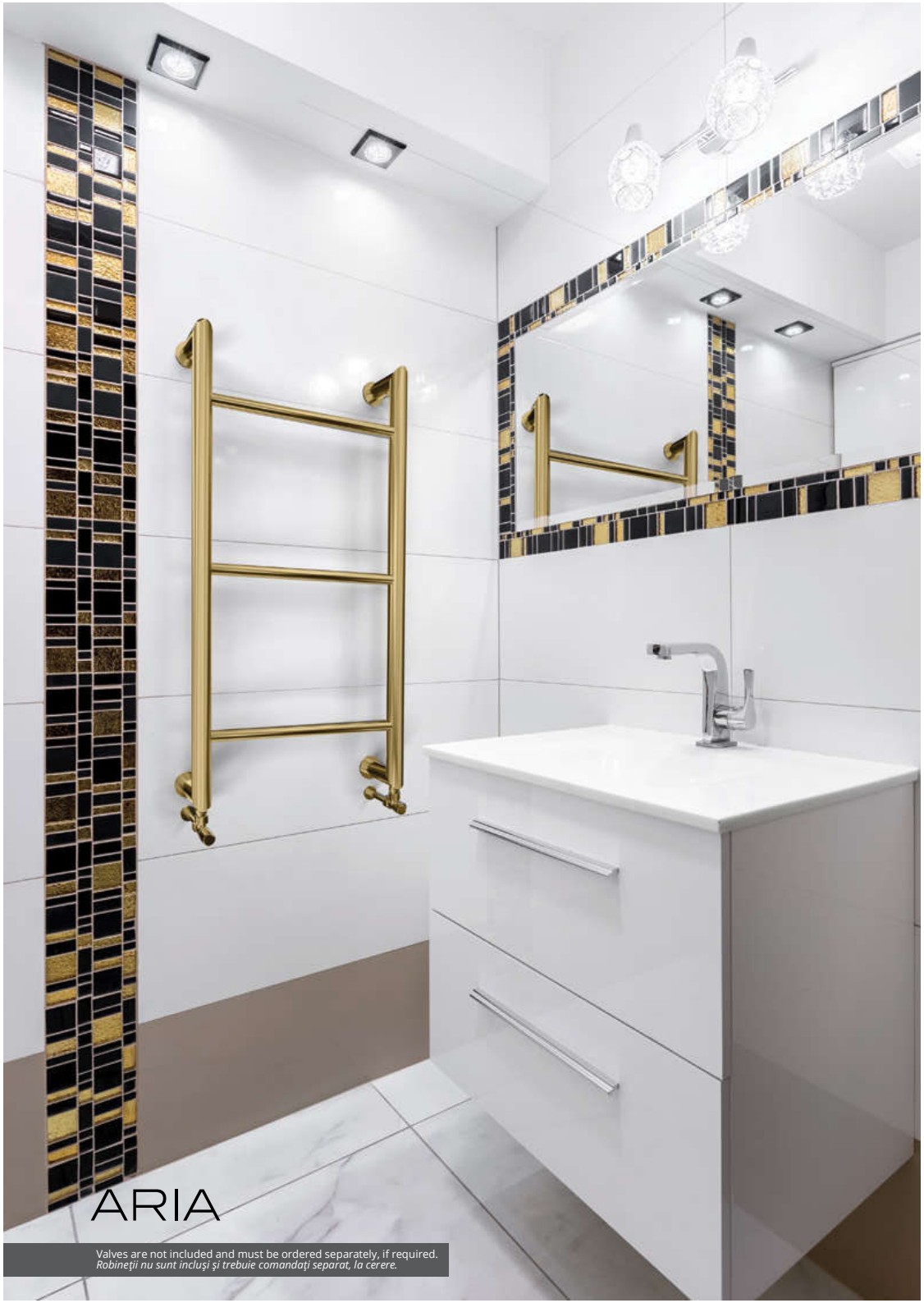

Valves are not included and must be ordered separately, if required.
Robineţii nu sunt incluşi şi trebuie comandaţi separat, la cerere.

NEW/NOU

ARIAL

Beautifully designed with round tubing, this elegant towel rail would be a striking addition to any bathroom or kitchen alike. Available in RAL colour, chrome plated and stainless steel, ARIAL is an eye-catching product with a minimalistic appeal.

Cu un design frumos şi elegant, acest radiator port-prosop produce senzaţie în orice încăpere, baie sau bucătărie. Disponibil în variantă vopsită, în finisaj cromat şi din oţel inoxidabil, ARIAL este un produs atrăgător, cu un aspect minimalist.

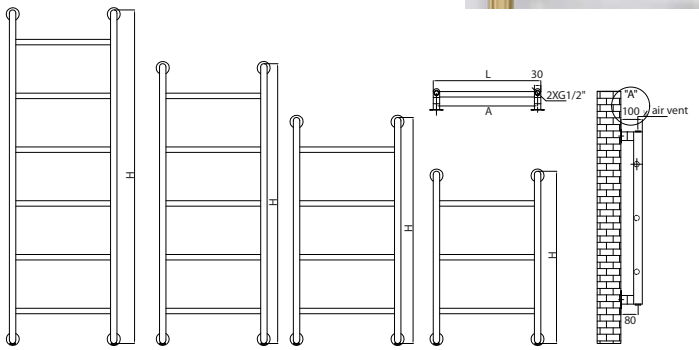

Max. working pressure/ *Presiune max. de lucru* 7 bar

Max. working temperature/ *Temperatură max. de lucru* 90˚C

Mounting kit included/ *Kit montaj inclus*

Factory pressure test/ *Presiune de probă:* 10 bar

Elements/ *Elemenţi:* Ø25mm

Collectors/ *Colectori:* 40x30mm

Code/ Cod	Finish / Finisaj	Height/ Înălţime (H)	Length/ Lăţime (L)	Centres/ Interax (A)	No el/Nr elemenţi	Weight/ Greutate	Volume/ Volum	OUTPUT/PUTERE TERMICĂ (watt)		
								Δt=30°C	Δt=50°C	Δt=60°C
		mm	mm	mm	pcs	kg	l	W	W	W
ARIA050/065V9010	RAL 9010 white/ alb*	650	500	470	2	2,40	1,60	61	117	147
ARIA060/065V9010		650	600	570	2	2,50	1,60	66	125	224
ARIA050/100V9010		1000	500	470	3	3,60	2,40	94	179	301
ARIA060/100V9010		1000	600	570	3	3,80	2,50	100	191	379
ARIA050/135V9010		1350	500	470	4	4,90	3,20	126	241	157
ARIA060/135V9010		1350	600	570	4	5,20	3,40	135	257	239
ARIA050/170V9010		1700	500	470	5	6,20	4,00	159	303	321
ARIA060/170V9010		1700	600	570	5	6,50	4,30	169	323	403
ARIA050/065CR	Chrome / Cromat	650	500	470	2	2,40	1,60	47	90	113
ARIA060/065CR		650	600	570	2	2,50	1,60	50	96	172
ARIA050/100CR		1000	500	470	3	3,60	2,40	72	138	232
ARIA060/100CR		1000	600	570	3	3,80	2,50	77	147	291
ARIA050/135CR		1350	500	470	4	4,90	3,20	97	185	120
ARIA060/135CR		1350	600	570	4	5,20	3,40	103	198	184
ARIA050/170CR		1700	500	470	5	6,20	4,00	122	233	247
ARIA060/170CR		1700	600	570	5	6,50	4,30	130	248	310
ARIA050/065X	Stainless steel / INOX	650	500	470	2	2,40	1,60	46	87	109
ARIA060/065X		650	600	570	2	2,50	1,60	49	93	166
ARIA050/100X		1000	500	470	3	3,60	2,40	70	133	223
ARIA060/100X		1000	600	570	3	3,80	2,50	74	141	280
ARIA050/135X		1350	500	470	4	4,90	3,20	94	178	116
ARIA060/135X		1350	600	570	4	5,20	3,40	100	190	177
ARIA050/170X		1700	500	470	5	6,20	4,00	118	224	238
ARIA060/170X		1700	600	570	5	6,50	4,30	125	239	299

We can make custom dimensions, after technical analysis. | *Putem executa dimensiuni speciale, în urma unei analize tehnice.*

Hydraulic connections/
*Conexiuni hidraulice***

* For other colours, put your desired RADOX colour code instead of 9010 (standard white). For more details, see page 168
Pentru alte culori, se pune codul culorii RADOX dorite in locul codului 9010 (standard alb). Mai multe detalii la pag. 168

** When you order, you must mention the type of connection you require. The price changes according to the requirements.
Când comandaţi trebuie să menţionaţi tipul de alimentare necesar. Preţul se modifică în funcţie de cerinţe.

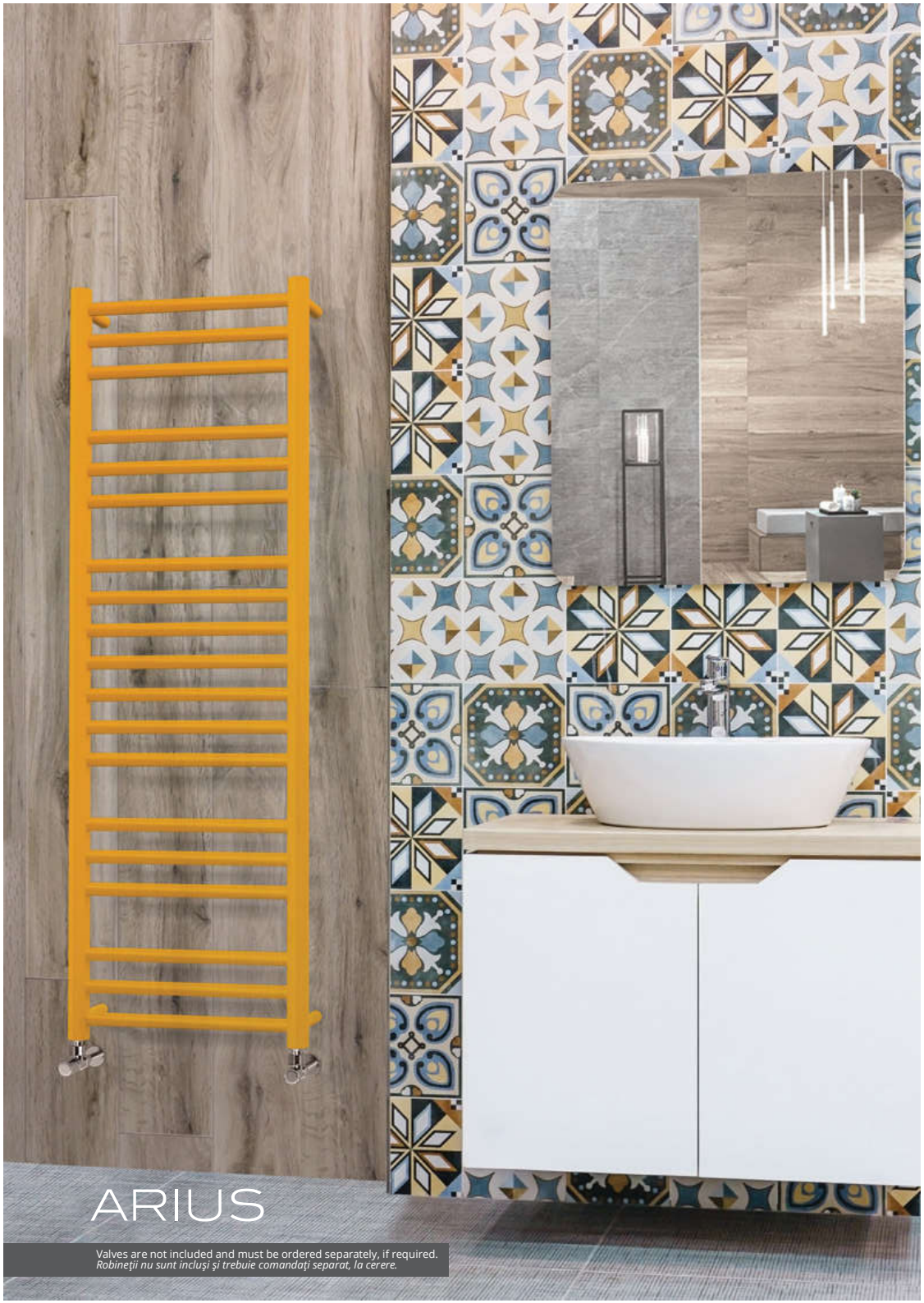

Valves are not included and must be ordered separately, if required.
Robineţii nu sunt incluşi şi trebuie comandaţi separat, la cerere.

NEW/NOU

ARIUS

Pleasing to the eye, ARIUS is an attractive variation to the traditional ladder style towel rail. Available in RAL colours and chrome finish, ARIUS is a cost effective and practical radiator.

Cu un design simplu, ARIUS reprezintă o variantă modernă şi atractivă a radiatorului traditional port-prosop. Disponibil în varianta vopsită şi cromată, ARIUS este un radiator modern şi eficient.

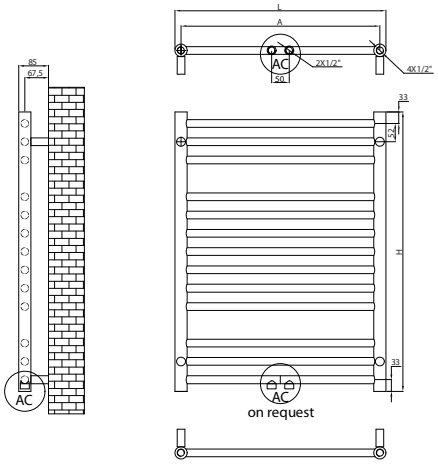

Max. working pressure/ *Presiune max. de lucru* 7 bar

Max. working temperature/ *Temperatură max. de lucru* 90˚C

Mounting kit included/ *Kit montaj inclus:* K03 page 177

Factory pressure test/ *Presiune de probă:* 10 bar

Elements/ *Elemenţi:* Ø22mm

Collectors/ *Colectori:* Ø35mm

Code/ Cod	Finish / Finisaj	Height/ Înălţime (H)	Length/ Lăţime (L)	Centres/ Interax (A)	No el/Nr elemenţi	Weight/ Greutate	Volume/ Volum	OUTPUT/PUTERE TERMICĂ (watt)			
								Δt=30°C	Δt=50°C	Δt=60°C	electric
		mm	mm	mm	pcs	kg	l	W	W	W	w
ARI040/079.4V9010	RAL 9010 white/alb*	794	400	365	13	4,19	2,62	120	230	288	300
ARI050/079.4V9010		794	500	465	13	4,86	3,03	143	275	344	300
ARI060/079.4V9010		794	600	565	13	5,54	3,44	166	320	400	300
ARI040/121V9010		1210	400	365	19	6,25	3,91	178	342	428	300
ARI050/121V9010		1210	500	465	19	7,23	4,51	212	408	510	500
ARI060/121V9010		1210	600	565	19	8,21	5,11	246	473	592	600
ARI040/162.6V9010		1626	400	365	25	8,30	5,21	236	454	567	600
ARI050/162.6V9010		1626	500	465	25	9,60	5,99	281	540	675	600
ARI060/162.6V9010		1626	600	565	25	10,89	6,78	326	626	783	600
ARI040/079.4CR	Chrome / Cromat	794	400	365	13	4,19	2,62	92	177	222	300
ARI050/079.4CR		794	500	465	13	4,86	3,03	110	212	265	300
ARI060/079.4CR		794	600	565	13	5,54	3,44	128	246	308	300
ARI040/121CR		1210	400	365	19	6,25	3,91	137	263	329	300
ARI050/121CR		1210	500	465	19	7,23	4,51	163	314	392	500
ARI060/121CR		1210	600	565	19	8,21	5,11	189	364	455	600
ARI040/162.6CR		1626	400	365	25	8,30	5,21	182	349	437	600
ARI050/162.6CR		1626	500	465	25	9,60	5,99	216	416	519	600
ARI060/162.6CR		1626	600	565	25	10,89	6,78	251	482	602	600

We can make custom dimensions, after technical analysis. | *Putem executa dimensiuni speciale, în urma unei analize tehnice.*
The mentioned code is for hydronic version. | *Codul menţionat este pentru versiunea hidraulică.*

Hydraulic connections/ *Conexiuni hidraulice***

S1 S2 S3

* For other colours, put your desired RADOX colour code instead of 9010 (standard white). For more details, see page 168
Pentru alte culori, se pune codul culorii RADOX dorite in locul codului 9010 (standard alb). Mai multe detalii la pag. 168

** When you order, you must mention the type of connection you require. The price changes according to the requirements.
Când comandaţi trebuie să menţionaţi tipul de alimentare necesar. Preţul se modifică în funcţie de cerinţe.

Valves are not included and must be ordered separately, if required.
Robineţii nu sunt incluşi şi trebuie comandaţi separat, la cerere.

AZTEC

AZTEC with its simple and elegant design, puts a new twist on a classic ladder style towel radiator. A square asymmetric tubular rail with room to warm up plenty of towels, AZTEC is available in RAL colours, chrome and stainless steel.

Disponibil în orice culoare RAL, crom sau inox, AZTEC este un radiator port-prosop care se desprinde de structura clasică tip scară a unui radiator de baie. Organizarea asimetrică a elementţilor oferă spaţiu generos pentru depozitarea a cât mai multor prosoape.

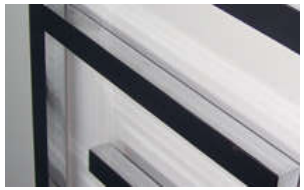

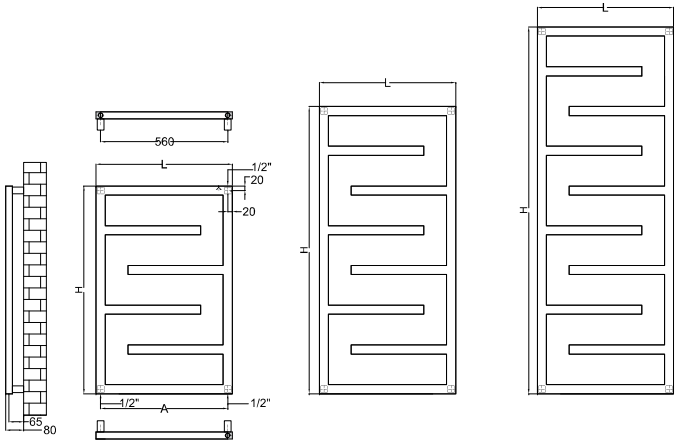

Max. working pressure/ *Presiune max. de lucru*	Max. working temperature/ *Temperatură max. de lucru*	Mounting kit included/ *Kit montaj inclus*	Factory pressure test/ *Presiune de probă:*	Elements/ *Elemenţi:*	Collectors/ *Colectori:*
10 bar	90˚C	K06 page 177	13 bar	40x30mm	40x30mm

Code/ Cod	Finish / Finisaj	Height/ Înălţime (H)	Length/ Lăţime (L)	Centres/ Interax (A)	No el/Nr elemenţi	Weight/ Greutate	Volume/ Volum	OUTPUT/PUTERE TERMICĂ (watt)			
								Δt=30°C	Δt=50°C	Δt=60°C	electric
		mm	mm	mm	pcs	kg	l	W	W	W	w
SKU060/091.5V9010	RAL 9010 white/alb*	915	600	560	6	7,18	4,55	167	319	398	300
SKU060/126.5V9010		1265	600	560	8	9,61	6,08	223	426	533	500
SKU060/161V9010		1615	600	560	10	12,04	7,62	350	668	835	900
SKU060/091.5CR	Chrome / Cromat	915	600	560	6	7,18	4,55	128	245	306	300
SKU060/126.5CR		1265	600	560	8	9,61	6,08	172	328	410	500
SKU060/161.5CR		1615	600	560	10	12,04	7,62	269	514	642	900
SKU060/091.5XL	Stainless steel /INOX	915	600	560	6	7,18	4,55	124	236	295	300
SKU060/126.5X		1265	600	560	8	9,61	6,08	165	316	395	500
SKU060/161.5X		1615	600	560	10	12,04	7,62	259	495	618	900

We can make custom dimensions, after technical analysis. | *Putem executa dimensiuni speciale, în urma unei analize tehnice.*
The mentioned code is for hydronic version. | *Codul menţionat este pentru versiunea hidraulică.*

Hydraulic connections/
*Conexiuni hidraulice***

S1

S2

* For other colours, put your desired RADOX colour code instead of 9010 (standard white). For more details, see page 168
Pentru alte culori, se pune codul culorii RADOX dorite in locul codului 9010 (standard alb). Mai multe detalii la pag. 168

** When you order, you must mention the type of connection you require. The price changes according to the requirements.
Când comandaţi trebuie să menţionaţi tipul de alimentare necesar. Preţul se modifică în funcţie de cerinţe.

BOKA

BOKA puts a new twist on a classic ladder style towel rail with a simple design that allows for the easy hanging of towels. BOKA is efficient, available in RAL colours or chrome plated, just a perfect addition to any bathroom or kitchen.

BOKA reprezintă o nouă formă a clasicului radiator port-prosop, cu un design simplu, care permite așezarea ușoară a prosoapelor. Disponibil în varianta vopsită sau cromată, BOKA se adaptează perfect oricărei băi sau bucătării.

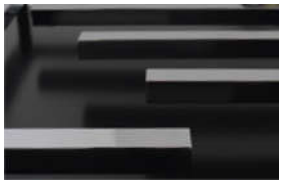

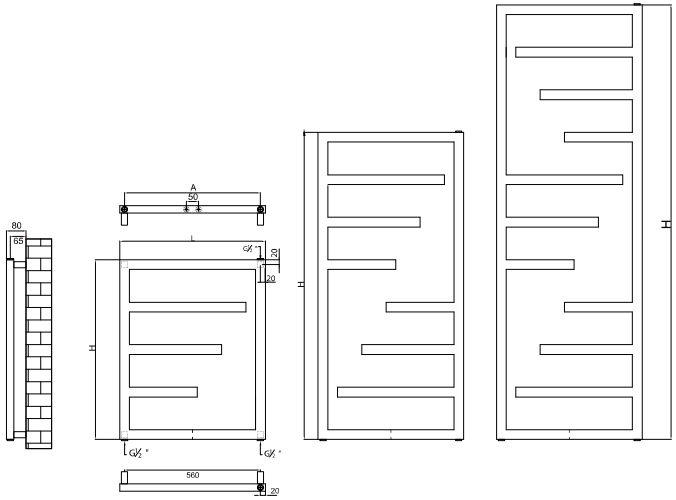

Max. working pressure/ *Presiune max. de lucru* 10 bar

Max. working temperature/ *Temperatură max. de lucru* 90˚C

Mounting kit included/ *Kit montaj inclus* K06 page 177

Factory pressure test/ *Presiune de probă:* 13 bar

Elements/ *Elemenţi:* 40x30mm

Collectors/ *Colectori:* 40x30mm

Code/ Cod	Finish / Finisaj	Height/ Înălțime (H)	Length/ Lățime (L)	Centres/ Interax (A)	No el/Nr elemenţi	Weight/ Greutate	Volume/ Volum	OUTPUT/PUTERE TERMICĂ (watt)			
								Δt=30°C	Δt=50°C	Δt=60°C	electric
		mm	mm	mm	pcs	kg	l	W	W	W	w
BOK060/074V9010	RAL 9010 white/alb*	740	600	560	5	6,40	4,10	133	256	320	300
BOK060/126.5V9010		1265	600	560	8	10,20	6,50	213	409	511	500
BOK060/179V9010		1790	600	560	11	14,10	8,90	292	562	702	600
BOK060/074CR	Chrome/ Cromat	740	600	560	5	6,40	4,10	102	197	246	300
BOK060/126.5CR		1265	600	560	8	10,20	6,50	164	315	393	500
BOK060/179CR		1790	600	560	11	14,10	8,90	225	432	540	600

We can make custom dimensions, after technical analysis. | *Putem executa dimensiuni speciale, în urma unei analize tehnice.*
The mentioned code is for hydronic version. | *Codul menționat este pentru versiunea hidraulică.*

Hydraulic connections/ *Conexiuni hidraulice***

S1

S2

* For other colours, put your desired RADOX colour code instead of 9010 (standard white). For more details, see page 168
Pentru alte culori, se pune codul culorii RADOX dorite in locul codului 9010 (standard alb). Mai multe detalii la pag. 168

** When you order, you must mention the type of connection you require. The price changes according to the requirements.
Când comandați trebuie să menționați tipul de alimentare necesar. Prețul se modifică în funcție de cerințe.

Valves are not included and must be ordered separately, if required.
Robineții nu sunt incluși și trebuie comandați separat, la cerere.

BREAK Q

BREAK Q is both stylish and functional with ample room for towels. Contemporary designed, BREAK Q is available in RAL colours and also in special colours such as textured black, white, beige or silver grey.

BREAK Q este un radiator elegant şi funcţional, care dispune de spaţii generoase pentru depozitarea şi încălzirea prosoapelor. Cu un design modern, BREAK Q este disponibil în culorile RAL şi de asemenea, în culori speciale, cum ar fi culorile texturate (negru, gri, bej sau alb)

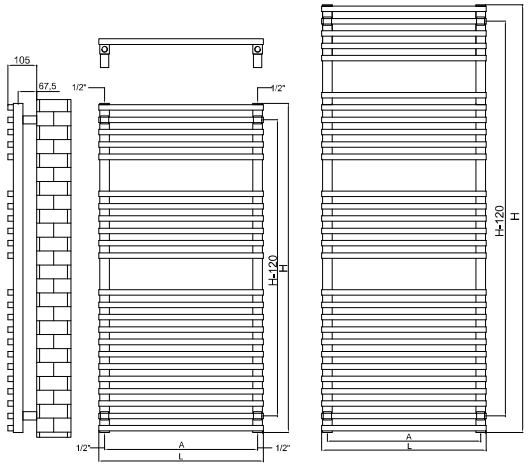

Max. working pressure/ *Presiune max. de lucru*	Max. working temperature/ *Temperatură max. de lucru*	Mounting kit included/ *Kit montaj inclus*	Factory pressure test/ *Presiune de probă:*	Elements/ *Elemenţi:*	Collectors/ *Colectori:*
10 bar	90˚C	K06 page 177	13 bar	20x20mm	35x35mm

Code/ Cod	Finish / Finisaj	Height/ Înălţime (H)	Length/ Lăţime (L)	Centres/ Interax (A)	No el/Nr elemenţi	Weight/ Greutate	Volume/ Volum	OUTPUT/PUTERE TERMICĂ (watt)			
								Δt=30°C	Δt=50°C	Δt=60°C	electric
		mm	mm	mm	pcs	kg	l	W	W	W	w
BKQ050/120V9010	RAL 9010 white/alb*	1200	500	459	23	13,80	5,80	318	607	759	600
BKQ060/120V9010		1200	600	559	23	15,80	6,40	367	699	874	600
BKQ050/156V9010		1560	500	459	29	17,60	7,40	404	772	965	900
BKQ060/156V9010		1560	600	559	29	20,10	8,20	465	888	1110	900

We can make custom dimensions, after technical analysis. | *Putem executa dimensiuni speciale, în urma unei analize tehnice.*
The mentioned code is for hydronic version. | *Codul menţionat este pentru versiunea hidraulică.*

Hydraulic connections/
*Conexiuni hidraulice***

S1

S2

* For other colours, put your desired RADOX colour code instead of 9010 (standard white). For more details, see page 168
Pentru alte culori, se pune codul culorii RADOX dorite in locul codului 9010 (standard alb). Mai multe detalii la pag. 168

** When you order, you must mention the type of connection you require. The price changes according to the requirements.
Când comandaţi trebuie să menţionaţi tipul de alimentare necesar. Preţul se modifică în funcţie de cerinţe.

Valves are not included and must be ordered separately, if required.
Robineţii nu sunt incluşi şi trebuie comandaţi separat, la cerere.

Valves are not included and must be ordered separately, if required.
Robineţii nu sunt incluşi şi trebuie comandaţi separat, la cerere.

NEW/NOU

DOHA

New for this year, DOHA is perfect for any modern bathroom. Available in single or double configuration (DOHA BI), DOHA has impressive outputs to keep your towels and bathroom warm.

Un model nou în acest an, DOHA este perfect pentru orice baie modernă. Disponibil în configuraţie simplă sau dublă (DOHA BI), DOHA are un randament termic foarte bun, uscând prosoapele şi încălzind şi camera.

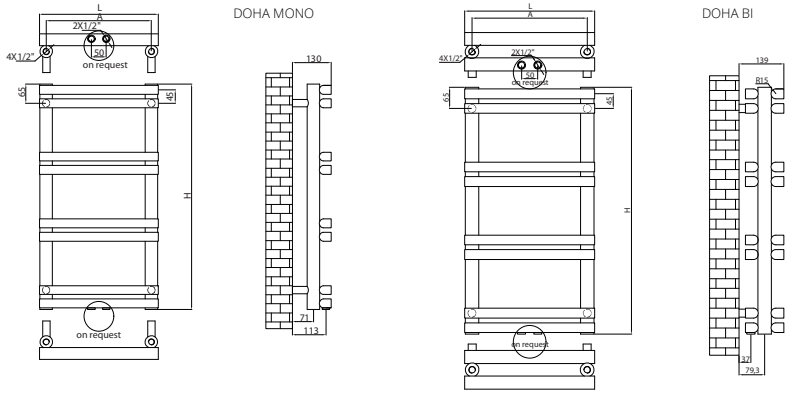

Max. working pressure/ *Presiune max. de lucru*	Max. working temperature/ *Temperatură max. de lucru*	Mounting kit included/ *Kit montaj inclus*	Factory pressure test/ *Presiune de probă:*	Elements/ *Elemenţi:*	Collectors/ *Colectori:*
10 bar	90˚C	K02/06 page 177	13 bar	40x30mm	Ø42mm

	Code/ Cod	Finish / Finisaj	Height/ Înălţime (H)	Length/ Lăţime (L)	Centres/ Interax (A)	No el/Nr elemenţi	Weight/ Greu-tate	Volume/ Volum	OUTPUT/PUTERE TERMICĂ (watt)			
									Δt=30°C	Δt=50°C	Δt=60°C	electric
			mm	mm	mm	pcs	kg	l	W	W	W	W
MONO	DOH040/031V9010AC	RAL 9010 white/ alb*	310	400	358	4	3,48	2,22	73	140	175	150
	DOH050/031V9010AC		310	500	458	4	4,.10	2,58	86	165	206	150
	DOH060/031V9010AC		310	600	558	4	4,6	2,95	99	190	238	150
	DOH040/076V9010AC		760	400	358	8	7,51	4,76	156	300	375	300
	DOH050/076V9010AC		760	500	458	8	8,63	5,5	182	350	438	300
	DOH060/076V9010AC		760	600	558	8	9,76	6,24	205	395	494	500
	DOH040/121V9010AC		1210	400	358	12	11,53	7,31	237	455	569	600
	DOH050/121V9010AC		1210	500	458	12	13,23	8,42	276	530	663	600
	DOH060/121V9010AC		1210	600	558	12	14,92	9,52	315	605	756	600
	DOH040/166V9010AC		1660	400	358	16	15,56	9,86	320	615	769	600
	DOH050/166V9010AC		1660	500	458	16	17,82	11,34	372	715	894	900
	DOH060/166V9010AC		1660	600	558	16	20,07	12,81	424	815	1019	900
BI	DOHB040/031V9010AC	RAL 9010 white/ alb*	310	400	358	8	5,71	3,69	125	240	300	300
	DOHB050/031V9010AC		310	500	458	8	6,83	4,43	151	290	363	300
	DOHB060/031V9010AC		310	600	558	8	7,95	5,16	177	340	425	300
	DOHB040/076V9010AC		760	400	358	16	11,96	7,71	257	495	619	600
	DOHB050/076V9010AC		760	500	458	16	14,21	9,18	309	595	744	600
	DOHB060/076V9010AC		760	600	558	16	16,45	10,17	361	695	869	900
	DOHB040/121V9010AC		1210	400	358	24	18,22	11,73	393	755	944	900
	DOHB050/121V9010AC		1210	500	458	24	21,58	13,94	468	900	1125	1200
	DOHB060/121V9010AC		1210	600	558	24	24,95	16,15	546	1050	1313	1200
	DOHB040/166V9010AC		1660	400	358	32	24,48	15,76	525	1010	1263	1200
	DOHB050/166V9010AC		1660	500	458	32	28,96	18,7	629	1210	1513	1500
	DOHB060/166V9010AC		1660	600	558	32	33,45	21,65	731	1405	1756	1500

We can make custom dimensions, after technical analysis. | *Putem executa dimensiuni speciale, în urma unei analize tehnice.*
The mentioned code is for hydronic version. | *Codul menţionat este pentru versiunea hidraulică.*

Hydraulic connections/
*Conexiuni hidraulice***

* For other colours, put your desired RADOX colour code instead of 9010 (standard white). For more details, see page 168
Pentru alte culori, se pune codul culorii RADOX dorite in locul codului 9010 (standard alb). Mai multe detalii la pag. 168

** When you order, you must mention the type of connection you require. The price changes according to the requirements.
Când comandaţi trebuie să menţionaţi tipul de alimentare necesar. Preţul se modifică în funcţie de cerinţe.

DORA 70

Stretching out asymmetrically to one side, DORA 70 is notably stylish with its slim, rectangular pipes.It can be mounted left or right handed upon your request. Available in all RAL colours and sleek chrome, DORA 70 provides an attractive means to heat bathrooms, kitchens, laundry rooms, foyers and virtually any room where comfort is of prime importance and space is limited.

DORA 70 completează gama de radiatoare de baie moderne cu un design rectangular şi elegant. Poate fi instalat în funcţie de preferinţe, pe partea stângă sau dreaptă. Este disponibil în orice culoare RAL şi crom, ceea ce îl face perfect pentru baie, bucătărie sau, practic, orice cameră în care confortul este o prioritate, dar spaţiul este limitat.

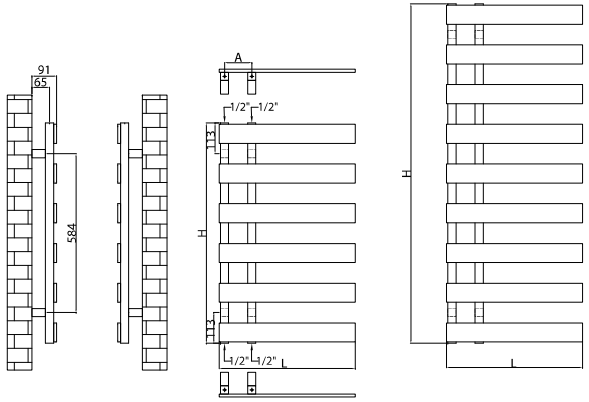

Max. working pressure/ *Presiune max. de lucru* 4 bar

Max. working temperature/ *Temperatură max. de lucru* 90˚C

Mounting kit included/ *Kit montaj inclus* K06 page 177

Factory pressure test/ *Presiune de probă:* 5.2 bar

Elements/ *Elemenţi:* 70x11mm

Collectors/ *Colectori:* 30x30mm

Code/ Cod	Finish / Finisaj	Height/ Înălţime (H)	Length/ Lăţime (L)	Centres/ Interax (A)	No el/Nr elemenţi	Weight/ Greutate	Volume/ Volum	OUTPUT/PUTERE TERMICĂ (watt)			
								Δt=30°C	Δt=50°C	Δt=60°C	electric
		mm	mm	mm	pcs	kg	l	W	W	W	w
DOR70050/080V9010	RAL 9010 white/alb*	810	500	100	6	7,51	2,73	167	319	399	300
DOR70050/123.5V9010		1248	500	100	9	11,36	4,15	253	483	603	600
DOR70050/080CR	Chrome / Cromat	810	500	100	6	7,51	2,73	129	245	307	300
DOR70050/123.5CR		1248	500	100	9	11,36	4,15	195	371	464	600

We can make custom dimensions, after technical analysis. | *Putem executa dimensiuni speciale, în urma unei analize tehnice.*
The mentioned code is for hydronic version. | *Codul menţionat este pentru versiunea hidraulică.*

Hydraulic connections/ *Conexiuni hidraulice***

S1

S2

* For other colours, put your desired RADOX colour code instead of 9010 (standard white). For more details, see page 168
Pentru alte culori, se pune codul culorii RADOX dorite in locul codului 9010 (standard alb). Mai multe detalii la pag. 168

** When you order, you must mention the type of connection you require. The price changes according to the requirements.
Când comandaţi trebuie să menţionaţi tipul de alimentare necesar. Preţul se modifică în funcţie de cerinţe.

Valves are not included and must be ordered separately, if required.
Robineţii nu sunt incluşi şi trebuie comandaţi separat, la cerere.

Valves are not included and must be ordered separately, if required.
Robineţii nu sunt incluşi şi trebuie comandaţi separat, la cerere.

EMPIRE

This traditional English steel towel rail is an ideal option for restoring a period setting or creating an individual style. Floor standing or wall mounted, EMPIRE is all about authentic elegance, distinguished luxury, all available in chrome or RAL colours.

Un radiator din oţel care aminteşte de stilul tradiţional englezesc, EMPIRE devine piesa de rezistenţă într-un ansamblu de design clasic. EMPIRE poate fi montat pe perete sau pe podea şi întruneşte toate criteriile de eleganţă autentică şi rafinament, fiind disponibil cromat sau în orice culoare RAL.

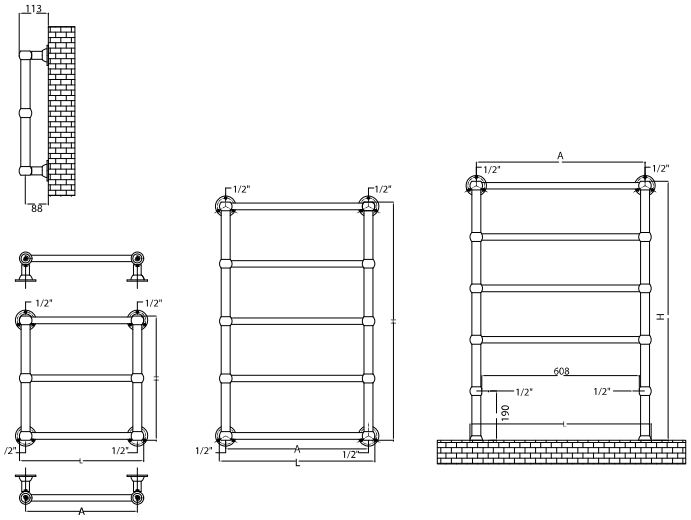

Max. working pressure/ *Presiune max. de lucru* 10 bar

Max. working temperature/ *Temperatură max. de lucru* 90˚C

Mounting kit included/ *Kit montaj inclus* K03/07 page 177

Factory pressure test/ *Presiune de probă:* 13 bar

Elements/ *Elemenţi:* Ø25mm

Collectors/ *Colectori:* Ø35mm

Code/ Cod	Finish / Finisaj	Height/ Înălţime (H)	Length/ Lăţime (L)	Centres/ Interax (A)	No el/Nr elemenţi	Weight/ Greutate	Volume/ Volum	OUTPUT/PUTERE TERMICĂ (watt)			
								Δt=30°C	Δt=50°C	Δt=60°C	electric
		mm	mm	mm	pcs	kg	l	W	W	W	w
EM48ORNV9010	RAL 9010 white/alb*	480	480	430	3	2,60	1,20	52	99	124	150
EM60ORNV9010		920	600	550	5	5,10	2,50	106	202	253	300
EM70ORNV9010		1000	700	650	5	5,70	2,80	121	232	289	300
EM48ERNCR	Chrome / Cromat	480	480	430	3	2,60	1,20	40	76	95	150
EM60ORNCR		920	600	550	5	5,10	2,50	82	156	195	300
EM70ORNCR		1000	700	650	5	5,70	2,80	93	178	223	300

We can make custom dimensions, after technical analysis. | *Putem executa dimensiuni speciale, în urma unei analize tehnice.*
The mentioned code is for hydronic version. | *Codul menţionat este pentru versiunea hidraulică.*

Hydraulic connections/ *Conexiuni hidraulice***

* For other colours, put your desired RADOX colour code instead of 9010 (standard white). For more details, see page 168
Pentru alte culori, se pune codul culorii RADOX dorite in locul codului 9010 (standard alb). Mai multe detalii la pag. 168

** When you order, you must mention the type of connection you require. The price changes according to the requirements.
Când comandaţi trebuie să menţionaţi tipul de alimentare necesar. Preţul se modifică în funcţie de cerinţe.

EMPIRE MULTI

With a high degree of heat output, EMPIRE MULTI is the ideal combination of versatility, attractiveness, and warming comfort perfect for any bathroom or utility room. Yet its biggest advantage is that drying the towel will not slow down the convection of the movement of air through the radiator for heating the room.

EMPIRE MULTI are toate calităţile pentru a fi perfect pentru orice baie: putere termică, design spectaculos şi versatilitate. Un radiator port-prosop somptuos, care a fost atent proiectat pentru a oferi performanţă maximă. Iar marele lui avantaj este că uscarea prosopului nu va încetini convecţia căldurii generate de radiator în mediul ambiant.

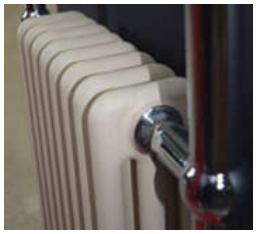

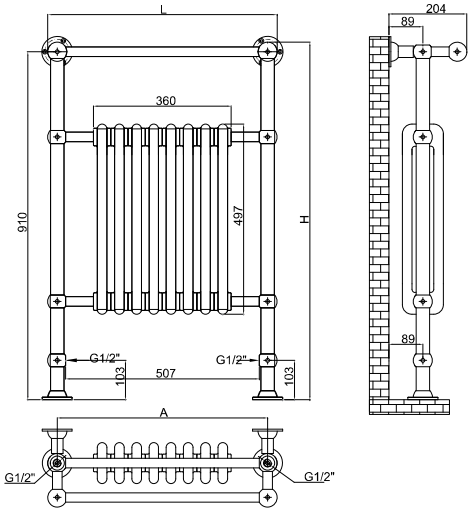

Max. working pressure/ *Presiune max. de lucru* 10 bar

Max. working temperature/ *Temperatură max. de lucru* 90˚C

Mounting kit included/ *Kit montaj inclus* K07 page 177

Factory pressure test/ *Presiune de probă:* 13 bar

Elements/ *Elemenţi:* Ø25mm

Collectors/ *Colectori:* Ø35mm

Code/ Cod	Finish / Finisaj	Height/ Înălţime (H)	Length/ Lăţime (L)	Centres/ Interax (A)	No el/Nr elemenţi	Weight/ Greutate	Volume/ Volum	OUTPUT/PUTERE TERMICĂ (watt)		
								Δt=30°C	Δt=50°C	Δt=60°C
		mm	mm	mm	pcs	kg	l	W	W	W
EMM060/093.5V9010	RAL 9010 white/alb*	935	600	550	8	19,20	8,50	333	636	795
EMM060/093.5CR	Chrome / Cromat	935	600	550	8	19,20	8,50	256	489	611

● We can make custom dimensions, after technical analysis. | *Putem executa dimensiuni speciale, în urma unei analize tehnice.*

Hydraulic connections/ *Conexiuni hidraulice***

S1

S2

* For other colours, put your desired RADOX colour code instead of 9010 (standard white). For more details, see page 168
Pentru alte culori, se pune codul culorii RADOX dorite in locul codului 9010 (standard alb). Mai multe detalii la pag. 168

** When you order, you must mention the type of connection you require. The price changes according to the requirements.
Când comandaţi trebuie să menţionaţi tipul de alimentare necesar. Preţul se modifică în funcţie de cerinţe.

Valves are not included and must be ordered separately, if required.
Robineţii nu sunt incluşi şi trebuie comandaţi separat, la cerere.

Valves are not included and must be ordered separately, if required.
Robineţii nu sunt incluşi şi trebuie comandaţi separat, la cerere.

ESSE

The ultra slim ESSE features flat tubes with a subtle curving profile that flows smoothly, looking perfect in any contemporary setting. With its attractive shape, ESSE can either be used as a supplemental heater or be the sole source of heat for a smaller room.

Un model ultra suplu cu un profil subţire, uşor curbat care se încadrează perfect în orice schemă de design modern. ESSE poate fi folosit fie ca element suplimentar de încălzire, fie ca sursă unică de căldură pentru un spaţiu mai mic.

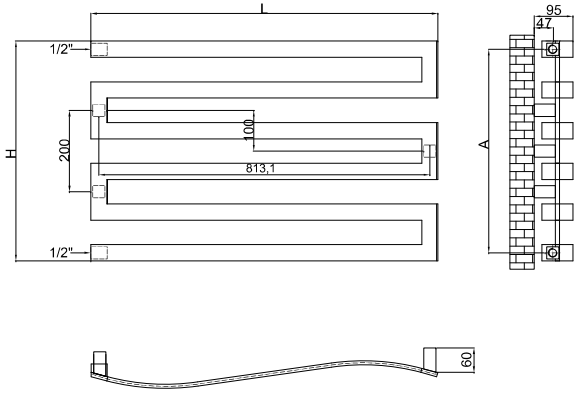

Max. working pressure/ *Presiune max. de lucru* 7 bar

Max. working temperature/ *Temperatură max. de lucru* 90˚C

Mounting kit included/ *Kit montaj inclus* 25 page 177

Factory pressure test/ *Presiune de probă:* 10 bar

Elements/*Elemenţi:* 40x10mm

Code/ Cod	Finish / Finisaj	Height/ Înălţime (H)	Length/ Lăţime (L)	Centres/ Interax (A)	No el/Nr elemenţi	Weight/ Greutate	Volume/ Volum	OUTPUT/PUTERE TERMICĂ (watt)		
								Δt=30°C	Δt=50°C	Δt=60°C
		mm	mm	mm	pcs	kg	l	W	W	W
ES054/085V9010	RAL 9010 white/alb*	540	850	500	6	6,00	1,40	142	271	339
ES054/085CR	Chrome / Cromat	540	850	500	6	6,00	1,40	109	208	261

We can make custom dimensions, after technical analysis. | *Putem executa dimensiuni speciale, în urma unei analize tehnice.*

Hydraulic connections/
*Conexiuni hidraulice***

S1

* For other colours, put your desired RADOX colour code instead of 9010 (standard white). For more details, see page 168
Pentru alte culori, se pune codul culorii RADOX dorite in locul codului 9010 (standard alb). Mai multe detalii la pag. 168

** When you order, you must mention the type of connection you require. The price changes according to the requirements.
Când comandaţi trebuie să menţionaţi tipul de alimentare necesar. Preţul se modifică în funcţie de cerinţe.

Valves are not included and must be ordered separately, if required.
Robineţii nu sunt incluşi şi trebuie comandaţi separat, la cerere.

NEW/NOU

HERA

A new addition to the towel rail range this year is the HERA radiator, bringing a modern round shape to the bathroom or kitchen alike, whilst boasting brilliant outputs.

O completare la gama de port-prosoape este radiatorul HERA, care aduce un design modern în baie sau bucătărie, oferind în acelaşi timp un bun randament termic.

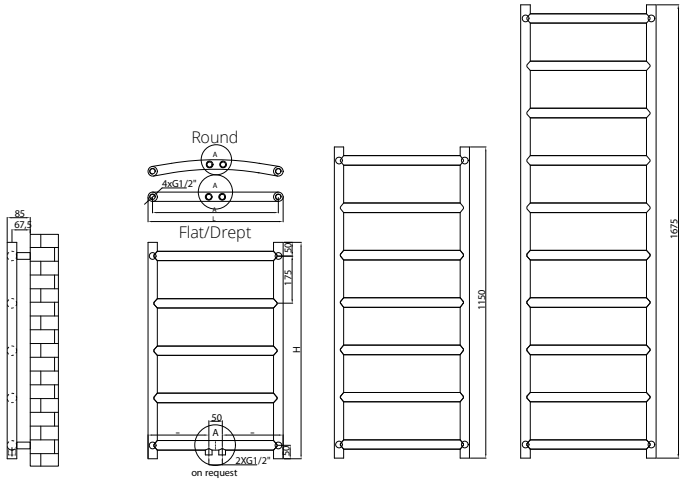

Max. working pressure/ *Presiune max. de lucru* 7 bar

Max. working temperature/ *Temperatură max. de lucru* 90˚C

Mounting kit included/ *Kit montaj inclus* K03 page 177

Factory pressure test/ *Presiune de probă:* 10 bar

Elements/ *Elemenţi:* Ø35mm

Collectors/ *Colectori:* Ø35mm

Code/ Cod	Finish / Finisaj	Height/ Înălţime (H)	Length/ Lăţime (L)	Centres/ Interax (A)	No el/Nr elemenţi	Weight/ Greutate	Volume/ Volum	OUTPUT/PUTERE TERMICĂ (watt)			
								Δt=30°C	Δt=50°C	Δt=60°C	electric
		mm	mm	mm	pcs	kg	l	W	W	W	w
HERA050/080V9010	RAL 9010 white/ alb*	800	500	465	5	4,80	3,11	114	218	273	300
HERA060/080V9010		800	600	565	5	5,42	3,51	129	247	309	300
HERA050/115V9010		1150	500	465	7	6,79	4,41	161	309	387	300
HERA060/115V9010		1150	600	565	7	7,66	4,97	182	350	437	300
HERA050/150V9010		1500	500	465	9	8,78	5,70	208	400	500	500
HERA060/150V9010		1500	600	565	9	9,90	6,42	235	452	565	600
HERA050/080CR	Chrome / Cromat	800	500	465	5	4,80	3,11	87	168	210	300
HERA060/080CR		800	600	565	5	5,42	3,51	99	190	238	300
HERA050/115CR		1150	500	465	7	6,79	4,41	124	238	297	300
HERA060/115CR		1150	600	565	7	7,66	4,97	140	269	336	300
HERA050/150CR		1500	500	465	9	8,78	5,70	160	308	385	500
HERA060/150CR		1500	600	565	9	9,90	6,42	181	348	435	600
HERA050/080X	Stainless steel / INOX	800	500	465	5	4,80	3,11	84	162	202	300
HERA060/080X		800	600	565	5	5,42	3,51	95	183	229	300
HERA050/115X		1150	500	465	7	6,79	4,41	119	229	286	300
HERA060/115X		1150	600	565	7	7,66	4,97	135	259	324	300
HERA050/150X		1500	500	465	9	8,78	5,70	154	296	370	500
HERA060/150X		1500	600	565	9	9,90	6,42	174	335	419	600

We can make custom dimensions, after technical analysis. | *Putem executa dimensiuni speciale, în urma unei analize tehnice.*
The mentioned code is for flat and hydronic version. | *Codul menţionat este doar pentru versiunea dreaptă şi hidraulică.*

Hydraulic connections/ *Conexiuni hidraulice***

* For other colours, put your desired RADOX colour code instead of 9010 (standard white). For more details, see page 168
Pentru alte culori, se pune codul culorii RADOX dorite in locul codului 9010 (standard alb). Mai multe detalii la pag. 168

** When you order, you must mention the type of connection you require. The price changes according to the requirements.
Când comandaţi trebuie să menţionaţi tipul de alimentare necesar. Preţul se modifică în funcţie de cerinţe.

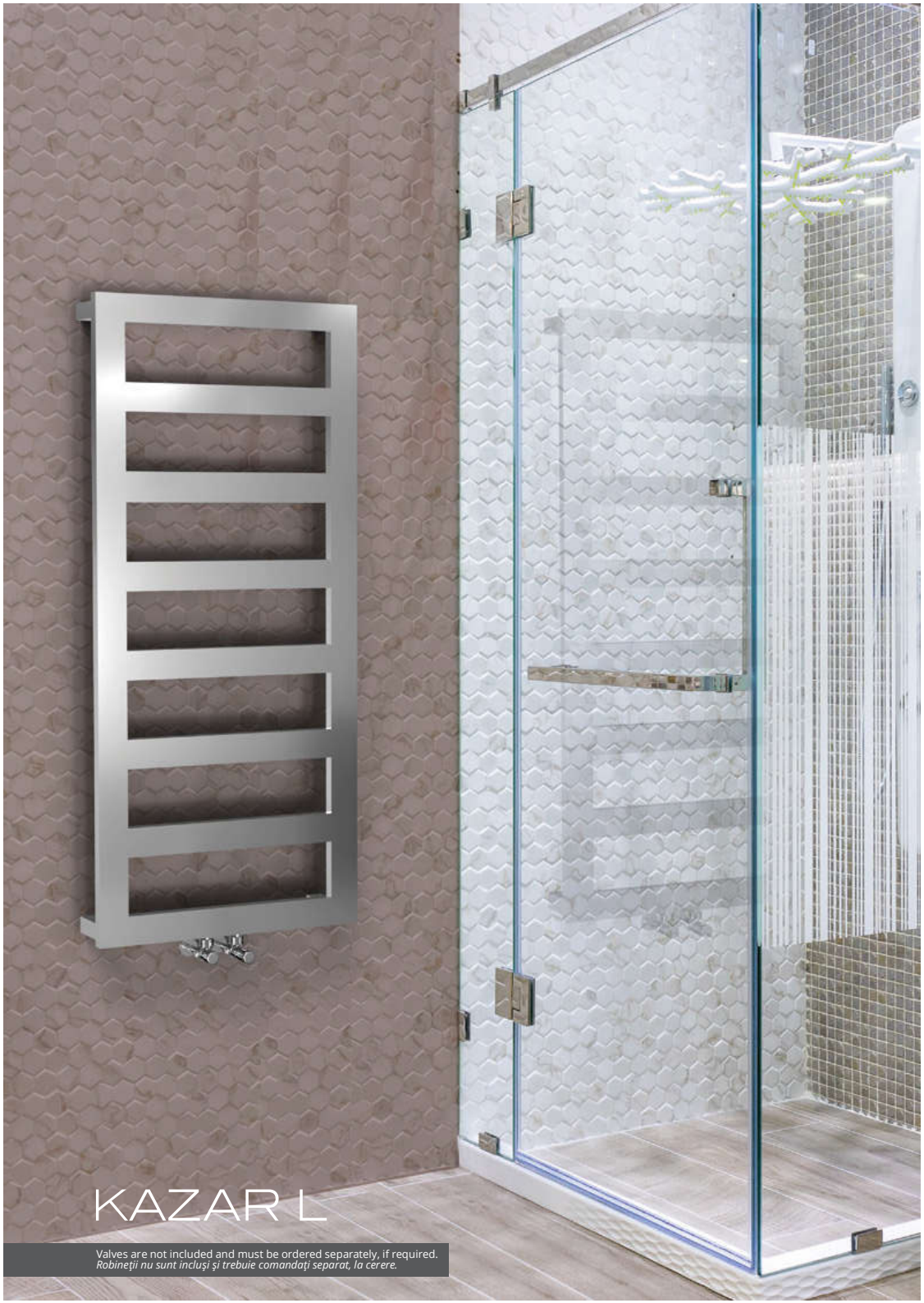

Valves are not included and must be ordered separately, if required.
Robineţii nu sunt incluşi şi trebuie comandaţi separat, la cerere.

KAZAR L

KAZAR L is a wonderful addition to any room, bathroom or kitchen. It is a solid, practical and attractive radiator that will heat your room and provide you the luxury of a warm fluffy towel to wrap yourself in. Available in all finishes, KAZAR L is an unique pieces, especially in a beautiful brushed stainless steel, the finish being applied by hand by highly skilled metalworkers meaning yours will be 100% unique.

KAZAR L va aduce acel plus de stil şi eleganţă de care este nevoie în orice cameră, baie sau bucătărie. Radiator solid, practic şi atractiv, încălzeşte în mod eficient atât camera, cât şi prosoapele pentru un confort sporit. Disponibil în toate finisajele, KAZAR L este unic, în special în versiunea satinată de oţel inoxidabil, fiind realizat manual de către profesionişti pentru a asigura acestui radiator o calitate şi un aspect excepţional.

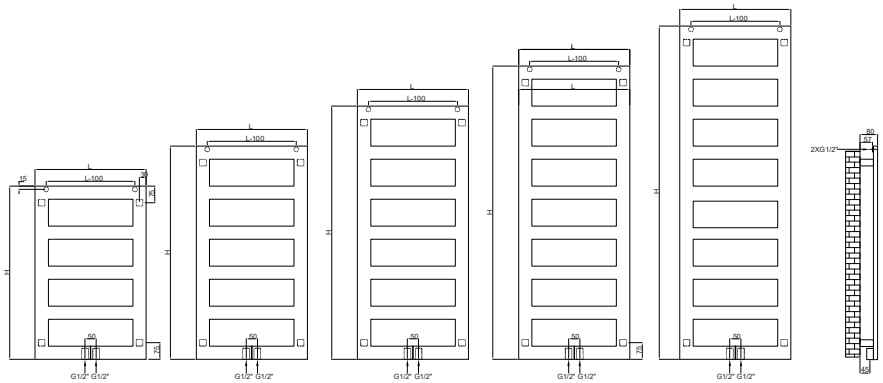

Max. working pressure/ *Presiune max. de lucru* 6 bar

Max. working temperature/ *Temperatură max. de lucru* 90˚C

Mounting kit included/ *Kit montaj inclus* K06 page 177

Factory pressure test/ *Presiune de probă*: 8 bar

Elements/*Elemenţi:* 60x20mm

Code/ Cod	Finish / Finisaj	Height/ Înălţime (H)	Length/ Lăţime (L)	Centres/ Interax (A)	No el/Nr elemenţi	Weight/ Greutate	Volume/ Volum	OUTPUT/PUTERE TERMICĂ (watt)		
								Δt=30°C	Δt=50°C	Δt=60°C
		mm	mm	mm	pcs	kg	l	W	W	W
KAZL050/078V9010	RAL 9010 white/ alb*	780	500	50	5	7,40	2,80	127	242	302
KAZL060/078V9010		780	600	50	5	8,30	3,10	143	274	342
KAZL050/096V9010		960	500	50	6	9,10	3,40	157	300	375
KAZL060/096V9010		960	600	50	6	10,30	3,90	178	340	425
KAZL050/114V9010		1140	500	50	7	10,90	4,10	187	358	447
KAZL060/114V9010		1140	600	50	7	12,30	4,60	213	406	507
KAZL050/132V9010		1320	500	50	8	12,60	4,70	218	416	520
KAZL060/132V9010		1320	600	50	8	14,30	5,40	247	472	590
KAZL050/150V9010		1500	500	50	9	14,40	5,40	248	474	592
KAZL060/150V9010		1500	600	50	9	16,30	6,10	282	538	672
KAZL050/078CR	Chrome / Cromat	780	500	50	5	7,40	2,80	97	186	232
KAZL060/078CR		780	600	50	5	8,30	3,10	110	210	263
KAZL050/096CR		960	500	50	6	9,10	3,40	121	230	288
KAZL060/096CR		960	600	50	6	10,30	3,90	137	261	327
KAZL050/114CR		1140	500	50	7	10,90	4,10	144	275	344
KAZL060/114CR		1140	600	50	7	12,30	4,60	163	312	390
KAZL050/132CR		1320	500	50	8	12,60	4,70	168	320	400
KAZL060/132CR		1320	500	50	8	14,30	5,40	190	363	453
KAZL050/150CR		1500	500	50	9	14,40	5,40	191	364	455
KAZL060/150CR		1500	600	50	9	16,30	6,10	217	414	517
KAZL050/078XL	Stainless steel / INOX	780	500	50	5	7,40	2,80	94	179	224
KAZL060/078XL		780	600	50	5	8,30	3,10	106	203	253
KAZL050/096XL		960	500	50	6	9,10	3,40	116	222	277
KAZL060/096XL		960	600	50	6	10,30	3,90	132	252	314
KAZL050/114XL		1140	500	50	7	10,90	4,10	139	265	331
KAZL060/114XL		1140	600	50	7	12,30	4,60	157	300	376
KAZL050/132XL		1320	500	50	8	12,60	4,70	161	308	385
KAZL060/132XL		1320	600	50	8	14,30	5,40	183	349	437
KAZL050/150XL		1500	500	50	9	14,40	5,40	184	351	439
KAZL060/150XL		1500	600	50	9	16,30	6,10	209	398	498

We can make custom dimensions, after technical analysis. | *Putem executa dimensiuni speciale, în urma unei analize tehnice.*

Hydraulic connections/
*Conexiuni hidraulice***

* For other colours, put your desired RADOX colour code instead of 9010 (standard white). For more details, see page 168
Pentru alte culori, se pune codul culorii RADOX dorite in locul codului 9010 (standard alb). Mai multe detalii la pag. 168

** When you order, you must mention the type of connection you require. The price changes according to the requirements.
Când comandaţi trebuie să menţionaţi tipul de alimentare necesar. Preţul se modifică în funcţie de cerinţe.

Valves are not included and must be ordered separately, if required.
Robineţii nu sunt incluşi şi trebuie comandaţi separat, la cerere.

LINX®

Fully reversible for left or right situations, LINX has a sleek, balanced design with its tubular elements arranged perpendicular to the vertical manifolds. LINX is an elegant towel warmer with tubes evenly spaced, designed for optimal positioning of towels. Available in all RAL colours or chrome.

Complet reversibil pentru montaj pe partea stângă sau pe partea dreaptă, LINX are un design elegant, echilibrat, cu elementii săi dispuşi perpendicular pe colectorii verticali. LINX este radiator deosebit, cu un design echilibrat al elementelor dispuşi în mod egal, pentru o poziţionare şi încălzire optimă a prosoapelor. Disponibil în culori RAL sau crom.

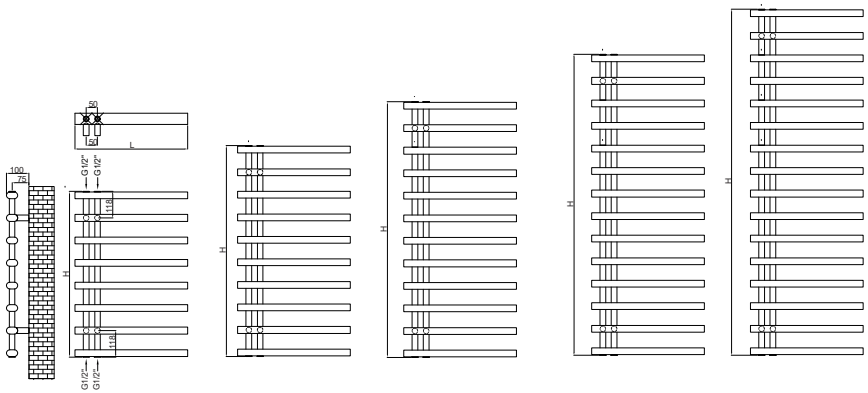

Max. working pressure/ *Presiune max. de lucru* 10 bar

Max. working temperature/ *Temperatură max. de lucru* 90˚C

Mounting kit included/ *Kit montaj inclus* K02 page 177

Factory pressure test/ *Presiune de probă:* 13 bar

Elements/ *Elemenţi:* 50x30mm

Collectors/ *Colectori:* Ø25mm

	Code/ Cod	Finish / Finisaj	Height/ Înălţime (H)	Length/ Lăţime (L)	Centres/ Interax (A)	No el/Nr elemenţi	Weight/ Greu-tate	Volume/ Volum	OUTPUT/PUTERE TERMICĂ (watt)			
									Δt=30°C	Δt=50°C	Δt=60°C	electric
			mm	mm	mm	pcs	kg	l	W	W	W	W
	AMV050/075V9010	RAL 9010 white/ alb*	736	500	50	8	7,40	4,80	156	298	372	300
	AMV050/095V9010		936	500	50	10	9,30	6,00	196	373	466	500
	AMV050/115V9010		1136	500	50	12	11,10	7,20	235	449	561	600
	AMV050/135V9010		1336	500	50	14	13,00	8,50	275	524	655	600
	AMV050/155V9010		1536	500	50	16	14,90	9,70	314	600	750	600
	AM050/075CR	Chrome / Cromat	736	500	50	8	7,40	4,80	120	229	286	300
	AM050/095CR		936	500	50	10	9,30	6,00	150	287	359	500
	AMV050/115CR		1136	500	50	12	11,10	7,20	181	345	431	600
	AM050/135CR		1336	500	50	14	13,00	8,50	211	403	504	600
	AMV050/155CR		1536	500	50	16	14,90	9,70	242	461	577	600
MIXT	AM050/075V9010/CR	Ral9010* + Chrome	736	500	50	8	7,40	4,80	120	229	286	300
MIXT	AM050/095V9010/CR		936	500	50	10	9,30	6,00	150	287	359	500
MIXT	AM050/115V9010/CR		1136	500	50	12	11,10	7,20	181	345	431	600
MIXT	AM050/135V9010/CR		1336	500	50	14	13,00	8,50	211	403	504	600
MIXT	AM050/155V9010/CR		1536	500	50	16	14,90	9,70	242	461	577	600

We can make custom dimensions, after technical analysis. | *Putem executa dimensiuni speciale, în urma unei analize tehnice.*
The mentioned code is for hydronic version. | *Codul menţionat este pentru versiunea hidraulică.*

Hydraulic connections/ *Conexiuni hidraulice***

* For other colours, put your desired RADOX colour code instead of 9010 (standard white). For more details, see page 168
Pentru alte culori, se pune codul culorii RADOX dorite in locul codului 9010 (standard alb). Mai multe detalii la pag. 168

** When you order, you must mention the type of connection you require. The price changes according to the requirements.
Când comandaţi trebuie să menţionaţi tipul de alimentare necesar. Preţul se modifică în funcţie de cerinţe.

Valves are not included and must be ordered separately, if required.
Robineţii nu sunt incluşi şi trebuie comandaţi separat, la cerere.

® PORTO

PORTO ensures a good heat output whilst showing off its stunning painted finish, standard RAL, textured or even a lovely silver or copper patina. With plenty of hanging space, PORTO will stand the test of time.

PORTO are un randament termic bun, disponibil în varianta vopsit standard RAL, texturat sau chiar cu o minunată patină de argint sau cupru. Cu suficient spaţiu pentru uscat prosoape, PORTO va rezista testului timpului.

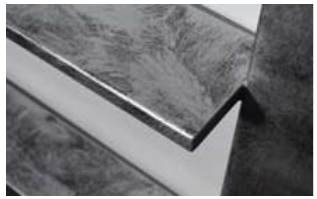

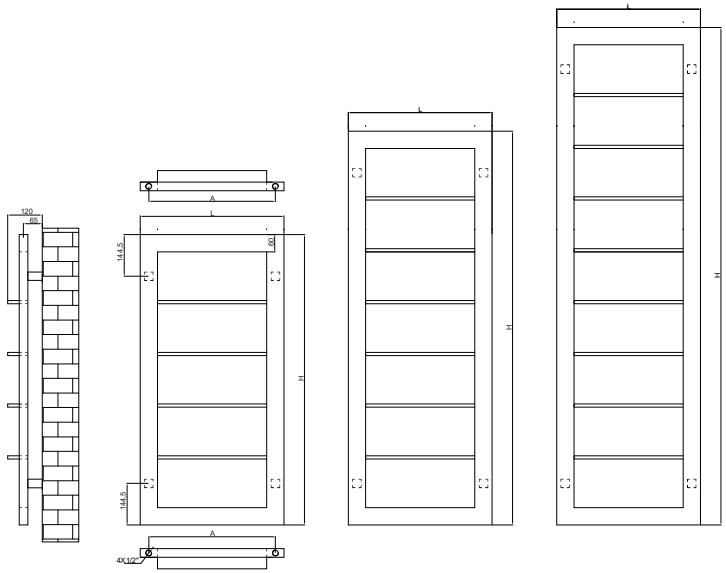

Max. working pressure/ *Presiune max. de lucru* 10 bar

Max. working temperature/ *Temperatură max. de lucru* 90˚C

Mounting kit included/ *Kit montaj inclus* K06 page 177

Factory pressure test/ *Presiune de probă:* 13 bar

Elements/ *Elemenţi:* 70x11mm

Collectors/ *Colectori:* 60x30mm

Code/ Cod	Finish / Finisaj	Height/ Înălţime (H)	Length/ Lăţime (L)	Centres/ Interax (A)	No el/Nr elemenţi	Weight/ Greutate	Volume/ Volum	OUTPUT/PUTERE TERMICĂ (watt)		
								Δt=30°C	Δt=50°C	Δt=60°C
		mm	mm	mm	pcs	kg	l	W	W	W
PORTO050/100.9V9010	RAL 9010 white/ alb*	1009	500	440	4	8,50	5,10	194	374	467
PORTO050/136.9V9010		1369	500	440	6	11,40	6,60	260	500	625
PORTO050/172.9V9010		1729	500	440	8	14,20	8,10	326	627	783

● We can make custom dimensions, after technical analysis. | *Putem executa dimensiuni speciale, în urma unei analize tehnice.*

Hydraulic connections/ *Conexiuni hidraulice***

* For other colours, put your desired RADOX colour code instead of 9010 (standard white). For more details, see page 168
Pentru alte culori, se pune codul culorii RADOX dorite in locul codului 9010 (standard alb). Mai multe detalii la pag. 168

** When you order, you must mention the type of connection you require. The price changes according to the requirements.
Când comandaţi trebuie să menţionaţi tipul de alimentare necesar. Preţul se modifică în funcţie de cerinţe.

PREMIER XL

Valves are not included and must be ordered separately, if required.
Robineţii nu sunt incluşi şi trebuie comandaţi separat, la cerere.

PREMIER XL

PREMIER XL provides you the highest quality towel rails around. Your Stainless Steel Towel Radiator will last and last, and keep on warming your room and towels for years to come. The small width range allows them to fit into small spaces while providing the warmth you need. PREMIER XL is also available in ROUND version.

Realizat din oţel inoxidabil, PREMIER XL oferă garanţia unui produs de calitate superioară. Este unul dintre produsele cele mai apreciate şi vândute datorită caracteristicilor tehnice, puterii termice ridicate şi eleganţei formei sale. Gama de lăţimi mici permite încadrarea sa în spaţii înguste, putând asigura confortul termic dorit. PREMIER XL este disponibil şi în varianta ROUND.

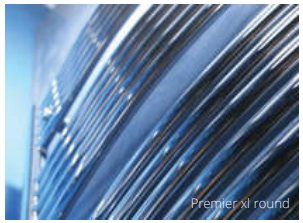

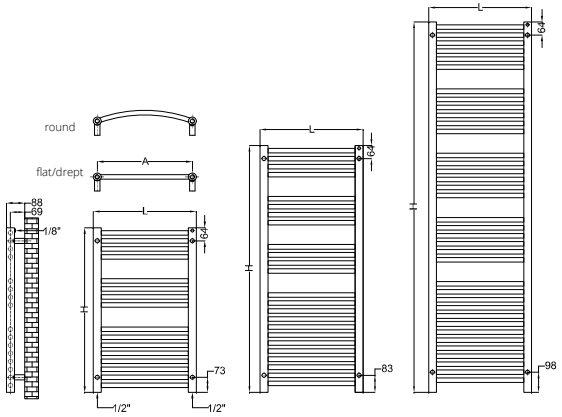

Max. working pressure/ *Presiune max. de lucru*	Max. working temperature/ *Temperatură max. de lucru*	Mounting kit included/ *Kit montaj inclus:*	Factory pressure test/ *Presiune de probă:*	Elements/ *Elemenţi:*	Collectors/ *Colectori:*
10 bar	90˚C	K12 page 177	13 bar	Ø22mm	Ø38mm

Code/ Cod	Finish / Finisaj	Height/ Înălţime (H)	Length/ Lăţime (L)	Centres/ Interax (A)	No el/Nr elementi	Weight/ Greutate	Volume/ Volum	OUTPUT/PUTERE TERMICĂ (watt)		
								Δt=30°C	Δt=50°C	Δt=60°C
		mm	mm	mm	pcs	kg	l	W	W	W
PREMB045/080XKE	Stainless steel / INOX	800	450	412	16	5,70	3,20	121	231	289
PREMB050/080XKE		800	500	462	16	6,10	3,50	132	253	316
PREMB060/080XKE		800	600	562	16	6,90	3,90	155	296	370
PREMB045/120XKE		1200	450	412	24	8,40	4,90	181	346	433
PREMB050/120XKE		1200	500	462	24	9,00	5,20	198	379	473
PREMB060/120XKE		1200	600	562	24	10,30	5,90	232	443	554
PREMB045/180XKE		1800	450	412	37	12,70	7,40	277	529	661
PREMB050/180XKE		1800	500	462	37	13,70	7,90	303	578	723
PREMB060/180XKE		1800	600	562	37	15,60	9,00	355	678	847

We can make custom dimensions, after technical analysis. | *Putem executa dimensiuni speciale, în urma unei analize tehnice.*

Hydraulic connections/
*Conexiuni hidraulice***

* For other colours, put your desired RADOX colour code instead of 9010 (standard white). For more details, see page 168
Pentru alte culori, se pune codul culorii RADOX dorite in locul codului 9010 (standard alb). Mai multe detalii la pag. 168

** When you order, you must mention the type of connection you require. The price changes according to the requirements.
Când comandaţi trebuie să menţionaţi tipul de alimentare necesar. Preţul se modifică în funcţie de cerinţe.

QUEBIS

Straightforward radiator, QUEBIS does its job wonderfully. Its steel square tubes create a very attractive towel rail. This elegant, yet practical towel rail heats the room whilst supporting towels with ease. QUEBIS is available also in ROUND version.

QUEBIS este un radiator care oferă ceea ce promite: design clasic, calitate şi putere termică mare. Acest radiator elegant, dar practic, va încălzi orice încăpere, în timp ce încălzeşte prosoapele uşor şi eficient. QUEBIS este disponibil şi în varianta ROUND.

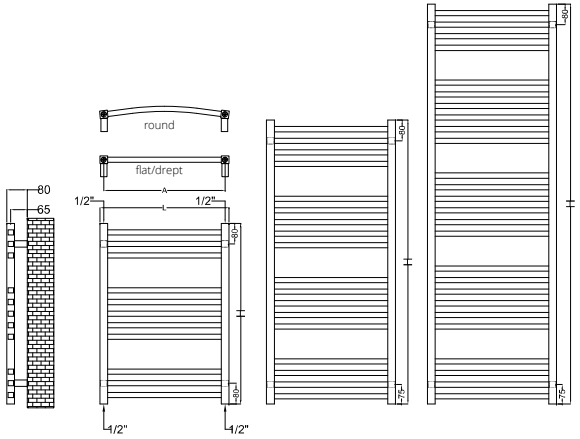

Max. working pressure/ *Presiune max. de lucru* 7 bar

Max. working temperature/ *Temperatură max. de lucru* 90˚C

Mounting kit included/ *Kit montaj inclus* *K06/26 page 177*

Factory pressure test/ *Presiune de probă:* 10bar

Elements/ *Elemenţi:* 20x20mm

Collectors/ *Colectori:* 30x30mm

Code/ Cod	Finish / Finisaj	Height/ Înălţime (H)	Length/ Lăţime (L)	Centres/ Interax (A)	No el/Nr elemenţi	Weight/ Greu-tate	Volume/ Volum	OUTPUT/PUTERE TERMICĂ (watt)			
								Δt=30°C	Δt=50°C	Δt=60°C	electric
		mm	mm	mm	pcs	kg	l	W	W	W	W
QE050/070V9010KE	RAL 9010 white/ alb*	700	500	470	11	6,10	2,40	151	289	361	300
QE050/110V9010KE		1100	500	470	18	9,90	3,90	244	466	582	500
QE050/155V9010KE		1550	500	470	26	14,10	5,60	349	667	833	600
QE050/070CKE	Chrome / Cromat	700	500	470	11	6,10	2,40	116	222	278	300
QE050/110CKE		1100	500	470	18	9,90	3,90	188	358	448	500
QE050/155CKE		1550	500	470	26	14,10	5,60	269	513	641	600

We can make custom dimensions, after technical analysis. | *Putem executa dimensiuni speciale, în urma unei analize tehnice.*
The mentioned code is for flat and hydronic version. | *Codul menţionat este doar pentru versiunea dreaptă şi hidraulică.*

Hydraulic connections/ *Conexiuni hidraulice***

S1

S2

* For other colours, put your desired RADOX colour code instead of 9010 (standard white). For more details, see page 168
Pentru alte culori, se pune codul culorii RADOX dorite in locul codului 9010 (standard alb). Mai multe detalii la pag. 168

** When you order, you must mention the type of connection you require. The price changes according to the requirements.
Când comandaţi trebuie să menţionaţi tipul de alimentare necesar. Preţul se modifică în funcţie de cerinţe.

Valves are not included and must be ordered separately, if required.
Robineţii nu sunt incluşi şi trebuie comandaţi separat, la cerere.

Valves are not included and must be ordered separately, if required.
Robineţii nu sunt incluşi şi trebuie comandaţi separat, la cerere.

® RICO

Elegant yet highly functional, RICO is a design towel rail that will hold and warm several towels with ease and efficiency. Perfect for every type of bathroom whether traditional or contemporary, RICO is available in all RAL colours.

Elegant, însă foarte practic, RICO este un radiator port-prosop de design care poate încălzi mai multe prosoape cu uşurinţă şi eficienţă. Perfect pentru orice tip de baie, fie tradiţională sau contemporană, RICO este disponibil în toate culorile RAL.

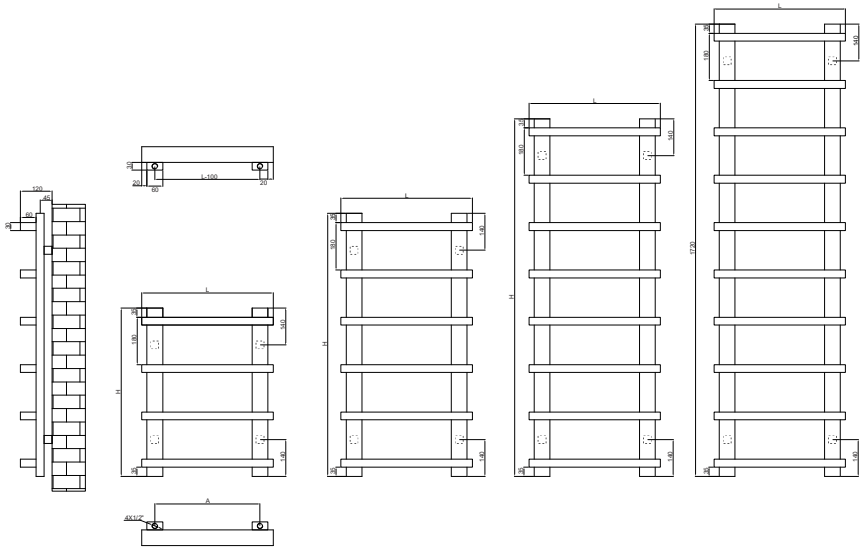

Max. working pressure/ *Presiune max. de lucru* 10 bar

Max. working temperature/ *Temperatură max. de lucru* 90˚C

Mounting kit included/ *Kit montaj inclus* *K06* page 177

Factory pressure test/ *Presiune de probă:* 13 bar

Elements/ *Elemenţi:* 60x30mm

Collectors/ *Colectori:* 60x30mm

Code/ Cod	Finish / Finisaj	Height/ Înălţime (H)	Length/ Lăţime (L)	Centres/ Interax (A)	No el/Nr elemenţi	Weight/ Greutate	Volume/ Volum	OUTPUT/PUTERE TERMICĂ (watt)		
								Δt=30°C	Δt=50°C	Δt=60°C
		mm	mm	mm	pcs	kg	l	W	W	W
RICO050/064V9010	RAL 9010 white/ alb*	640	500	400	4	6,70	5,10	140	269	336
RICO060/064V9010		640	600	500	4	7,50	5,70	157	301	377
RICO050/100V9010		1000	500	400	6	10,30	7,70	212	408	510
RICO060/100V9010		1000	600	500	6	11,50	8,60	238	457	571
RICO050/136V9010		1360	500	400	8	13,80	10,30	285	548	684
RICO060/136V9010		1360	600	500	8	15,40	11,60	318	612	765
RICO050/172V9010		1720	500	400	10	17,30	13,00	357	687	859
RICO060/172V9010		1720	600	500	10	19,40	14,50	399	768	960

We can make custom dimensions, after technical analysis. | *Putem executa dimensiuni speciale, în urma unei analize tehnice.*

Hydraulic connections/ *Conexiuni hidraulice***

S1

S2

* For other colours, put your desired RADOX colour code instead of 9010 (standard white). For more details, see page 168
Pentru alte culori, se pune codul culorii RADOX dorite in locul codului 9010 (standard alb). Mai multe detalii la pag. 168

** When you order, you must mention the type of connection you require. The price changes according to the requirements.
Când comandaţi trebuie să menţionaţi tipul de alimentare necesar. Preţul se modifică în funcţie de cerinţe.

Valves are not included and must be ordered separately, if required.
Robineţii nu sunt incluşi şi trebuie comandaţi separat, la cerere.

® RIVER

Contemporary-style towel rail, RIVER complements any bathroom or kitchen alike. It is conveniently available in all finishes adding value to any design scheme.

Un radiator port-prosop contemporan, RIVER completează orice baie sau bucătărie. Disponibil în toate finisajele (cromat, vopsit, inox), RIVER adaugă stil şi eleganţă oricărui interior.

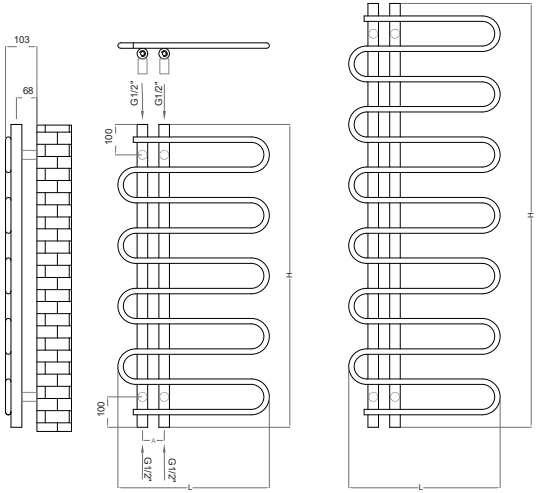

Max. working pressure/ *Presiune max. de lucru* 7 bar

Max. working temperature/ *Temperatură max. de lucru* 90˚C

Mounting kit included/ *Kit montaj inclus* K03/12 page 177

Factory pressure test/ *Presiune de probă:* 10 bar

Elements/ *Elemenţi:* Ø18mm

Collectors/ *Colectori:* Ø35mm

Code/ Cod	Finish / Finisaj	Height/ Înălţime (H)	Length/ Lăţime (L)	Centres/ Interax (A)	No el/Nr elemenţi	Weight/ Greu-tate	Volume/ Volum	OUTPUT/PUTERE TERMICĂ (watt)			
								Δt=30°C	Δt=50°C	Δt=60°C	electric
		mm	mm	mm	pcs	kg	l	W	W	W	W
SK050/100V9010	RAL 9010 white/alb*	1000	500	72	9	4,80	2,70	137	261	326	300
SK065/140V9010		1400	650	72	13	7,50	4,20	231	441	551	500
SK050/100CR	Chrome / Cromat	1000	500	72	9	4,80	2,70	105	201	251	300
SK065/140CR		1450	650	72	13	7,50	4,20	178	339	424	500
SK050/100X	Stainless steel /INOX	1000	500	72	9	4,80	2,70	101	193	241	300
SK065/140X		1400	650	72	13	7,50	4,20	171	327	408	500

We can make custom dimensions, after technical analysis. | *Putem executa dimensiuni speciale, în urma unei analize tehnice.*
The mentioned code is for hydronic version. | *Codul menţionat este pentru versiunea hidraulică.*

Hydraulic connections/ *Conexiuni hidraulice***

* For other colours, put your desired RADOX colour code instead of 9010 (standard white). For more details, see page 168
Pentru alte culori, se pune codul culorii RADOX dorite in locul codului 9010 (standard alb). Mai multe detalii la pag. 168

** When you order, you must mention the type of connection you require. The price changes according to the requirements.
Când comandaţi trebuie să menţionaţi tipul de alimentare necesar. Preţul se modifică în funcţie de cerinţe.

ROYAL H

Valves are not included and must be ordered separately, if required.
Robineţii nu sunt incluşi şi trebuie comandaţi separat, la cerere.

NEW/NOU

ROYAL H

ROYAL H is a new stylish and practical towel rail that has taken influence from our classic Empire radiator. Style and efficiency!

ROYAL H este un port-prosop elegant şi practic, influenţat de clasicul nostru radiator Empire. Stil şi eficienţă!

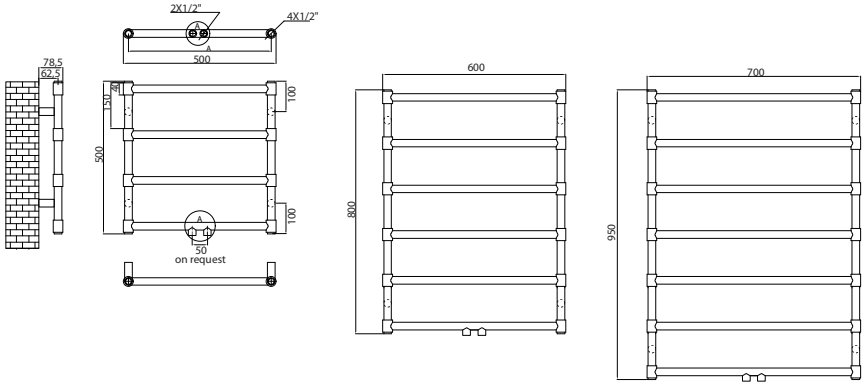

Max. working pressure/ *Presiune max. de lucru* 10 bar

Max. working temperature/ *Temperatură max. de lucru* 90˚C

Mounting kit included/ *Kit montaj inclus* K02 page 177

Factory pressure test/ *Presiune de probă:* 13 bar

Elements/ *Elemenţi:* Ø25mm

Collectors/ *Colectori:* Ø25mm

Code/ Cod	Finish / Finisaj	Height/ Înălţime (H)	Length/ Lăţime (L)	Centres/ Interax (A)	No el/Nr elemenţi	Weight/ Greutate	Volume/ Volum	OUTPUT/PUTERE TERMICĂ (watt)		
								Δt=30°C	Δt=50°C	Δt=60°C
		mm	mm	mm	pcs	kg	l	W	W	W
ROH050/050V9010	RAL 9010 white/alb*	500	500	468	4	2,26	1,13	60	115	143
ROH060/080V9010		800	600	568	6	3,86	1,99	105	199	249
ROH070/095V9010		950	700	668	7	4,95	2,62	137	262	327
ROH050/050CR	Chrome / Cromat	500	500	468	4	2,26	1,13	46	88	110
ROH060/080CR		800	600	568	6	3,86	1,99	80	153	192
ROH070/095CR		950	700	668	7	4,95	2,62	105	201	252

We can make custom dimensions, after technical analysis. | *Putem executa dimensiuni speciale, în urma unei analize tehnice.*

Hydraulic connections/ *Conexiuni hidraulice***

* For other colours, put your desired RADOX colour code instead of 9010 (standard white). For more details, see page 168
Pentru alte culori, se pune codul culorii RADOX dorite in locul codului 9010 (standard alb). Mai multe detalii la pag. 168

** When you order, you must mention the type of connection you require. The price changes according to the requirements.
Când comandaţi trebuie să menţionaţi tipul de alimentare necesar. Preţul se modifică în funcţie de cerinţe.

Valves are not included and must be ordered separately, if required.
Robineţii nu sunt incluşi şi trebuie comandaţi separat, la cerere.

® RUBIK

RUBIK was conceived to satisfy the need for heating solutions that accompany the conceptual evolution of modern bathrooms. With its diamond shape, RUBIK is a stunning way to heat any room, quickly and efficiently.

RUBIK a fost conceput pentru a satisface nevoia unei soluţii de încălzire care însoţeşte evoluţia conceptuală a băilor moderne. Cu forma sa de diamant, RUBIK este o modalitate uimitoare de a încălzi camera, rapid şi eficient.

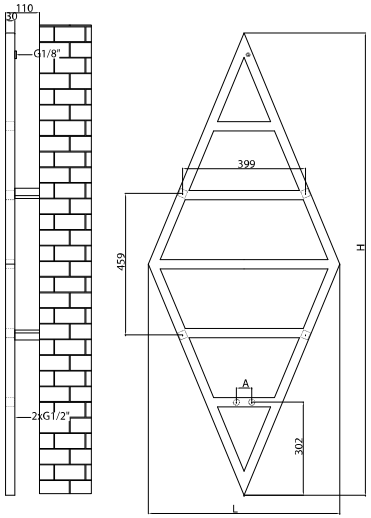

Max. working pressure/ *Presiune max. de lucru* 10 bar

Max. working temperature/ *Temperatură max. de lucru* 90˚C

Mounting kit included/ *Kit montaj inclus* *K06* page 177

Factory pressure test/ *Presiune de probă:* 13 bar

Elements/ *Elemenţi:* 30x30mm

Collectors/ *Colectori:* 30x30mm

Code/ Cod	Finish / Finisaj	Height/ Înălţime (H)	Length/ Lăţime (L)	Centres/ Interax (A)	No el/Nr elemenţi	Weight/ Greutate	Volume/ Volum	OUTPUT/PUTERE TERMICĂ (watt)		
								Δt=30°C	Δt=50°C	Δt=60°C
		mm	mm	mm	pcs	kg	l	W	W	W
RBK062.2/150.1V9010	RAL 9010 white/alb*	1501	622	50	5	6,40	3,50	149	285	356
RBK062.2/150.1XL	Stainless steel /INOX	1501	622	50	5	6,40	3,50	111	211	264

We can make custom dimensions, after technical analysis. | *Putem executa dimensiuni speciale, în urma unei analize tehnice.*

Hydraulic connections/
*Conexiuni hidraulice***

* For other colours, put your desired RADOX colour code instead of 9010 (standard white). For more details, see page 168
Pentru alte culori, se pune codul culorii RADOX dorite in locul codului 9010 (standard alb). Mai multe detalii la pag. 168

** When you order, you must mention the type of connection you require. The price changes according to the requirements.
Când comandaţi trebuie să menţionaţi tipul de alimentare necesar. Preţul se modifică în funcţie de cerinţe.

Valves are not included and must be ordered separately, if required.
Robineţii nu sunt incluşi şi trebuie comandaţi separat, la cerere.

NEW/NOU

SCAR

SCAR incorporates round tubes, curved one side, welded in different plans on the two collectors, creating an interesting but clean style. With good outputs, SCAR is available in all RAL colours.

SCAR are elementii rotunzi, curbaţi într-o singură parte şi sudati în planuri diferite pe cei doi colectori verticali, creând un stil interesant dar simplu. Cu un randament termic bun, SCAR este disponibil în toate culorile RAL.

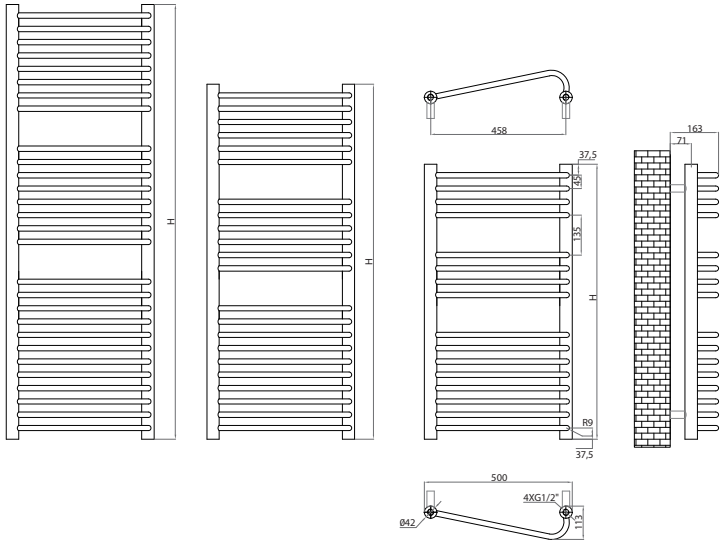

Max. working pressure/ *Presiune max. de lucru* 7 bar

Max. working temperature/ *Temperatură max. de lucru* 90˚C

Mounting kit included/ *Kit montaj inclus* *K*12 page 177

Factory pressure test/ *Presiune de probă:* 10bar

Elements/ *Elemenţi:* Ø18mm

Collectors/ *Colectori:* Ø42mm

Code/ Cod	Finish / Finisaj	Height/ Înălţime (H)	Length/ Lăţime (L)	Centres/ Interax (A)	No el/Nr elemenţi	Weight/ Greutate	Volume/ Volum	OUTPUT/PUTERE TERMICĂ (watt)		
								Δt=30°C	Δt=50°C	Δt=60°C
		mm	mm	mm	pcs	kg	l	W	W	W
SCAR050/093V9010	RAL 9010 white/alb*	930	500	458	16	6,08	3,80	180	347	434
SCAR050/120V9010		1200	500	458	22	8,12	5,04	243	467	584
SCAR050/147V9010		1470	500	458	28	10,16	6,28	305	586	733

● We can make custom dimensions, after technical analysis. | *Putem executa dimensiuni speciale, în urma unei analize tehnice.*

Hydraulic connections/ *Conexiuni hidraulice***

* For other colours, put your desired RADOX colour code instead of 9010 (standard white). For more details, see page 168
Pentru alte culori, se pune codul culorii RADOX dorite in locul codului 9010 (standard alb). Mai multe detalii la pag. 168

** When you order, you must mention the type of connection you require. The price changes according to the requirements.
Când comandaţi trebuie să menţionaţi tipul de alimentare necesar. Preţul se modifică în funcţie de cerinţe.

Valves are not included and must be ordered separately, if required.
Robineţii nu sunt incluşi şi trebuie comandaţi separat, la cerere.

SERA®

Modern styled towel rail with its contemporary look and feel, SERA is sure to compliment any modern room. Available in all finishes and also in electric version, SERA can suit any bathroom or kitchen, bringing that designer feel into your home.

Cu designul său modern, SERA completează perfect orice cameră. Disponibil în toate finisajele, SERA este perfect pentru orice bucătărie sau baie, adăugând un plus de stil în orice locuinţă.

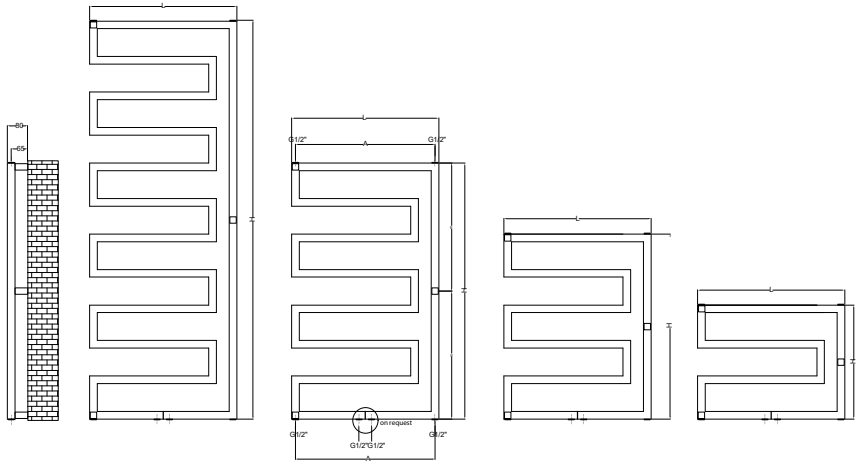

Max. working pressure/ *Presiune max. de lucru*	Max. working temperature/ *Temperatură max. de lucru*	Mounting kit included/ *Kit montaj inclus*	Factory pressure test/ *Presiune de probă:*	Elements/ *Elemenţi:*	Collectors/ *Colectori:*
10 bar	90˚C	*K24 page 177*	13bar	30x30mm	30x30mm

Code/ Cod	Finish / Finisaj	Height/ Înălţime (H)	Length/ Lăţime (L)	Centres/ Interax (A)	No el/Nr elemenţi	Weight/ Greu-tate	Volume/ Volum	OUTPUT/PUTERE TERMICĂ (watt)			
								Δt=30°C	Δt=50°C	Δt=60°C	electric
		mm	mm	mm	pcs	kg	l	W	W	W	W
SERA058/045V9010	RAL 9010 white/ alb*	450	580	550	4	3,87	2,10	95	181	227	150
SERA058/073V9010		730	580	550	6	5,88	3,19	145	276	345	300
SERA058/101V9010		1010	580	550	8	7,89	4,29	194	370	463	300
SERA058/157V9010		1570	580	550	12	11,90	6,50	293	559	699	600
SERA058/045CR	Chrome / Cromat	450	580	550	4	3,87	2,10	73	140	174	150
SERA058/073CR		730	580	550	6	5,88	3,19	111	212	265	300
SERA058/101CR		1010	580	550	8	7,89	4,29	149	285	356	300
SERA058/157CR		1570	580	550	12	11,90	6,50	225	430	538	600
SERA058/045X	Stainless steel / INOX	450	580	550	4	3,87	2,10	70	134	168	150
SERA058/073X		730	580	550	6	5,88	3,19	107	204	256	300
SERA058/101X		1010	580	550	8	7,89	4,29	144	274	343	300
SERA058/157XL		1570	580	550	12	11,90	6,50	217	414	518	600

● We can make custom dimensions, after technical analysis. | *Putem executa dimensiuni speciale, în urma unei analize tehnice.*
The mentioned code is for hydronic version. | *Codul menţionat este pentru versiunea hidraulică.*

Hydraulic connections/
*Conexiuni hidraulice***

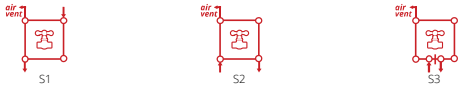

* For other colours, put your desired RADOX colour code instead of 9010 (standard white). For more details, see page 168
Pentru alte culori, se pune codul culorii RADOX dorite in locul codului 9010 (standard alb). Mai multe detalii la pag. 168

** When you order, you must mention the type of connection you require. The price changes according to the requirements.
Când comandaţi trebuie să menţionaţi tipul de alimentare necesar. Preţul se modifică în funcţie de cerinţe.

Valves are not included and must be ordered separately, if required.
Robineţii nu sunt incluşi şi trebuie comandaţi separat, la cerere.

SERENE®

SERENE is a contemporary radiator, just perfect for warming multiple towels at once and distributing heat in any modern bathroom, kitchen or laundry room. Available in chrom, Ral colours and stainless steel.

SERENE este un radiator contemporan, perfect pentru încălzirea mai multor prosoape şi pentru a asigura confortul termic în orice baie modernă, bucătărie sau altă încăpere. Disponibil în finisaj cromat, vopsit RAL şi inox.

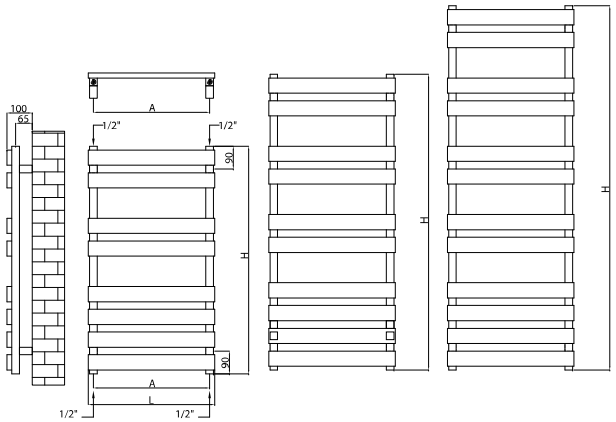

Max. working pressure/ *Presiune max. de lucru*	Max. working temperature/ *Temperatură max. de lucru*	Mounting kit included/ *Kit montaj inclus*	Factory pressure test/ *Presiune de probă:*	Elements/ *Elemenţi:*	Collectors/ *Colectori:*
5 bar	90˚C	*K06* page 177	6.5 bar	60x20mm	30x30mm

Code/ Cod	Finish / Finisaj	Height/ Înălţime (H)	Length/ Lăţime (L)	Centres/ Interax (A)	No el/Nr elemenţi	Weight/ Greu-tate	Volume/ Volum	OUTPUT/PUTERE TERMICĂ (watt)			
								Δt=30°C	Δt=50°C	Δt=60°C	electric***
		mm	mm	mm	pcs	kg	l	W	W	W	W
KU050/090V9010	RAL 9010 white/ alb*	900	500	460	8	12,00	4,90	222	424	529	500
KU1170/500V9010		1170	500	460	10	15,00	6,20	280	534	668	500
SER050/144V9010		1440	500	460	12	18,00	7,50	338	645	807	600
SER050/090CR	Chrome / Cromat	900	500	460	8	12,00	4,90	171	326	407	500
SER050/117CR		1170	500	460	10	15,00	6,20	215	411	514	500
SER050/144CR		1440	500	460	12	18,00	7,50	260	496	621	600
SER050/090X	Stainless steel / INOX	900	500	460	8	12,00	4,90	164	314	392	500
SER050/117X		1170	500	460	10	15,00	6,20	207	396	495	500
SER050/144X		1440	500	460	12	18,00	7,50	250	478	598	600

We can make custom dimensions, after technical analysis. | *Putem executa dimensiuni speciale, în urma unei analize tehnice.*
The mentioned code is for hydronic version. | *Codul menţionat este pentru versiunea hidraulică.*

Hydraulic connections/
*Conexiuni hidraulice***

S1

S2

* For other colours, put your desired RADOX colour code instead of 9010 (standard white). For more details, see page 168
Pentru alte culori, se pune codul culorii RADOX dorite in locul codului 9010 (standard alb). Mai multe detalii la pag. 168

** When you order, you must mention the type of connection you require. The price changes according to the requirements.
Când comandaţi trebuie să menţionaţi tipul de alimentare necesar. Preţul se modifică în funcţie de cerinţe.

Valves are not included and must be ordered separately, if required.
Robineţii nu sunt incluşi şi trebuie comandaţi separat, la cerere.

SERPENTINE

SERPENTINE is an unique, simple and elegant radiator. No longer just a heating object, SERPENTINE is an item of furniture for every home. As usual, our customers can personalize the sizes and finishes, beautiful RAL colours, chrome plated or stainless steel.

SERPENTINE este un radiator unic, simplu şi elegant. Acest radiator depăşeşte limitele unui element de încălzire şi devine o adevărată piesă de mobilier. Ca de obicei, clienţii noştri pot personaliza dimensiunile şi alege finisajul: culori RAL, crom sau inox.

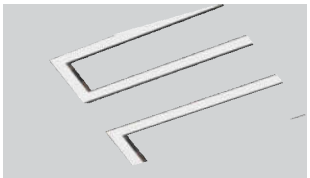

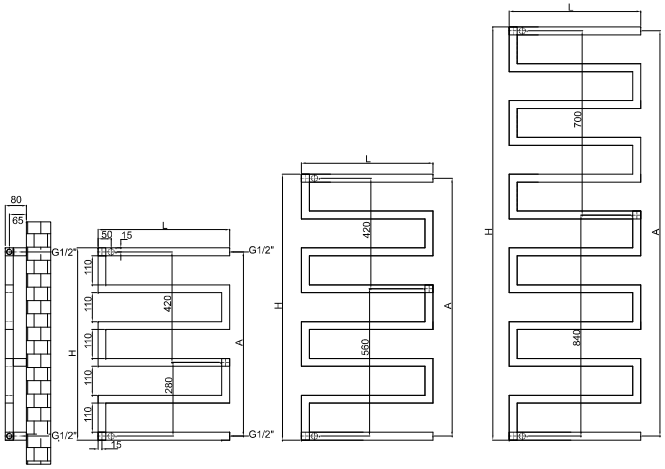

Max. working pressure/ *Presiune max. de lucru* 10 bar

Max. working temperature/ *Temperatură max. de lucru* 90 °C

Mounting kit included/ *Kit montaj inclus* K24 page 177

Factory pressure test/ *Presiune de probă:* 13bar

Elements/*Elemenţi:* 30x30mm

Code/ Cod	Finish / Finisaj	Height/ Înălţime (H)	Length/ Lăţime (L)	Centres/ Interax (A)	No el/Nr elemenţi	Weight/ Greutate	Volume/ Volum	OUTPUT/PUTERE TERMICĂ (watt)		
								Δt=30°C	Δt=50°C	Δt=60°C
		mm	mm	mm	pcs	kg	l	W	W	W
SERUK050/073V9010	RAL 9010 white/ alb*	730	500	700	6	4,60	2,50	116	221	275
SERUK050/101RAL9010		1010	500	980	8	6,20	3,30	155	297	370
SERUK050/157RAL9010		1570	500	1540	12	9,30	5,00	235	449	559
SERUK050/073CR	Chrome / Cromat	730	500	700	6	4,60	2,50	89	170	212
SERUK050/101CR		1010	500	980	8	6,20	3,30	120	228	285
SERUK050/157CR		1570	500	1540	12	9,30	5,00	181	345	430
SERUK050/073XL	Stainless steel / INOX	730	500	700	6	4,60	2,50	86	164	204
SERUK050/101XL		1010	500	980	8	6,20	3,30	115	220	274
SERUK050/157XL		1570	500	1540	12	9,30	5,00	174	332	414

We can make custom dimensions, after technical analysis. | *Putem executa dimensiuni speciale, în urma unei analize tehnice.*

Hydraulic connections/ *Conexiuni hidraulice***

S1

S2

* For other colours, put your desired RADOX colour code instead of 9010 (standard white). For more details, see page 168
Pentru alte culori, se pune codul culorii RADOX dorite in locul codului 9010 (standard alb). Mai multe detalii la pag. 168

** When you order, you must mention the type of connection you require. The price changes according to the requirements.
Când comandaţi trebuie să menţionaţi tipul de alimentare necesar. Preţul se modifică în funcţie de cerinţe.

Valves are not included and must be ordered separately, if required.
Robineţii nu sunt incluşi şi trebuie comandaţi separat, la cerere.

SMART U ®

SMARTU U has a very functional shape to hang or store towels upon its shelf, so you can keep your towels warm and snug on, while not taking up too much space itself.

SMART U are un design funcţional ce permite agăţarea sau depozitarea prosoapelor pe raftul său. Astfel, veţi păstra prosoapele calde, în timp ce economisiţi spaţiu.

SMART U nippled/niplat (for chrome plated/ pentru cromat)

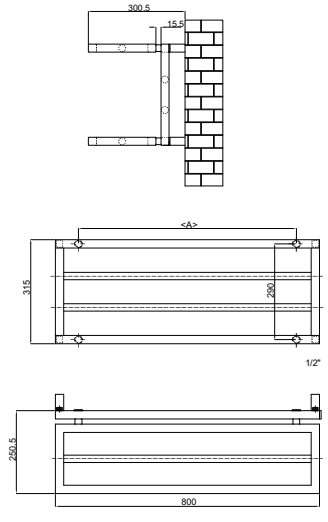

SMART U welded/sudat (for RAL and stainless steel / pentru vopsit si inox)

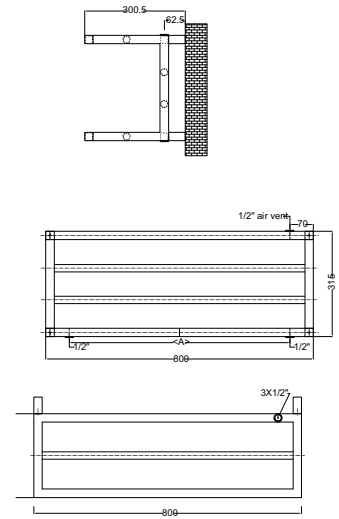

Max. working pressure/ *Presiune max. de lucru*	Max. working temperature/ *Temperatură max. de lucru*	Mounting kit included/ *Kit montaj inclus*	Factory pressure test/ *Presiune de probă:*	Elements/ *Elemenţi:*	Collectors/ *Colectori:*
10 bar	90˚C	*K06* page 177	13bar	Ø22mm	25x25mm

Code/ Cod	Finish / Finisaj	Height/ Înălţime (H)	Length/ Lăţime (L)	Centres/ Interax (A)	No el/Nr elemenţi	Weight/ Greutate	Volume/ Volum	OUTPUT/PUTERE TERMICĂ (watt)		
								Δt=30°C	Δt=50°C	Δt=60°C
		mm	mm	mm	pcs	kg	l	W	W	W
SMU080/031.5V9010	RAL 9010 white/alb*	315	800	660	4	8,50	3,70	230	439	526
SMU080/031.5CR	Chrome / Cromat	315	800	660	4	8,50	3,70	177	338	405
SMU080/031.5X	Stainless steel /INOX	315	800	660	4	8,50	3,70	170	325	390

We can make custom dimensions, after technical analysis. | *Putem executa dimensiuni speciale, în urma unei analize tehnice.*

Hydraulic connections/
*Conexiuni hidraulice***

* For other colours, put your desired RADOX colour code instead of 9010 (standard white). For more details, see page 168
Pentru alte culori, se pune codul culorii RADOX dorite in locul codului 9010 (standard alb). Mai multe detalii la pag. 168

** When you order, you must mention the type of connection you require. The price changes according to the requirements.
Când comandaţi trebuie să menţionaţi tipul de alimentare necesar. Preţul se modifică în funcţie de cerinţe.

Valves are not included and must be ordered separately, if required.
Robineţii nu sunt incluşi şi trebuie comandaţi separat, la cerere.

® SUNNY

Looks simple but SUNNY has been carefully designed for good heating performance and capacity. It is a standard flat towel rail design, made from high quality steel, available in all finishes: chrome, painted in Ral colours and also in stainless steel. In its ROUND version, SUNNY ROUND offers extra space at the rear for towels to dry off and warm up.

Cu un design simplu, SUNNY a fost atent proiectat pentru o bună performanţă termică. Este un model standard de radiator port-prosop, realizat din oţel de înaltă calitate, disponibil în toate finisajele: crom, vopsit în culori RAL şi, de asemenea, din oţel inoxidabil. În versiunea ROUND, SUNNY ROUND oferă spaţiu suplimentar în partea din spate pentru depozitarea şi încălzirea prosoapelor.

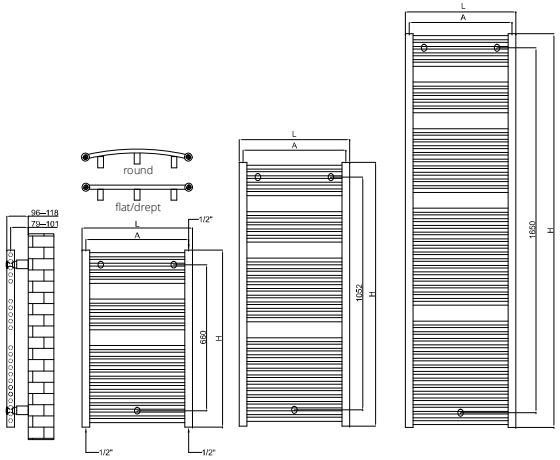

Max. working pressure/ *Presiune max. de lucru* 10 bar

Max. working temperature/ *Temperatură max. de lucru* 90˚C

Mounting kit included/ *Kit montaj inclus* K04/11 page 177

Factory pressure test/ *Presiune de probă:* 13 bar

Elements/ *Elemenţi:* Ø18mm

Collectors/ *Colectori:* Ø35mm

Code/ Cod	Finish / Finisaj	Height/ Înălţime (H)	Length/ Lăţime (L)	Centres/ Interax (A)	No el/Nr elemenţi	Weight/ Greu-tate	Volume/ Volum	OUTPUT/PUTERE TERMICĂ (watt)			
								Δt=30ºC	Δt=50ºC	Δt=60ºC	electric
		mm	mm	mm	pcs	kg	l	W	W	W	W
SU050/080V9010	RAL 9010 white/ alb*	801	500	465	22	6,00	3,20	196	375	469	500
SU060/080V9010		801	600	565	22	7,00	3,40	231	440	550	500
SU050/120V9010		1193	500	465	33	9,00	4,80	294	561	701	500
SU060/120V9010		1193	600	565	33	10,40	5,50	345	659	823	600
SU050/180V9010		1779	500	465	51	13,80	7,40	450	859	1073	900
SU060/180V9010		1779	600	565	51	16,00	8,40	529	1010	1262	1200
SU050/080CKE	Chrome / Cromat	801	500	465	22	6,00	3,20	151	288	361	500
SU060/080CKE		801	600	565	22	7,00	3,40	177	339	423	500
SU050/120CKE		1193	500	465	33	9,00	4,80	226	431	539	500
SU060/120CR		1193	600	565	33	10,40	5,50	266	507	633	600
SU050/180CKE		1779	500	465	51	13,80	7,40	346	661	826	900
SU060/180CKE		1779	600	565	51	16,00	8,40	407	777	971	1200
SU050/080XLKE	Stainless steel / INOX	801	500	465	22	6,00	3,20	146	278	347	500
SU060/080XLKE		801	600	565	22	7,00	3,40	171	326	408	500
SU050/120X		1193	500	465	33	9,00	4,80	218	415	519	500
SU060/120X		1193	600	565	33	10,40	5,50	256	488	610	600
SU050/180X		1779	500	465	51	13,80	7,40	333	636	795	900
SU060/180XLKE		1779	600	565	51	16,00	8,40	392	748	935	1200

We can make custom dimensions, after technical analysis. | *Putem executa dimensiuni speciale, în urma unei analize tehnice.*
The mentioned code is for flat and hydronic version. | *Codul menţionat este doar pentru versiunea dreaptă şi hidraulică.*

Hydraulic connections/
*Conexiuni hidraulice***

* For other colours, put your desired RADOX colour code instead of 9010 (standard white). For more details, see page 168
Pentru alte culori, se pune codul culorii RADOX dorite in locul codului 9010 (standard alb). Mai multe detalii la pag. 168

** When you order, you must mention the type of connection you require. The price changes according to the requirements.
Când comandaţi trebuie să menţionaţi tipul de alimentare necesar. Preţul se modifică în funcţie de cerinţe.

Valves are not included and must be ordered separately, if required.
Robineţii nu sunt incluşi şi trebuie comandaţi separat, la cerere.

SUNNY FLEXI®

With its innovative design, SUNNY FLEXI is just perfect for heating your room and your towels & clothes efficiently and in style. SUNNY FLEXI, all rounded, looks simple but it has been carefully designed for maximum performance and heating, offering the benefits of the hot water that runs through all the towel bars, including the flexible element. Its biggest advantage is that drying the towel will not slow down the convection of the movement of air through the radiator for heating the room.

Cu un design inovator, SUNNY FLEXI este perfect pentru încălzirea camerei, a prosoapelor şi a hainelor în mod eficient şi cu stil. SUNNY FLEXI, cu forma lui rotundă, pare simplu, dar a fost atent proiectat pentru performanţe maxime de încălzire, oferind beneficiile apei calde care circulă prin toţi elementii săi, inclusiv prin elementul flexibil. Dar, marele lui avantaj este că uscarea prosopului nu va încetini convecţia căldurii generate de radiator în mediul ambiant.

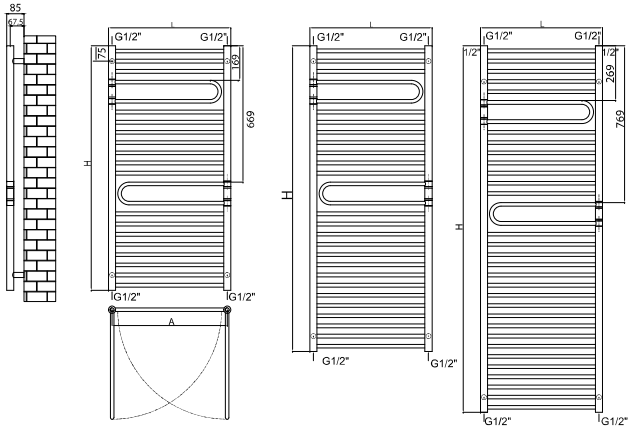

Max. working pressure/ *Presiune max. de lucru* 10 bar

Max. working temperature/ *Temperatură max. de lucru* 90˚C

Mounting kit included/ *Kit montaj inclus* *K02* page 177

Factory pressure test/ *Presiune de probă:* 13 bar

Elements/ *Elemenţi:* Ø18mm

Collectors/ *Colectori:* Ø35mm

Code/ Cod	Finish / Finisaj	Height/ Înălţime (H)	Length/ Lăţime (L)	Centres/ Interax (A)	No el/Nr elemenţi	Weight/ Greu-tate	Volume/ Volum	OUTPUT/PUTERE TERMICĂ (watt) Δt=30°C	Δt=50°C	Δt=60°C	electric
		mm	mm	mm	pcs	kg	l	W	W	W	W
SUF060/120V9010	RAL 9010 white/ alb*	1200	600	565	22	7,90	4,30	275	528	660	500
SUF060/150V9010		1500	600	565	28	9,90	5,40	338	650	812	600
SUF060/180V9010		1800	600	565	34	12,00	6,50	401	771	963	600
SUF060/120CR	Chrome / Cromat	1200	600	565	22	7,90	4,30	211	406	508	500
SUF060/150CR		1500	600	565	28	9,90	5,40	260	500	625	600
SUF060/180CR		1800	600	565	34	12,00	6,50	308	593	741	600

● We can make custom dimensions, after technical analysis. | *Putem executa dimensiuni speciale, în urma unei analize tehnice.*
The mentioned code is for hydronic version. | *Codul menţionat este pentru versiunea hidraulică.*

Hydraulic connections/ *Conexiuni hidraulice***

S1

S2

* For other colours, put your desired RADOX colour code instead of 9010 (standard white). For more details, see page 168
Pentru alte culori, se pune codul culorii RADOX dorite in locul codului 9010 (standard alb). Mai multe detalii la pag. 168

** When you order, you must mention the type of connection you require. The price changes according to the requirements.
Când comandaţi trebuie să menţionaţi tipul de alimentare necesar. Preţul se modifică în funcţie de cerinţe.

Valves are not included and must be ordered separately, if required.
Robineţii nu sunt incluşi şi trebuie comandaţi separat, la cerere.

® UPPER

With its design, UPPER represents style in its simplest straight form. Its slim squared tubes leave a large space in-between, giving a minimalistic appearance to this radiator and allowing ample room for several towels. UPPER is available in sleek chrome finish, and also in stainless steel and RAL colours.

UPPER reprezintă eleganţă şi stil prin simplitatea formelor drepte. Designul minimalist cu elemenţi rectangulari şi subţiri oferă suficient spaţiu pentru depozitarea şi încălzirea prosoapelor. UPPER este disponibil în finisaj crom, oţel inoxidabil şi in culori RAL.

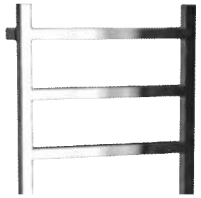

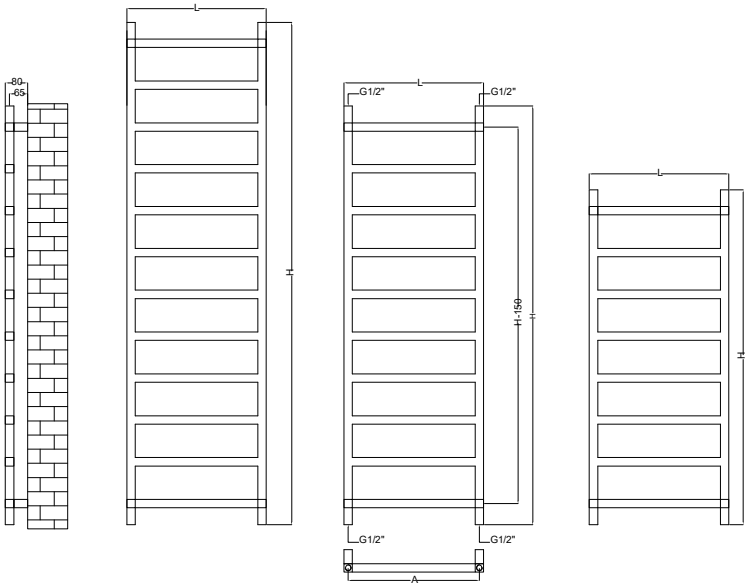

Max. working pressure/ *Presiune max. de lucru* 10 bar

Max. working temperature/ *Temperatură max. de lucru* 90˚C

Mounting kit included/ *Kit montaj inclus* K06 page 177

Factory pressure test/ *Presiune de probă:* 13 bar

Elements&collectors/ *Elemenţi&colectori:* 30x30mm

Code/ Cod	Finish / Finisaj	Height/ Înălţime (H)	Length/ Lăţime (L)	Centres/ Interax (A)	No el/Nr elemenţi	Weight/ Greu-tate	Volume/ Volum	OUTPUT/PUTERE TERMICĂ (watt)			
								Δt=30°C	Δt=50°C	Δt=60°C	electric
		mm	mm	mm	pcs	kg	l	W	W	W	W
UP050/120V9010KE	RAL 9010 white/ alb*	1200	500	470	8	5,50	2,90	184	352	440	300
UP050/150V9010KE		1500	500	470	10	6,90	3,60	230	440	550	500
UP050/180V9010		1800	500	470	12	8,30	4,40	276	527	659	600
UP050/120CR	Chrome / Cromat	1200	500	470	8	5,50	2,90	142	271	338	300
UP050/150CR		1500	500	470	10	6,90	3,60	177	338	423	500
UP050/180CR		1800	500	470	12	8,30	4,40	213	406	507	600
UP050/120XLKE	Stainless steel / INOX	1200	500	470	8	5,50	2,90	137	261	326	300
UP050/150XLKE		1500	500	470	10	6,90	3,60	171	326	407	500
UP050/180X		1800	500	470	12	8,30	4,40	205	391	488	600

● We can make custom dimensions, after technical analysis. | *Putem executa dimensiuni speciale, în urma unei analize tehnice.*
The mentioned code is for hydronic version. | *Codul menţionat este pentru versiunea hidraulică.*

Hydraulic connections/ *Conexiuni hidraulice***

* For other colours, put your desired RADOX colour code instead of 9010 (standard white). For more details, see page 168
Pentru alte culori, se pune codul culorii RADOX dorite in locul codului 9010 (standard alb). Mai multe detalii la pag. 168

** When you order, you must mention the type of connection you require. The price changes according to the requirements.
Când comandaţi trebuie să menţionaţi tipul de alimentare necesar. Preţul se modifică în funcţie de cerinţe.

Valves are not included and must be ordered separately, if required.
Robineţii nu sunt incluşi şi trebuie comandaţi separat, la cerere.

UPPER QUADRO®

No longer a simple ladder rail design, UPPER QUADRO pushing the boundaries of what can be done with metal, heat and water to create stunning radiator designs. With a square elegant robehook, UPPER QUADRO is just perfect for both kitchens and bathrooms.

UPPER QUADRO demonstrează că nu există limitări în ceea ce priveşte designul unui radiator. Un adevărat element estetic, practic şi robust, UPPER QUADRO devine piesa de rezistenţă în bucătărie sau baie, putând fi accesorizat cu un agăţător elegant şi util (robehook).

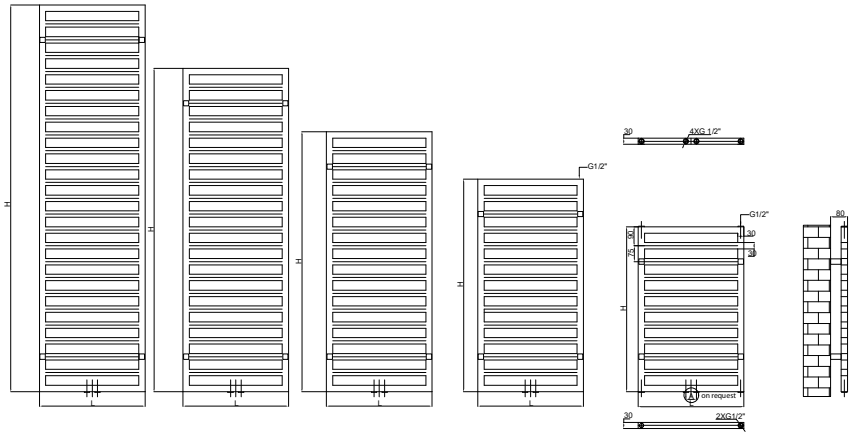

Max. working pressure/ *Presiune max. de lucru* 10 bar

Max. working temperature/ *Temperatură max. de lucru* 90˚C

Mounting kit included/ *Kit montaj inclus K06* page 177

Factory pressure test/ *Presiune de probă*: 13 bar

Elements&collectors/ *Elemenţi&colectori*: 30x30mm

Code/ Cod	Finish / Finisaj	Height/ Înălţime (H)	Length/ Lăţime (L)	Centres/ Interax (A)	No el/Nr elemenţi	Weight/ Greu-tate	Volume/ Volum	OUTPUT/PUTERE TERMICĂ (watt)			
								Δt=30°C	Δt=50°C	Δt=60°C	electric
		mm	mm	mm	pcs	kg	l	W	W	W	W
UPQ050/078V9010	RAL 9010 white/ alb*	780	500	470	11	8,59	4,70	206	393	491	500
UPQ050/100V9010		1005	500	470	14	10,90	6,00	263	502	628	600
UPQ050/123V9010		1230	500	470	17	13,30	7,30	320	611	764	600
UPQ050/153V9010		1530	500	470	21	16,50	9,00	396	756	745	900
UPQ050/183V9010		1830	500	470	25	19,70	10,70	472	900	1125	900
UPQ050/078CR	Chrome / Cromat	780	500	470	11	8,59	4,70	158	302	378	500
UPQ050/100CR		1005	500	470	14	10,90	6,00	202	386	483	600
UPQ050/123CR		1230	500	470	17	13,30	7,30	246	470	588	600
UPQ050/153CR		1530	500	470	21	16,50	9,00	305	582	727	900
UPQ050/183CR		1830	500	470	25	19,70	10,70	363	692	865	900

We can make custom dimensions, after technical analysis. | *Putem executa dimensiuni speciale, în urma unei analize tehnice.*
The mentioned code is for hydronic version. | *Codul menţionat este pentru versiunea hidraulică.*

Hydraulic connections/ *Conexiuni hidraulice***

S1

S2

* For other colours, put your desired RADOX colour code instead of 9010 (standard white). For more details, see page 168
Pentru alte culori, se pune codul culorii RADOX dorite in locul codului 9010 (standard alb). Mai multe detalii la pag. 168

** When you order, you must mention the type of connection you require. The price changes according to the requirements.
Când comandaţi trebuie să menţionaţi tipul de alimentare necesar. Preţul se modifică în funcţie de cerinţe.

Valves are not included and must be ordered separately, if required.
Robineții nu sunt incluși și trebuie comandați separat, la cerere.

VULCAN NV

VULCAN NV can suit any bathroom or kitchen with its sequential gaps, designating spaces for more towels and larger towels too. An architectural work of heating art, VULCAN NV becomes a feature of the room, transforming from just a source of heat, into a focal point of design in the room. Avaiable in RAL colours and chrome.

VULCAN NV este un adevărat element arhitectural care oferă personalitate oricărei camere. Un radiator practic și elegant, VULCAN NV este potrivit atât în baie, cât și în bucătărie: încălzește eficient camera și permite depozitarea și încălzirea eficientă a prosoapelor. Disponibil în finisaj crom sau vopsit în culori RAL.

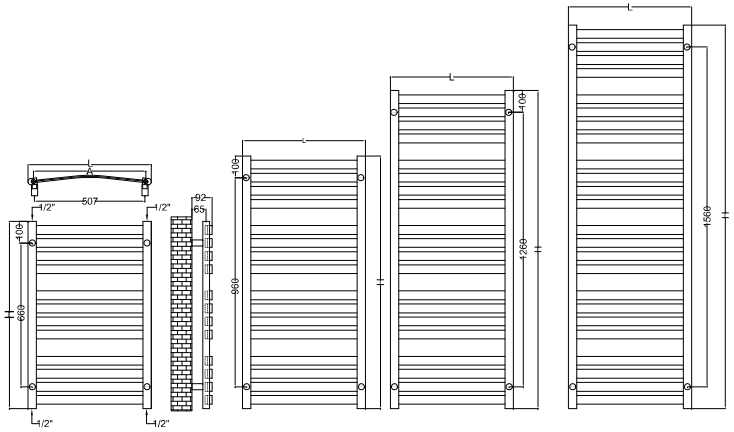

Max. working pressure/ *Presiune max. de lucru*	Max. working temperature/ *Temperatură max. de lucru*	Mounting kit included/ *Kit montaj inclus*	Factory pressure test/ *Presiune de probă:*	Elements/ *Elemenți:*	Collectors/ *Colectori:*
7 bar	90˚C	*K*03 page 177	10bar	40x10mm	40x30mm

Code/ Cod	Finish / Finisaj	Height/ Înălțime (H)	Length/ Lățime (L)	Centres/ Interax (A)	No el/Nr elemenți	Weight/ Greu-tate	Volume/ Volum	OUTPUT/PUTERE TERMICĂ (watt)			
								Δt=30°C	Δt=50°C	Δt=60°C	electric
		mm	mm	mm	pcs	kg	l	W	W	W	W
VUNV056.5/086V9010	RAL 9010 white/ alb*	860	565	515	12	8,90	3,10	220	420	524	500
VUNV056.5/116V9010		1160	565	515	16	12,00	4,20	294	560	700	600
VUNV056.5/146V9010		1460	565	515	20	15,00	5,20	367	701	877	600
VUNV56.5/176V9010		1760	565	515	24	18,00	6,30	441	842	1053	900
VUNV056.5/086CR	Chrome / Cromat	860	565	515	12	8,90	3,10	169	323	403	500
VUNV056.5/116CR		1160	565	515	16	12,00	4,20	226	431	539	600
VUNV056.5/146CR		1460	565	515	20	15,00	5,20	283	539	674	600
VUNV056.5/176CR		1760	565	515	24	18,00	6,30	339	648	810	900

We can make custom dimensions, after technical analysis. | *Putem executa dimensiuni speciale, în urma unei analize tehnice.*
The mentioned code is for hydronic version. | *Codul menționat este pentru versiunea hidraulică.*

Hydraulic connections/
*Conexiuni hidraulice***

* For other colours, put your desired RADOX colour code instead of 9010 (standard white). For more details, see page 168
Pentru alte culori, se pune codul culorii RADOX dorite in locul codului 9010 (standard alb). Mai multe detalii la pag. 168

** When you order, you must mention the type of connection you require. The price changes according to the requirements.
Când comandați trebuie să menționați tipul de alimentare necesar. Prețul se modifică în funcție de cerințe.

VULCAN NV FLEXI

Valves are not included and must be ordered separately, if required.
Robineţii nu sunt incluşi şi trebuie comandaţi separat, la cerere.

VULCAN NV FLEXI

VULCAN NV FLEXI with its sequential gaps, generates warmth and homogeneous heating in any room. Our flexible heated towel rail, VULCAN NV FLEXI, offers the benefits of the hot water runs through all the towel bars, including the flexible element that also enables easy hanging and removal of any items due to its space efficient design. Its biggest advantage is that drying the towel will not slow down the convection of the movement of air through the radiator for heating the room.

VULCAN NV FLEXI cu distribuţia sa secvenţială a elementţilor, încălzeşte uniform orice încăpere. VULCAN NV FLEXI oferă beneficiile apei calde care circulă prin toţi elementţii săi, inclusiv prin elementul flexibil, care permite punerea şi îndepărtarea uşoară a diverselor articole textile, datorită design-ului eficient al spaţiului. Dar, marele lui avantaj este că uscarea prosopului nu va încetini niciodată convecţia căldurii generate de radiator în mediul ambiant.

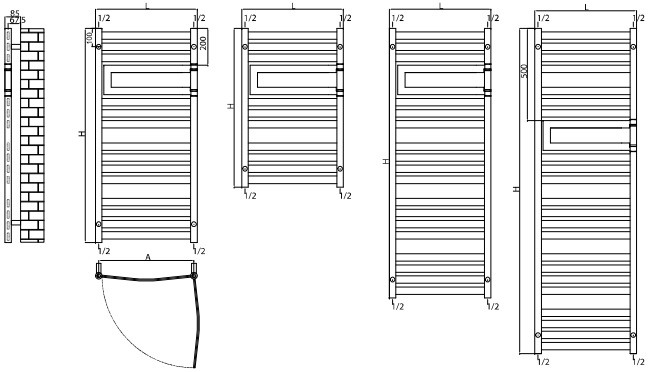

Max. working pressure/ *Presiune max. de lucru* 7 bar

Max. working temperature/ *Temperatură max. de lucru* 90˚C

Mounting kit included/ *Kit montaj inclus* *K*02 page 177

Factory pressure test/ *Presiune de probă:* 10bar

Elements/ *Elemenţi:* 40x10mm

Collectors/ *Colectori:* Ø35mm

Code/ Cod	Finish / Finisaj	Height/ Înălţime (H)	Length/ Lăţime (L)	Centres/ Interax (A)	No el/Nr elemenţi	Weight/ Greu-tate	Volume/ Volum	OUTPUT/PUTERE TERMICĂ (watt)			
								Δt=30°C	Δt=50°C	Δt=60°C	electric
		mm	mm	mm	pcs	kg	l	W	W	W	W
VUNWF056/086V9010	RAL 9010 white/ alb*	860	565	530	12	8,80	3,00	204	393	491	300
VUNWF056/116V9010		1160	565	530	16	11,80	3,90	272	523	654	600
VUNWF056/146V9010		1460	565	530	20	14,70	4,90	340	653	817	900
VUNWF056/176V9010		1760	565	530	24	17,60	5,90	408	784	980	900
VUNWF056/086CR	Chrome / Cromat	860	565	530	12	8,80	3,00	157	302	378	300
VUNVFL056/116CR		1160	565	530	16	11,80	3,90	209	402	503	600
VUNWF056/146CR		1460	565	530	20	14,70	4,90	261	503	628	900
VUNWF056/176CR		1760	565	530	24	17,60	5,90	314	603	754	900

We can make custom dimensions, after technical analysis. | *Putem executa dimensiuni speciale, în urma unei analize tehnice.*
The mentioned code is for hydronic version. | *Codul menţionat este pentru versiunea hidraulică.*

Hydraulic connections/ *Conexiuni hidraulice***

* For other colours, put your desired RADOX colour code instead of 9010 (standard white). For more details, see page 168
Pentru alte culori, se pune codul culorii RADOX dorite in locul codului 9010 (standard alb). Mai multe detalii la pag. 168

** When you order, you must mention the type of connection you require. The price changes according to the requirements.
Când comandaţi trebuie să menţionaţi tipul de alimentare necesar. Preţul se modifică în funcţie de cerinţe.

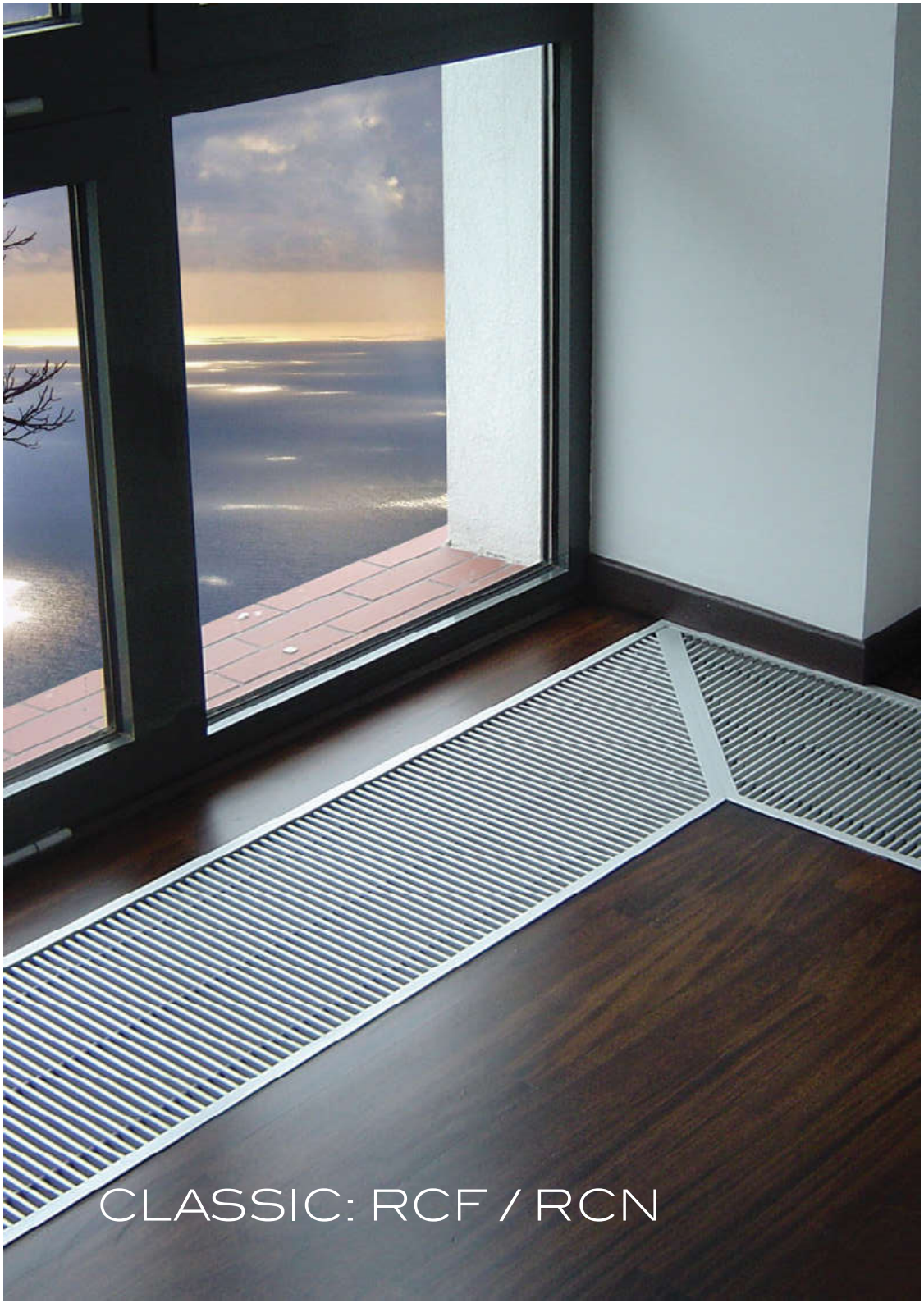

CLASSIC: RCF / RCN

Our underfloor convectors with natural (RCN) or forced convection (RCF) are modern equipment for heating air and demister large glass surfaces in offices, shopping centers, showrooms, winter gardens, apartments etc.
The convector body is installed in the floor, only wood or aluminum grilles will remain visible, available in a wide range of colours. It's the ideal solution for creating thermal comfort and for interiors were classical heating is not an option.

Convectorii de pardoseală cu convecţie naturală (RCN) sau forţată (RCF) sunt echipamente moderne destinate încălzirii aerului şi dezaburirii suprafeţelor vitrate mari în spaţiile de birouri, centre comerciale, showroom-uri, grădini de iarnă, apartamente etc.
Convectorul este instalat în pardoseală, iar după construirea pardoselei doar grilele de lemn sau aluminiu, vor rămâne vizibile într-o paletă largă de culori. Este soluţia ideală pentru crearea confortului termic şi pentru amenajările interioare care nu permit instalarea corpurilor de încălzire clasică.

CONVECTORI DE PARDOSEALĂ RCF | *UNDERFLOOR CONVECTORS RCF*

			75 °C / 65 °C / 20 °C (ΔT 50 °C)											
Height (H)	Speed	Sound dB(A)	90				110				130			
Width (mm)			190	260	330	410	190	260	330	410	190	260	330	410
Length (L) 900	0	-	85	94	126	144	93	103	178	204	107	114	250	287
	1	22	356	395	698	800	445	494	714	819	556	617	730	838
	2	24	403	447	818	938	503	558	862	988	628	697	908	1042
	3	37	419	464	875	1003	584	647	1102	1264	813	901	1388	1593
1300	0	-	148	164	222	255	163	181	313	359	179	199	441	505
	1	24	639	709	1201	1377	799	886	1229	1409	998	1106	1258	1442
	2	25	723	802	1408	1614	903	1001	1484	1702	1127	1250	1565	1794
	3	38	751	833	1507	1728	1046	1160	1898	2176	1458	1616	2390	2740
1700	0	-	203	224	304	349	223	247	428	491	246	272	603	691
	1	24	881	977	1632	1871	1100	1220	1670	1915	1374	1524	1709	1959
	2	27	996	1105	1913	2193	1244	1380	2017	2312	1554	1723	2126	2437
	3	38	1034	1147	2048	2347	1441	1598	2578	2955	2007	2226	3246	3721
2100	0	-	276	306	417	478	304	337	587	672	335	372	825	945
	1	25	1220	1354	2206	2526	1524	1691	2258	2586	1904	2112	2311	2647
	2	28	1380	1531	2587	2963	1723	1911	2726	3122	2152	2387	2873	3290
	3	39	1434	1590	2768	3170	1997	2214	3485	3992	2781	3084	4389	5027
2500	0	-	351	390	533	610	387	429	749	858	426	473	1053	1206
	1	25	1571	1742	2785	3191	1962	2176	2850	3266	2450	2717	2918	3343
	2	29	1776	1970	3265	3741	2217	2460	3441	3942	2769	3072	3626	4154
	3	39	1845	2046	3494	4003	2569	2849	4399	5041	3577	3968	5540	6347
2900	0	-	427	473	649	744	471	522	914	1048	519	575	1287	1476
	1	25	1929	2140	3367	3860	2410	2673	3447	3951	3010	3339	3528	4045
	2	30	2183	2420	3947	4525	2724	3021	4160	4769	3399	3769	4384	5026
	3	39	2265	2513	4224	4842	3155	3499	5319	6098	4394	4873	6698	7679
3300	0	-	504	558	768	881	556	616	1081	1239	613	680	1521	1744
	1	25	2294	2545	3952	4531	2866	3180	4046	4638	3582	3973	4141	4748
	2	31	2595	2879	4634	5313	3240	3593	4883	5599	4044	4485	5145	5899
	3	40	2695	2989	4959	5685	3754	4163	6244	7159	5229	5799	7863	9015
3700	0	-	581	644	888	1018	641	711	1250	1433	707	784	1758	2016
	1	26	2666	2958	4540	5207	3331	3694	4648	5329	4160	4615	4757	5455
	2	31	3016	3345	5324	6104	3765	4176	5609	6432	4700	5212	5911	6778
	3	40	3132	3474	5696	6531	4361	4837	7173	8225	6073	6735	9034	10359
4100	0	-	660	731	1010	1158	727	806	1421	1628	801	888	1998	2290
	1	26	3043	3376	5130	5880	3801	4217	5251	6018	4748	5267	5375	6160
	2	31	3442	3818	6015	6894	4298	4767	6338	7264	5366	5952	6679	7654
	3	40	3575	3965	6435	7375	4978	5521	8104	9288	6932	7689	10207	11698
4500	0	-	738	818	1132	1230	813	902	1593	1730	896	993	2240	2433
	1	26	3425	3799	5722	6216	4279	4746	5858	6363	5346	5929	5997	6514
	2	31	3874	4298	6709	7288	4836	5365	7069	7679	6037	6697	7449	8091
		40	4023	4462	7178	7797	5603	6215	9039	9721	7804	8656	11384	12120

We can make custom dimensions, after technical analysis. | Putem executa dimensiuni speciale, în urma unei analize tehnice.

CONVECTORI DE PARDOSEALĂ RCF | *UNDERFLOOR CONVECTORS RCF*

90 °C / 70 °C / 20 °C (ΔT 60 °C)

Height (H)		Speed	Sound dB(A)	90				110				130			
Width (mm)				190	260	330	410	190	260	330	410	190	260	330	410
Length (L)	900	0	-	107	119	160	183	118	131	225	259	130	144	318	365
		1	22	453	502	886	1016	565	627	907	1040	706	783	928	1064
		2	24	512	568	1038	1191	639	709	1094	1255	798	885	1153	1323
		3	37	532	590	1111	1274	741	821	1400	1605	1032	1144	1763	2023
	1300	0	-	188	209	282	323	207	230	397	455	228	253	560	642
		1	24	812	901	1526	1749	1014	1125	1561	1790	1267	1405	1598	1832
		2	25	918	1018	1788	2050	1147	1272	1885	2161	1432	1588	1987	2278
		3	38	954	1057	1914	2194	1329	1473	2410	2763	1851	2053	3035	3480
	1700	0	-	257	285	386	443	284	314	544	623	312	346	766	878
		1	24	1119	1241	2073	2376	1397	1550	2121	2431	1745	1935	2171	2488
		2	27	1265	1403	2430	2785	1580	1752	2561	2936	1973	2189	2700	3094
		3	38	1313	1457	2601	2981	1830	2029	3274	3753	2549	2827	4123	4726
	2100	0	-	350	388	530	607	386	428	745	854	425	472	1048	1201
		1	25	1550	1719	2801	3208	1936	2147	2867	3284	2418	2682	2935	3362
		2	28	1752	1944	3285	3762	2188	2427	3462	3965	2733	3031	3649	4179
		3	39	1821	2019	3515	4026	2536	2812	4426	5070	3532	3916	5574	6384
	2500	0	-	446	495	677	775	491	545	951	1090	541	601	1337	1532
		1	25	1995	2213	3537	4052	2491	2763	3620	4148	3111	3451	3706	4246
		2	29	2255	2502	4147	4751	2816	3124	4370	5007	3516	3901	4604	5276
		3	39	2343	2599	4437	5084	3262	3619	5587	6402	4543	5039	7036	8061
	2900	0	-	543	601	825	945	598	662	1161	1331	659	730	1635	1874
		1	25	2450	2717	4276	4902	3061	3394	4377	5018	3823	4240	4481	5137
		2	30	2772	3074	5013	5747	3459	3836	5283	6056	4317	4787	5568	6383
		3	39	2877	3191	5364	6149	4007	4444	6755	7744	5580	6189	8507	9752
	3300	0	-	640	709	976	1119	706	782	1373	1574	779	863	1932	2215
		1	25	2913	3232	5019	5755	3640	4038	5138	5891	4549	5046	5259	6030
		2	31	3296	3656	5886	6748	4114	4563	6201	7110	5136	5696	6534	7492
		3	40	3423	3796	6297	7220	4767	5287	7930	9092	6640	7364	9986	11449
	3700	0	-	738	818	1128	1293	814	902	1587	1820	898	995	2233	2561
		1	26	3386	3756	5766	6612	4230	4692	5903	6768	5284	5861	6042	6928
		2	31	3831	4249	6761	7753	4782	5303	7124	8169	5969	6619	7507	8608
		3	40	3978	4412	7233	8294	5539	6143	9110	10446	7712	8554	11473	13156
	4100	0	-	838	929	1283	1470	924	1024	1804	2068	1018	1128	2537	2908
		1	26	3865	4287	6515	7467	4828	5355	6669	7643	6030	6689	6826	7824
		2	31	4371	4849	7639	8755	5458	6054	8049	9226	6815	7559	8482	9721
		3	40	4540	5036	8172	9367	6322	7012	10189	10971	8803	9765	12704	12849
	4500	0	-	938	1039	1438	1562	1033	1145	2023	2197	1138	1262	2845	3090
		1	26	4350	4825	7267	7894	5435	6028	7439	8081	6789	7530	7616	8273
		2	31	4920	5458	8520	9255	6142	6813	8978	9752	7667	8505	9460	10276
		3	40	5109	5667	9115	9902	7116	7893	10906	11605	9911	10993	13048	13601

50 °C / 40 °C / 20 °C (ΔT 25 °C)

Height (H)		Speed	Sound dB(A)	90				110				130			
Width (mm)				190	260	330	410	190	260	330	410	190	260	330	410
Length (L)	900	0	-	34	38	51	58	37	42	71	82	41	46	101	115
		1	22	143	159	280	322	179	198	287	329	224	248	294	337
		2	24	162	180	329	377	202	224	346	397	252	280	365	419
		3	37	168	187	352	403	235	260	443	508	327	362	558	640
	1300	0	-	60	66	89	102	66	73	126	144	72	80	177	203
		1	24	257	285	483	554	321	356	494	566	401	445	506	580
		2	25	291	322	566	649	363	402	597	684	453	503	629	721
		3	38	302	335	606	694	420	466	763	874	586	650	961	1101
	1700	0	-	81	90	122	140	90	99	172	197	99	109	242	278
		1	24	354	393	656	752	442	490	671	769	552	612	687	787
		2	27	400	444	769	881	500	554	811	929	624	693	854	979
		3	38	416	461	823	943	579	642	1036	1188	807	895	1305	1495
	2100	0	-	111	123	168	192	122	135	236	270	135	149	332	380
		1	25	491	544	887	1015	613	680	907	1039	765	849	929	1064
		2	28	554	615	1040	1191	692	768	1096	1255	865	959	1155	1322
		3	39	576	639	1112	1274	802	890	1401	1604	1118	1239	1764	2020
	2500	0	-	141	157	214	245	155	173	301	345	171	190	423	485
		1	25	631	700	1119	1282	788	874	1146	1313	985	1092	1173	1344
		2	29	714	792	1312	1504	891	989	1383	1584	1113	1234	1457	1670
		3	39	741	822	1404	1609	1032	1145	1768	2026	1438	1595	2226	2551
	2900	0	-	172	190	261	299	189	210	367	421	208	231	517	593
		1	25	775	860	1353	1551	969	1074	1385	1588	1210	1342	1418	1626
		2	30	877	973	1586	1819	1095	1214	1672	1917	1366	1515	1762	2020
		3	39	910	1010	1698	1946	1268	1406	2138	2451	1766	1959	2692	3086
	3300	0	-	202	224	309	354	223	248	434	498	246	273	611	701
		1	25	922	1023	1588	1821	1152	1278	1626	1864	1439	1597	1664	1908
		2	31	1043	1157	1863	2135	1302	1444	1962	2250	1625	1803	2068	2371
		3	40	1083	1201	1993	2285	1509	1673	2509	2877	2101	2331	3160	3623
	3700	0	-	234	259	357	409	258	286	502	576	284	315	707	810
		1	26	1072	1189	1825	2093	1339	1485	1868	2142	1672	1855	1912	2192
		2	31	1212	1345	2140	2453	1513	1678	2254	2585	1889	2095	2375	2724
		3	40	1259	1396	2289	2625	1753	1944	2883	3306	2441	2707	3631	4163
	4100	0	-	265	294	406	465	292	324	571	654	322	357	803	920
		1	26	1223	1357	2062	2363	1528	1695	2110	2419	1908	2117	2160	2476
		2	31	1383	1534	2417	2771	1727	1916	2547	2920	2157	2392	2684	3076
		3	40	1437	1594	2586	2964	2001	2219	3257	3733	2786	3090	4102	4701
	4500	0	-	297	329	455	494	327	362	640	695	360	399	900	978
		1	26	1377	1527	2300	2498	1720	1908	2354	2557	2148	2383	2410	2618
		2	31	1557	1727	2696	2929	1944	2156	2841	3086	2426	2691	2994	3252
		3	40	1617	1793	2885	3134	2252	2498	3633	3907	3136	3479	4575	4871

CONVECTORI DE PARDOSEALĂ RCN | *UNDERFLOOR CONVECTORS RCN*

75 °C / 65 °C / 20 °C (ΔT 50 °C)

Height (H)		90					110					130				
Width (mm)		140	170	260	330	410	140	170	260	330	410	140	170	260	330	410
Length (L)	900	129	139	187	244	280	164	177	239	305	350	180	195	262	330	378
	1300	193	208	279	385	441	245	264	356	481	551	270	291	392	518	593
	1700	254	274	370	525	602	324	350	472	656	752	357	385	518	707	811
	2100	319	344	464	668	765	406	438	591	834	955	447	482	650	899	1030
	2500	390	420	566	815	933	496	535	721	1016	1165	546	588	793	1095	1255
	2900	459	495	668	960	1101	584	631	850	1198	1373	643	693	935	1292	1481
	3300	529	571	769	1107	1269	675	727	980	1383	1585	741	800	1078	1492	1711
	3700	599	646	871	1254	1438	763	823	1110	1565	1795	840	906	1220	1688	1936
	4100	669	722	973	1401	1605	853	920	1240	1748	2003	937	1011	1363	1886	2162
	4500	739	797	1075	1547	1774	942	1015	1369	1931	2213	1036	1118	1505	2082	2387

90 °C / 70 °C / 20 °C (ΔT 60 °C)

Height (H)		90					110					130				
Width (mm)		140	170	260	330	410	140	170	260	330	410	140	170	260	330	410
Length (L)	900	163	176	237	310	355	208	225	303	388	445	229	247	332	419	480
	1300	245	264	355	489	560	311	335	452	610	700	343	369	498	657	754
	1700	323	348	470	667	765	411	444	599	833	955	453	489	658	898	1029
	2100	406	437	589	848	972	515	556	751	1059	1213	567	612	826	1142	1308
	2500	495	533	719	1035	1186	630	679	915	1291	1479	693	747	1007	1391	1594
	2900	583	629	849	1220	1398	742	801	1080	1521	1744	817	881	1188	1641	1881
	3300	672	725	977	1406	1612	857	924	1245	1756	2013	941	1016	1369	1895	2172
	3700	761	821	1107	1592	1826	969	1045	1410	1988	2280	1067	1151	1550	2144	2458
	4100	850	917	1236	1779	2039	1083	1168	1574	2220	2544	1190	1284	1731	2395	2745
	4500	939	1013	1366	1965	2253	1196	1290	1739	2452	2811	1316	1419	1912	2644	3031

50 °C / 40 °C / 20 °C (ΔT 25 °C)

Height (H)		90					110					130				
Width (mm)		140	170	260	330	410	140	170	260	330	410	140	170	260	330	410
Length (L)	900	52	56	75	98	112	66	71	96	123	141	72	78	105	133	152
	1300	78	83	112	155	177	98	106	143	193	221	108	117	157	208	238
	1700	102	110	149	211	242	130	140	190	264	302	143	155	208	284	326
	2100	128	138	187	268	307	163	176	238	335	384	180	194	261	361	414
	2500	157	169	228	327	375	199	215	290	409	468	219	236	319	440	504
	2900	185	199	269	386	442	235	253	342	481	552	258	279	376	519	595
	3300	213	229	309	445	510	271	292	394	556	637	298	321	433	600	687
	3700	241	260	350	504	578	307	331	446	629	721	338	364	490	678	778
	4100	269	290	391	563	645	343	370	498	703	805	377	406	548	758	869
	4500	297	320	432	622	713	378	408	550	776	890	417	449	605	837	959

We can make custom dimensions, after technical analysis. | Putem executa dimensiuni speciale, în urma unei analize tehnice.

Vedere de sus RCN | *Upper view RCN*

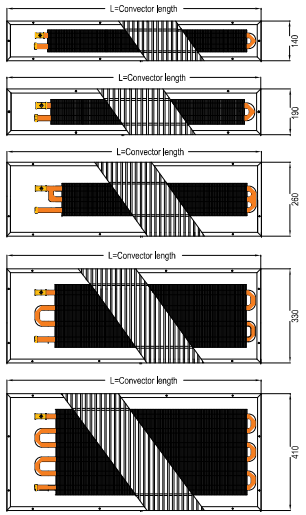

Vedere de sus RCF | *Upper view RCF*

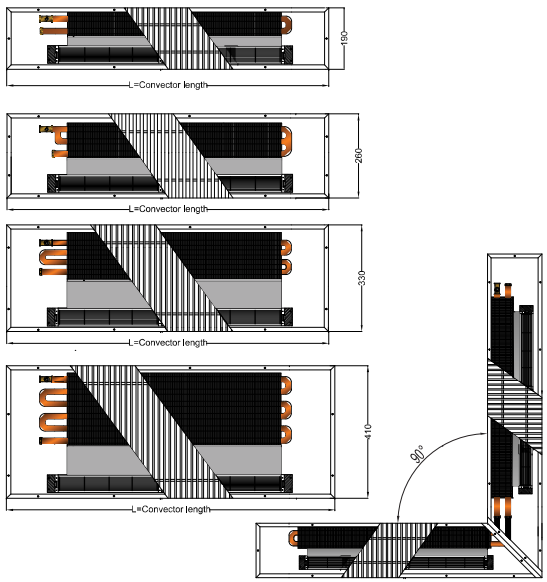

SPECIAL PROJECTS RCNA/RCFA + RCNZ/RCFZ

Our customized underfloor convector can copy different shapes of the room: RCNa/RCFa (arc) and RCNz/RCFz (zig-zag). With a curved heat exchanger and a custom made aluminum frame, RADOX can produce customized underfloor convectors for any architectural style, with exceptional quality and very energy efficient.

Convectorii noştri facuţi după nevoile clientului pot copia diferite forme ale camerei: RCNa/RCFa (arc) şi RCNz/RCFz (zig-zag). Cu un schimbător de căldură curbat şi un cadru de aluminiu personalizat, RADOX poate produce convectori de pardoseală făcuţi la comandă pentru orice stil arhitectural, cu o calitate excepţională şi foarte eficiente energetic.

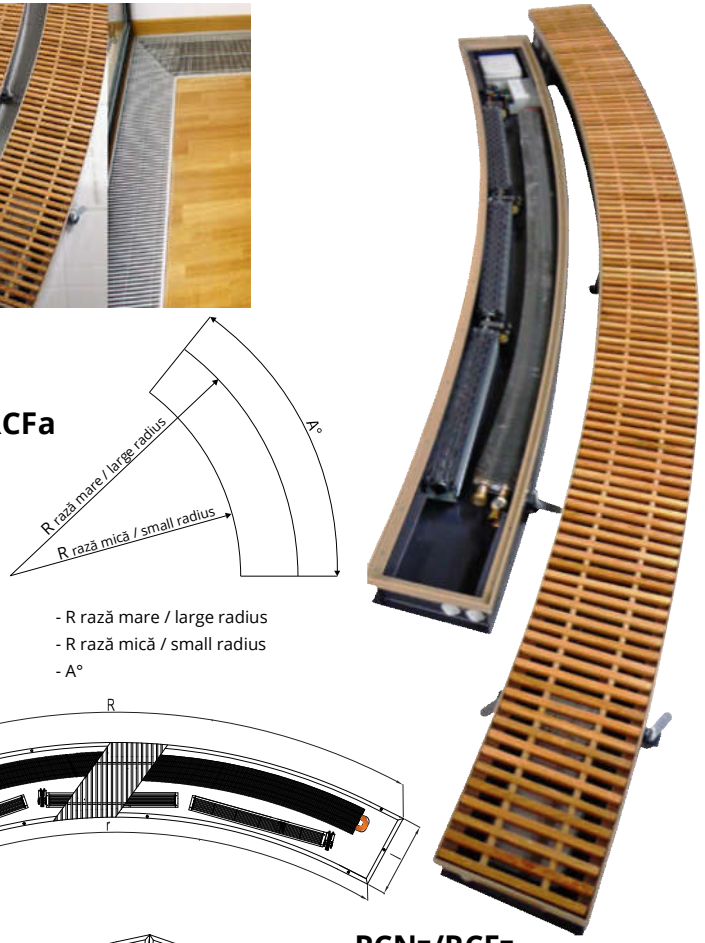

RCNa/RCFa

- R rază mare / large radius
- R rază mică / small radius
- A°

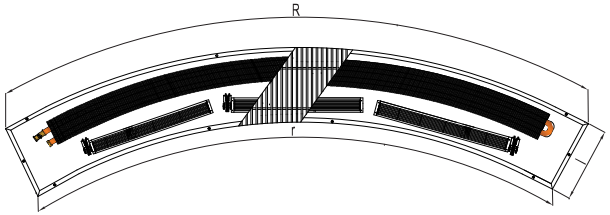

RCNz/RCFz

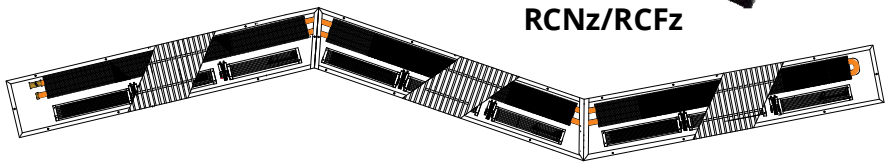

CLIMA: RCFR

Highly efficient, our CLIMA underfloor convectors are providing optimum conditioning system in front of height glazing - not only they heat in winter, but they cool in summer! In hot summer days, they will stop overheating all modern glass facades and let you enjoy the daylight, the beautiful view, in an optimum indoor climate! And during the cold winter days, they will create an air curtain that will act as a natural barrier that separates cold and hot air, will minimize heat losses whilst will increase the entire heating system efficiency.

Convectorii de pardoseală CLIMA asigură un sistem de climatizare optim în zona suprafeţelor mari vitrate - nu numai că încălzesc în timpul iernii, dar şi răcesc în timpul verii! Carcasa din inox şi construcţia specială asigură preluarea şi evacuarea condensului în timp ce opresc supraîncălzirea faţadelor moderne din sticlă în zilele fierbinţi de vară, astfel încât să vă bucuraţi de lumina zilei, de priveliştea minunată, într-un climat interior optim! Iar în zilele reci de iarnă, ei vor crea o perdea de aer, care va acţiona ca o barieră naturală care separă aerul rece de cel cald, vor reduce pierderile de căldură în timp ce eficienţa întregului sistem de încălzire va creşte.

We can make custom dimensions, after technical analysis. | Putem executa dimensiuni speciale, în urma unei analize tehnice.

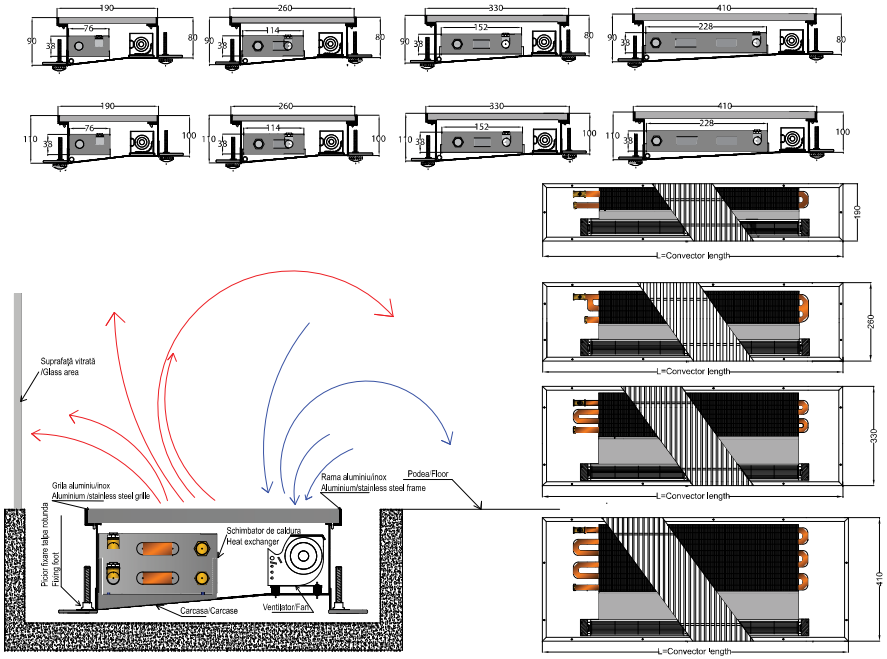

PISCINA / POOL: RCFU

Smart and effective, our POOL underfloor convectors are the solution for environment with high humidity such as pool areas and spa centers.
Room design and décor can be complimented with a range of elegant stainless steel or aluminum grilles.
The humidity resistant construction makes this product a winner in wet environment heating solution category, distributing heat while preventing condensation in rooms.

Soluţii inteligente şi eficiente, convectorii de pardoseală POOL sunt destinaţi zonelor cu umiditate ridicată, cum ar fi piscine interioare şi centre spa. Pentru un design desăvârşit, convectorii POOL sunt echipaţi cu grile elegante din inox sau aluminiu, acestea fiind singurul element vizibil la suprafaţă, restul fiind încastrat în pardoseală.
Construcţia rezistentă la umiditate face ca acest produs să fie soluţia perfectă pentru încălzirea zonelor umede, distribuind căldură în timp ce previne apariţia condensului în camere.

We can make custom dimensions, after technical analysis. | Putem executa dimensiuni speciale, în urma unei analize tehnice.

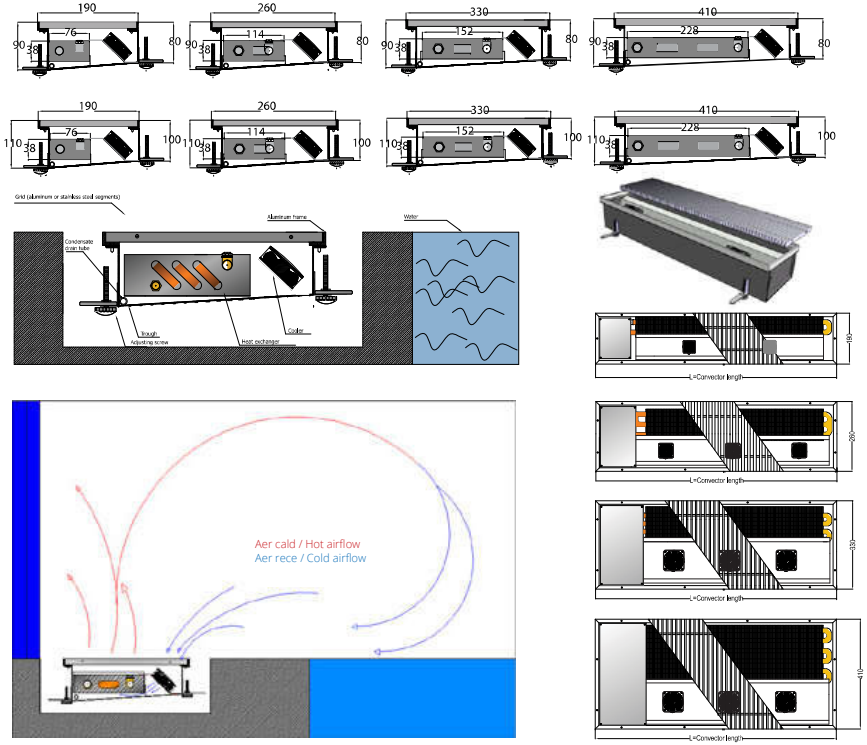

TECHNICAL INFO
INFORMAȚII TEHNICE

Accessories, colours, valves and much more
Accesorii, culori, robineți și multe altele

Premium accesories
Accesorii premium

An esquisite radiator demands an esquisite finishing touch. RADOX provides an extensive line of designer valves, chrome plated, stainless steel and painted towel bars, towel hanger and robe hooks.
These premium accessories are a result of years of consistent development affording RADOX the artistic privilege to attire each radiator on an individual basis, according to the client's design scheme.

Oferta RADOX nu cuprinde numai radiatoare, dar şi accesorii care completează designul produsului livrat. Robineţi, agăţătoare şi suporturi de prosoape cromate, vopsite sau din inox, sunt numai câteva dintre produsele care fac diferenţa prin calitate şi design.
Accesoriile premium realizate de RADOX sunt rezultatul unei preocupări de dezvoltare constantă, în scopul de a aduce libertatea de a reinterpreta şi personaliza fiecare radiator RADOX.

Towel bar for NOVA
Suport prosop pentru Nova

Round robe hook
Cârlig rotund pentru halat

Robe hook
Cârlig pentru halat

Towel hanger | *Suport pentru prosop*

Square robe hook | *Cârlig pătrat pentru halat*

Robe hook for VERTICA D | *Cârlig halat pentru VERTICA D*

Square towel bar for NOVA | *Suport pătrat pentru prosop*

Colours and finishes
Culori și finisaje

You can find the code product for every radiator in this catalogue. As standard, for painted radiators we have put white (RAL) 9010 as standard colour. If you wish to order any other colour, just put your desired RADOX colour code instead of 9010 and you will have the right product code to be ordered.

Puteţi găsi codul de produs pentru fiecare radiator din acest catalog. În mod standard, pentru radiatoarele vopsite am pus culoarea stardard: alb (RAL) 9010. Dacă doriţi să comandaţi orice altă culoare, pur şi simplu puneţi codul RADOX de culoare dorit în loc de 9010 şi astfel veţi avea codul corect al produsului în culoarea aleasă.

RAL1001	RAL1001TEXT	RAL1013	RAL1013MAT	RAL1016	RAL1028	RAL3000	RAL3018TEXT	RAL4007	RAL5003STEXT
RAL5018	RAL5024TEXT	MW136E	QUARTZ1	RAL6019	YW270F	MW301D	RAL7046	RAL7016	RAL8017
51BO/3410	56MO/2589	RAL9005MAT	RAL9005TEXT	56MO/2763	Y370HH1	YW370F	RAL9010	RAL9010MAT	RAL9010TEXT

We will use the example of an ARENA Designer radiator, pag. 13 dimension 580 x 650 mm- we want to buy one in RED:
O să luăm ca exemplu radiatorul ARENA, pag.13 cu dimensiunea 580x650 mm - pe care dorim să îl cumpărăm în culoarea ROŞIE:

Product code from catalogue list: (RAL) 9010 *Cod produs din tabelul din catalog: (RAL) 9010*	Wanted colour for this radiator: (RAL) 3000 *Culoare dorita pentru acest catalog: (RAL) 3000*
AR058/065V9010AC →	**AR058/065V3000AC**

This sample colour chart only represents the range of RADOX colours available. It is not representative of the actual colour finish on the radiators, as they have matt, glossy or textured finish that we cannot reproduce on this page. Please ask for a RADOX colour chart from which to confirm your selection before placing an order.

Această mostră de culori reprezintă doar gama de culori RADOX disponibile. Nu este reprezentativă pentru finisajul real al culorilor de pe radiatoare, deoarece au finisaje mat, lucios sau texturat pe care nu le putem reproduce pe această pagină. Vă rugăm să solicitaţi o gamă de culori RADOX din care să confirmaţi selecţia înainte de a trimite comanda.

On request and subject to availability, we can provide any other RAL colour - please contact your local sales team for more details. Due to RADOX's and the painting manufacturing techniques applied, there are colour tolerances to take into consideration, as variation are possible in shade or shine.

La cerere şi în functie de disponibilitate, putem oferi orice altă culoare RAL - vă rugăm să contactaţi echipa locală de vânzări pentru mai multe detalii. Datorită tehnicilor de producţie aplicate de RADOX şi ale fabricanţilor de vopsea, există toleranţe de culoare de luat în considerare, deoarece sunt posibile variaţii în nuanţă sau luciu.

RADOX Painting
Vopsirea RADOX

VESTA UNO radiator, pag. 78

0. Raw material (steel) /*Material de baza (oţel)*
1. Oxide-passivation layer/ *Strat oxid-pasivant*
2. Epoxy –polyester powder/*Strat vopsea*

CENTO 15H radiator, pag. 18

For painted RADOX radiators, the surface preparation is essential to ensure superior corrosion resistance. By sandblasting, degreasing, phosphating, the surfaces of the radiators are cleaned and prepared so that the paint adheres perfectly to the base material and the state of the paint is an effective and durable anticorrosive.
The painting process is an ecological one, in electrostatic field, with 180 degree polymerization. The paint is purchased from the largest manufacturers in the world, such as AKZO NOBEL.

Pentru radiatoarele RADOX vopsite, pregătirea suprafeţelor este esenţiala în a asigura o rezistenţa superioară la coroziune. Prin alicare, degresare, fosfatare, suprafeţele radiatoarelor sunt curăţate şi pregătite astfel încât vopseaua să adere perfect la materialul de bază, iar statul de vopsea să fie unul anticoroziv eficient şi durabil.

Procedeul de vopsire este unul ecologic, în câmp electrostatic, cu polimerizare la 180 grade. Vopseaua se achiziţionează de la cei mai mari producători din lume, aşa cum este AKZO NOBEL.

RADOX Chroming process
Cromarea RADOX

0. Raw material (steel) */Material de baza (oțel)*
1. Nickel semi-bright /*Nichel semi-lucios*
2. Nickel bright / *Nichel lucios*
3. Chrome bright /*Crom lucios*

The quality of the chrome plating process determines the level of corrosion resistance and durability of the radiator. And our finish will always have a mirror effect, without losing its shine over time. The chrome plating of RADOX radiators is of multilayer type, a superior process, made in our modern, complete automated and ecological installation.

Corrosion tests demonstrate the efficiency of our process, RADOX radiators exceeding without any trace of rust in a continuous and accelerated environment of heat and humidity (accredited laboratory) the standard 100 hours. Always concerned about the quality of our future, RADOX does not use harmful derivatives with a devastating effect on the environment - other manufacturers continue to use copper in the chromium plating process.

Calitatea procesului de cromare determină nivelul de rezistenţă la coroziune şi durabilitatea radiatorului. Iar finisajul va avea mereu efectul de oglindă, fără să îşi piardă luciul în timp.
Cromarea radiatoarelor RADOX este de tip multistrat, cromare superioară realizată în instalaţia noastră modernă, complet automatizată şi ecologică.

Testele de coroziune demonstraza eficienţa procesului nostru, radiatoarele RADOX depăşind fără nicio urmă de rugină într-un mediu continuu şi accelerat de căldură şi umiditate (laborator acreditat) cele 100 ore standard. Mereu preocupaţi de calitatea viitorului nostru, RADOX nu foloseşte derivaţi nocivi cu efecte devastatoare asupra mediului - alţi producători continuă să folosească cuprul în procesul de cromare.

FAN radiator, pag. 28

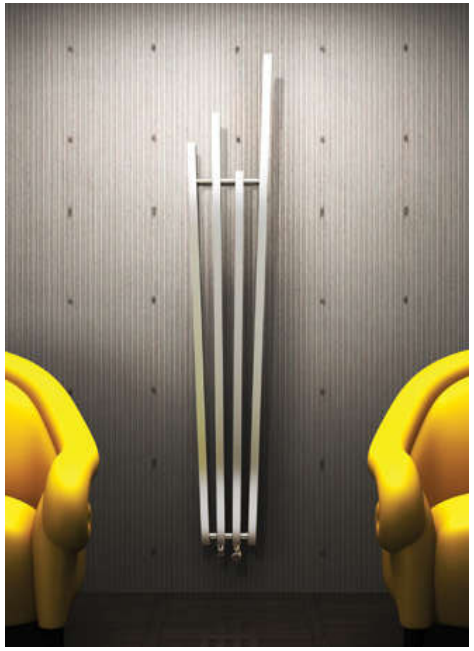

SCALA N radiator, pag. 84

RADOX Stainless steel
Inoxul RADOX

KAZAR radiator, pag 116 (satin finish / finisaj satinat).

Our stainless steel radiators are available in two finishes: satin or glossy. The glossy finish comes from a technological process that includes polishing the surfaces. Radiators with a satin finish are obtained by abrasive grinding. All made from 100% recyclable, eco-friendly 304 marine grade stainless, our radiators are some of the most durable products on the market.

Radiatoarele din oţel inoxidabil sunt disponibile în două finisaje: satinat sau lucios. Finisajul lucios se realizează în urma unui proces tehnologic ce include lustruirea suprafeţelor. Radiatoarele cu finisaj satinat se obţin prin şlefuire abrazivă. Sunt fabricate din oţel inoxdabil 100% reciclabil, ecologic, de calitate superioară 304, fiind unele dintre cele mai durabile produse de pe piaţă.

BROC radiator, pag. 16 (glossy finish / finisaj lucios)

UPPER radiator, pag 148 (glossy finish / finisaj lucios).

Valves
Robineți

All in one ECON 1/2 angular White /
Kit robineti radiator ½"x ½"cu cap termostatic ECON Alb

All in one SWING 1/2 angular Chrome /
Kit robineti radiator 1½"x ½"" SWING Cromat

All In One ROYAL ½" / ½" Chrome /
Kit robineti radiator ½"x ½" cu cap termostatic ROYAL Cromat

All In One VISION REGULATED 1/2 Chrome /
Kit robineti radiator 1/2"xM22x1.5 VISION CONTROL Cromat

All In One QUATTRO REGULATED ½" / ½" Chrome /
Kit robineti radiator ½"X ½" QUATTRO CONTROL Cromat

All In One TWINS 3/4 x 3/4 Chrome /
Kit robinet ¾"tip H cu cap termostatic TWINS Cromat

RXV1665
Straight valve for copper or plastic pipe./
Robinet drept tur manual.

RXV1666
Straight lockshield for copper or plastic pipe./
Robinet retur drept.

RXV601
Reverse valve./
Robinet tur manual.

RXV631
Thermostatic reverse valve./
Robinet tur termostatabil.

RXV602
Reverse lockshield./
Robinet retur.

RXV661H
Angle valve with by-pass and lockshield. Distance between connections 50 mm. /
Robinet de colţ interax 50 mm

RXV661HT
Thermostatic angle valve with by-pass and lockshield. Distance between connections 50 mm. /
Robinet termostatabil de colţ interax 50 mm.

RXV421
Thermostatic mono/bitube angle valve with by-pass and lockshield
Distance between connections 50 mm. /
Robinet termostatabil mono/bitubular de colţ interax 50 mm.

RXV481
Mono/bitube angle valve with by-pass and lockshield
Distance between connections 50 mm. /
Robinet manual de colţ mono/bitubular interax 50 mm.

RXV661T
Thermostatic angle valve. /
Robinet tur de colţ termostatic.

RXV661
Angle valve. /
Robinet tur de colţ manual.

RXV662
Angle lockshield. /
Robinet retur de colţ.

RXV761
Thermostatic coaxial valve LH/RH. /
Robinet tur termostatabil coaxial stânga/dreapta.

RXV741
Coaxial valve LH/RH. /
Robinet tur manual coaxial stânga/dreapta.

RXV742
Coaxial lockshield LH/RH. /
Robinet retur coaxial stânga/dreapta.

RXV1521
Thermostatic angle valve. /
Robinet tur de colţ termostatabil.

RXV1501
Angle valve. /
Robinet tur de colţ manual.

RXV1502
Angle lockshield. /
Robinet retur de colţ.

RXA425
Thermostatic head with liquid sensor. /
Cap termostatic cu senzor lichid.

RXA403
Thermostatic head with liquid sensor. /
Cap termostatic cu senzor lichid.

RXA409
Thermostatic head with liquid sensor. / Cap termostatic cu senzor lichid.

RXV541T
Thermostatic coaxial valve LH/RH. /
Robinet tur termostatic coaxial stânga/dreapta.

RXV541
Coaxial valve LH/RH. /
Robinet tur manual coaxial stânga/dreapta.

RXV542
Coaxial lockshield LH/RH. /
Robinet retur coaxial stânga/dreapta.

Valves are not included and must be ordered separately, if required. / *Robineţii nu sunt incluşi şi trebuie comandaţi separate, la cerere.*

Electrical radiators
Radiatoare electrice

Electric Radiators are an excellent alternative to central heating and fortunately most of our radiators (50%) can be electric. Your home heating needs can be effectively provided for with a designer RADOX radiator and a simple electrical connection. Our outputs are according to the radiator size, usually 300, 500, 600 and 900 watts, but we can offer higher outputs.

The product codes in this catalogue are ONLY for the hydronic version of our radiators, not for electrical radiators - you must contact your local sales team for details.

Foarte uşor de folosit, radiatoarele electrice reprezintă o bună alternativă la încălzirea centrală şi o mare parte din radiatoarele noastre (50%) pot fi şi electrice. Doar cu o legatură electrică şi un elegant radiator RADOX, puteţi avea un sistem complet de încălzire în orice încăpere. Puterile sunt funcţie de modelul radiatorului, de obicei de 300, 500, 600 şi 900 watt, însă putem oferi şi puteri mai mari.

Codurile de produs din acest catalog sunt DOAR pentru radiatoarele hidraulice, nu şi pentru cele electrice - în acest sens, vă recomandăm să contactaţi echipa locală de vânzări.

Class I Electric option 01 with mechanical thermostat
Clasa I Variantă electrică 01 cu termostat mecanic

Class I Thermostatic Electric option 02 with led display
Clasa I Variantă electrică 02 cu termostat şi display led

Wireless programmable controller T1 compatible with Thermostatic Electric option 02
Controler programabil wireless T1 compatibil cu variantă electrică 02

Class II Thermostatic Electric option 03 with led display and cable-masking cover
Clasa II Variantă electrică 03 cu termostat, display led şi mască de acoperire cablu

Class I ThermostaticElectric option 04 with led display
Clasa I Varianta electrică 04 cu termostat şi display led

Class I Thermostatic Electric option 05IR with led display
Clasa I Versiune electrică 05IR cu termostat şi display led

Class II Thermostatic Electric option 06IR with led display
Clasa II Versiune electrică 06IR cu termostat şi display led

Wireless programmable controller T2 compatible with Th. El. option 05&06
Controler programabil wireless T2 compatibil cu variantă electrică 05&06

Wireless programmable controller T3 compatible with Th. El. option 05&06
Controler programabil wireless T3 compatibil cu variantă electrică 05&06

Mixed radiators
Radiatoare mixte

In order to address the diverse needs of our clients across the globe and their varying climates, RADOX offers radiators capable of utilizing hydronic, electric and hybrid heating systems (hydronic and electric combination). This system essentially is an efficient method of connecting the heater to a boiler (or other heat source) in the winter while during cooler seasons when the boiler remains off, the heater utilizes electricity as its energy source, thus ensuring a warm room on a cold spring or autumn day. Our hybrid radiators are packed with a stopper for the water outlet and a valve for the water entry point. Additionally, each radiator comes with wall mounts, air vents and a Class I or II electrical kit. Valves and fittings need to be specified upon order.

Pentru a satisface nevoile şi preferintele specifice ale clienţilor noştri din întreaga lume, RADOX oferă radiatoare care pot funcţiona hidraulic, electric şi mixt (hidraulic şi electric). Acest sistemul este o metodă flexibilă şi eficientă de conectare la o centrală termică (sau altă sursă de căldură) în timpul iernii, în timp ce, în anotimpurile răcoroase atunci când centrala termică este oprită, pentru încălzire se foloseşte electricitatea ca sursă de energie, asigurându-se astfel o cameră caldă într-o zi rece de primăvară sau toamnă.
Radiatoarele noastre mixte sunt asamblate cu un teu (T-piece) care face posibilă funcţionarea mixtă. În plus, fiecare radiator mixt este livrat cu console de prindere pe perete, aerisitor şi un kit electric clasa I sau II. Robineţii şi alte accesorii trebuie solicitaţi separat.

Radox Electric & Mixt Radiators:

DESIGNER RADIATORS:
ARENA, CIRCLE, FAN, NOVA, NOVA GLASS, NOVA PAN 45, RC CONVECTOR
STANDARD TOWEL RADIATORS:
CELSIUS, SCALA N, SUNIT
DESIGNER TOWEL RAIL RADIATORS:
APOLLO, APOLLO FLEXI, ARAMIS, ARIUS, AZTEC, BOKA, BREAK Q, DOHA, DORA 70, EMPIRE, HERA, LINX, QUEBIS, RIVER, SERA, SERENE, SUNNY, SUNNY FLEXI, UPPER, UPPER QUADRO, VULCAN NV, VULCAN NV FLEXI

We are at your disposal for any further information regarding the electrical outputs, product dimensions and mounting solutions. /
Vă stăm la dispoziţie cu detalii privind puterile, dimensiunile şi soluţiile de montaj disponibile.

Mounting kits
Kit console de prindere

All RADOX designer radiators and towel rails collection are supplied complete with brackets and wall fixings. Our collection of radiator brackets allow you to install your RADOX radiator easily creating the right look to suit the style of your room. Fittings and mounting kits come in a variety of finishes to complement RADOX's chrome, coloured or stainless steel towel rails and designer radiators.
We provide specifically designed blanking plugs and flat covers in chrome or white for our designer radiators and on request for the towel rails radiators.

Toate radiatoarele RADOX ornamentale şi port-prosop sunt furnizate cu kit complet de console de prindere în perete. Gama noastră de console vă permite să instalaţi cu uşurinţă orice radiator RADOX completand interiorul camerei dumneavoastră. Accesoriile şi kiturile de montaj vin într-o varietate de finisaje pentru a completa radiatoarele RADOX cromate, inox sau vopsite în diferite culori RAL.
Oferim dopuri şi aerisitoare plate cu capace de protecţie cromate sau vopsite alb pentru radiatoarele noastre ornamentale şi, la cerere, pentru radiatoare port-prosop.

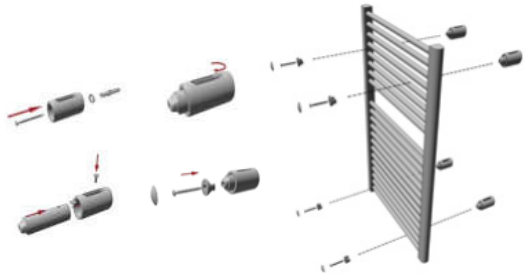
K01-K14 & K04-K11

K07

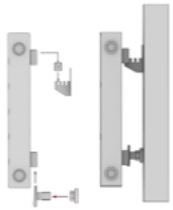
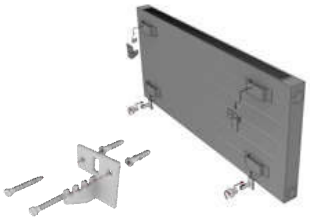
K08

K02

K13

K03

K24

K06

K25

K12

K26

K15

K22

K23

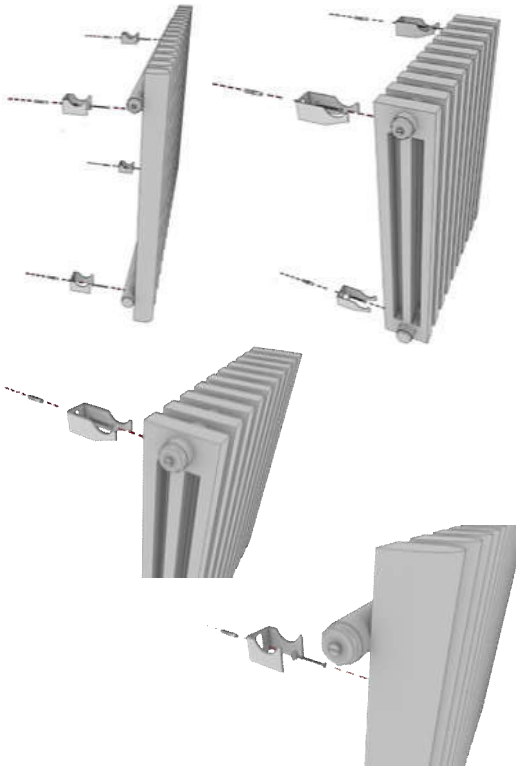

K19

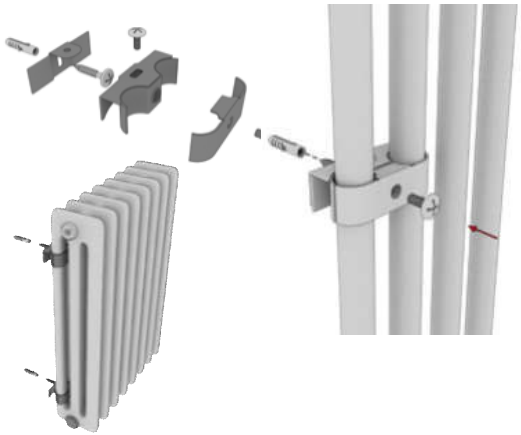

K17

K18 floor/pardoseală

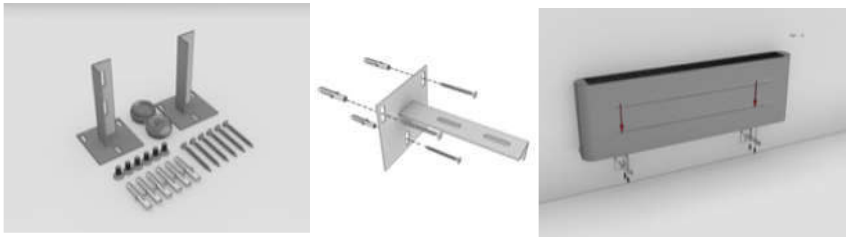

K18 wall/perete

K05

All RADOX radiators are equipped with brackets and wall fixings suitable only for concrete or solid brick walls. For mounting on other types of structure (plasterboard, hollow brick walls, AAC etc.), we recommend you to consult a qualified construction expert.

Toate radiatoarele RADOX sunt echipate cu kit complet de prindere în pereţi de beton sau caramidă plină. Pentru montajul pe alte tipuri de structură (pereţi din rigips, caramidă cu goluri, BCA etc), vă recomandăm să vă consultaţi cu un specialist în construcţii.

DISCLAIMER

The technical communications only have explanatory value. RADOX reserves its right to make modifications at any time for technical or commercial reasons, without prior notice, to the items described in the documentation mentioned above. The information included in our technical documentation does not exempt the user from following carefully the existing national regulations and norms on good workmanship.

Datele tehnice au doar o valoare explicativă. RADOX îşi rezervă dreptul de a modifica informaţiile în orice moment din motive tehnice sau comerciale, fără notificare prealabilă. Informaţiile incluse în documentaţia noastră tehnică nu scutesc utilizatorul de respectarea cu atenţie a reglementărilor şi normelor naţionale existente în domeniul construcţiilor şi al instalaţiilor.

The information about certifications, approvals and homologations featured on the catalogue it is subject to continuous update and could refer to certain product sizes only. In case of lack of or unclear information please do get in touch with your local sales team.

Informaţiile despre certificările, aprobările şi omologările prezentate în catalog sunt supuse unei actualizări continue şi se pot referi numai la anumite dimensiuni ale produselor. Dacă lipsesc informaţii sau acestea sunt neclare, vă rugăm să luaţi legătura cu echipa locală de vânzări.

Rev. 13.05.2021

Thanks to:

3D Artist: Daniel RĂDULESCU (www.danielradulescu.ro)
George DEAC (www.impromedia.ro)
Graphic designer: RazDesign (www.facebook.com/Raz.Design88)
Printing house: SILKAT (www.silkatprint.ro)

Conditions & terms

The information contained in catalogues, fliers and other marketing documents are always free of obligation for the SUPPLIER (RADOX). We reserve the right to modify the technical procedures concerning the individual construction, form, materials etc. Due to printing processes and manufacturing tolerances, the colour of finished radiators may vary slightly from those shown in the brochure and a standard RAL colour chart. **Taking into consideration our dimensional tolerances, we recommend that pipe work is not altered or adjusted until your radiator or towel rail is delivered.**

SPECIAL AND CUSTOM-MADE VERSIONS. With a view to satisfying the market needs, RADOX proposes a unique range of customized solutions which can be defined with the CLIENT. Furthermore, the technical department personnel is always at the CLIENT's disposal to analyse, evaluate and provide estimates for customized shapes, connectors or other specific needs of the CLIENT whenever feasible.

Hydraulic connections. Most RADOX's radiators have 4 side connections of ½" , so they can be easily installed in any heating system. As some radiators of specific size or unique design might have specific connection requirements, you must consult a heating engineer or o plumber if the heating system has not been build yet. In this case, prior to ordering radiators, you must get information about the planned location and the type of connection you need.

ORDERS. The radiators are delivered in compliance with SUPPLIER's order confirmation. Stock models have a delivery term of 7-10 days. If you require non stock products, these have a delivery term of 5-6 weeks. However, the delivery deadline is always indicated in the SUPPLIER's confirmation.Any modification of the orders are not granted if the production has already begun. Any change of order can involve further costs and a delay of the delivery. The cancellation or any change of an order is subject to a written agreement with the SUPPLIER. Any costs deriving from the cancellation will be charged to the CLIENT. Any case of force majeure (wars, natural calamities, lack of raw materials, modification of export or import terms and conditions, production limitation, strikes, disorders, etc) release the SUPPLIER of any delivery term previously fixed.

THE ORIGIN OF DELIVERY. The SUPPLIER's products shall be delivered from our factory in Bucharest (Romania) - Bd. Timisoara No. 80, unless specified otherwise.

DISPATCH. Radox products are delivered EX-Works Bucharest.

CLAIMS. All functional defects which may occur within 10 years for the steel radiators and 20 years for the stainless steel ones from the invoice date must be reported after a maximum of 7 days from the discovery of such faults. All defects inherent in the nature of the job create an obligation for the SUPPLIER to simply replace the certain faulty products, without having to give compensation for any other potential damages. The company does not accept any return of goods unless authorised in advance, excluding the situation mentioned in point above. Any goods returned to us without our authorisation will not be accepted, thus obliging the CLIENT to take them back.

GUARANTEE. We offer a 10-year guarantee for our steel radiators and towel rails and 20 years for the stainless steel products against any leakages and 5 years for other defects 2 years guarantee for all electrical parts. The guarantee commences from the date of the SUPPLIER's invoicing. To benefit from this guarantee, our products must have been installed by qualified professionals, in accordance with our instructions and regulation. The guarantee does not cover the CLIENT under the following circumstances: improper installation; abnormal utilisation of products; in case the products were frozen or suffered a shock; the CLIENT used inadequate substances or products either on the interior or exterior of RADOX goods; the bad water quality caused damage. Our radiators are guaranteed with the following reserves:
- The radiator must be stored in good condition and protected from bad weather before being installed;
- Installation must be made according to the rules;
- The water used to feed the heating circuit must be within standard limits 12˚ Fr;
- The circuit must be free of any metal residues, calamine, grease and there must be no gas present;
- Do not leave the radiator without water, even in summer months;
- Do not use sea water to fill the radiator;
- The water PH must have a value between 6.5 and 8;
- Do not use the radiators and/or the installation system for any other domestic purpose but heating;
- If a corrosion inhibitor is used, this must be compatible with all the materials contained in the heating radiators;
- Transforming our radiator or modifying its surface treatment eliminate the CLIENT's guarantee rights;
- The charges for installing and uninstalling the products are not covered by the guarantee. We are not liable for any damages cause by depriving the CLIENT of the radiators during their repair or replacement period.

LIMITATIONS OF RESPONSIBILITY. In what concerns our responsibilities related to our products, we do not accept liabilities that are greater than the guarantee cover described previously. A client should inform us without delay of any concrete compensation which may be requested of us, such that we can measure our responsibility given the situation. The CLIENT does not have the right to change the terms of responsibility or guarantee that we have offered. The general conditions are subject to Romanian law.

Products for OEMs - Thanks to our design know-how and the fact that we make all of our products internally, we're able to supply radiators for OEM customers that need a tailor-made product. Our production of radiators for OEM customers is vast, with a wide assortment. Apart from the various degrees of customization of existing products, we're also able to evaluate, design and engineer, together with the customer, any type of radiators compatible with our production process.

All information presented is indicative and RADOX reserves the right to modify it without notice.

Condiţii generale de vânzare

Datele cuprinse în catalog, pliante, broşuri sau alte materiale publicitare au caracter informativ. RADOX (FURNIZORUL) are dreptul de a modifica fără notificare procedurile tehnice în ceea ce priveşte construcţia, forma, materialele produselor sale. Având în vedere procesul de tipărire şi toleranţele de fabricaţie, culoarea radiatorului poate fi diferită de cea prezentată în broşură sau în schema de culori RAL. ***De asemena, ţinând cont de toleranţele dimensionale de fabricaţie, recomandăm ca instalaţia termică să nu fie finalizată înainte de a primi radiatorul.***

PRODUSE SPECIALE ŞI FABRICATE LA COMANDĂ. *RADOX propune şi o gamă de soluţii personalizate. Mai mult, personalul departamentului tehnic este tot timpul la dispoziţia CLIENTULUI pentru a analiza, evalua, oferi soluţii sau pentru orice alte cerinţe speciale.*

CONEXIUNI HIDRAULICE. *Cele mai multe radiatoare RADOX au 4 conexiuni laterale de ½", astfel încât acestea să poată fi uşor de instalat în orice sistem de încălzire. Deoarece unele radiatoare au dimensiuni specifice sau un design unic, acestea ar putea avea cerinţe specifice de conectare – în acest caz, trebuie să consultaţi un inginer de instalaţii termice sau un instalator, în cazul în care sistemul de încălzire nu a fost încă construit. În acest caz, înainte de a comanda radiatoare, trebuie să ştiţi care este locaţia planificată şi tipul de conexiune de care aveţi nevoie.*

COMENZI. *Radiatoarele sunt livrate în condiţiile specificate în formularul de confirmare a comenzii. Modelele ce se află în stoc au un termen de livrare de 7-10 zile. Pentru produse care nu se afla în stoc, termenul de livrare este de 5 - 6 săptămâni de la data confirmării comenzii de către client. Cu toate acestea, termenul de livrare este specificat în momentul confirmării comenzii. Nu este permisă modificarea comenzilor dupa ce procesul de producţie a început. Modificarea comenzii presupune costuri suplimentare şi creşterea timpului de livrare. Anularea sau modificarea unei comenzi se face în baza unui acord scris cu FURNIZORUL. Costurile ce derivă din anularea unei comenzi vor fi suportate de către CLIENT. În caz de forţă majoră, FURNIZORUL poate modifica termenul* de livrare stabilit anterior.

ORIGINEA PRODUSELOR. *Produsele RADOX sunt livrate din fabrica noastră din Bucureşti (România) – Bd. Timişoara, Nr. 80, sector 6, cu excepţia cazurilor în care este specificată altă origine a produselor.*

LIVRAREA. *Produsele RADOX sunt livrate în condiţii Ex-Works Bucureşti.*

RECLAMAŢII. *Toate defectele de fabricaţie care apar în perioada de garanţie trebuie raportate în maxim 7 zile de la descoperirea defectului. FURNIZORUL este obligat să remedieze/înlocuiască produsul în cazul unor defecte de fabricaţie, fără a fi necesară plata daunelor. RADOX nu acceptă bunuri returnate fără o autorizare în prealabil, excluzând situaţiile menţionate anterior. Toate bunurile returnate fără autorizaţia noastră nu vor fi acceptate, şi vor fi trimise înapoi clientului.*

GARANŢIA. *Noi oferim următoarea garanţie pentru problemele cauzate de defecte de fabricaţie: 10 ani în cazul pierderilor de apă pentru radiatoarele de oţel şi 20 de ani pentru produsele din oţel inoxidabil; 5 ani garanţie pentru alte probleme de fabricatie şi 2 ani garanţie pentru părţile electrice. Garanţia este valabilă în condiţiile în care radiatoarele sunt folosite în mod corespunzător, într-un sistem de încălzire centrală cu apă caldă. Perioada de garanţie începe cu data facturării produsului. Pentru a beneficia de garanţie, produsele noastre trebuie instalate de către personal calificat în acord cu instrucţiunile şi reglementările din domeniu. Garanţia nu mai este valabilă în următoarele situaţii: dacă clientul nu furnizează date complete privind eticheta (poziţionată pe spatele radiatorului) care evidenţiază săptămâna şi anul de producţie, fotografii, documentaţie scrisă privind tipul defectului; instalare defectuoasă, folosirea neadecvată a produselor, în cazul în care produsele au îngheţat sau au suferit şocuri, clientul a folosit substanţe sau produse necorespunzătoare pe suprafaţa exterioară sau în interiorul produselor RADOX; calitatea inferioară a apei a deteriorat produsul. Recomandările privind utilizarea radiatoarelor noastre sunt:*
- înainte de a fi instalat, radiatorul trebuie depozitat în condiţii bune şi protejat de intemperii;
- radiatorul trebuie instalat conform normelor de instalare;
- apa folosită pentru a alimenta circuitul de încălzire trebuie să fie în limitele standard de 12˚ Fr ;
- circuitul nu trebuie să conţină reziduuri metalice, calamina, grăsimi sau gaz;
- nu lasăţi radiatorul fără apă, chiar şi pe timpul verii;
- nu folosiţi apa de mare pentru a umple radiatorul;
- PH-ul apei trebuie să aibă o valoare cuprinsă între 6.5 si 8;
- nu folosiţi şi/sau instalaţi radiatorul în alt scop decât încălzirea spaţiilor;
- dacă se foloseşte un inhibitor de coroziune, acesta trebuie să fie compatibil cu toate materialele pe care radiatorul le conţine;
- modificare radiatorului sau a suprafeţei acestuia duce la pierderea garanţiei;
- garanţia nu acoperă costurile instalării sau dezinstalării radiatorului; în perioade de reparaţii sau înlocuire a radiatorului nu ne asumăm responsabilitatea pentru daunele create CLIENTULUI.

LIMITĂRI ALE RESPONSABILITĂŢII. *Nu ne asumăm responsabilităţi mai mari decât cele acoperite prin garanţie. Clientul trebuie să ne informeze din timp cu privire la orice compensaţie materială ce ne este solicitată astfel încât să ne permită evaluarea situaţiei şi asumarea răspunderii pentru daunele create dacă este cazul. Clientul nu are dreptul de a modifica termenii şi condiţiile noastre. Condiţiile generale fac subiectul legii române.*

Produse OEM - *Datorită know-how-ului nostru de proiectare şi a faptului că noi facem toate produsele în fabricile proprii, suntem capabili să furnizăm radiatoare pentru clienţii OEM care au nevoie de un produs personalizat. Producţia noastră de radiatoare pentru clienţii OEM este vastă, cu un sortiment larg. În afară de diversele niveluri de personalizare a produselor existente, putem analiza şi proiecta, împreună cu clientul, orice tip de radiatoare compatibile cu procesul nostru de producţie.*

Toate informaţiile prezentate sunt orientative şi RADOX îşi rezervă dreptul de a face modificări fără o notificare prealabilă.

PORTO radiator, pag 120

CK Heiztechnik

speziell & standard

Fachgroßhandel