NMT – Pelletkessel

NMT Normotec Systemelemente GmbH

Inhaltsverzeichnis

Pelletkessel

SPK-P 15/25/49 2

Umrüstsatz für Scheitholzbetrieb und thermische Ablaufsicherung 3

Zubehör für Heizkessel

Förderschnecken und Zubehör 4

Thermisches Ladeventil für Pelletkessel 4

Zugbegrenzer für Schornstein 5

Heizungspumpengruppen 6

Lager und Entnahmesysteme

Variante 1 – Entnahme aus einem mit Standsilo mit Förderschnecke 7

Variante 2 – Entnahme aus einem Sacksilo mit Förderschnecke 8

Anlagen – Technische Datenblätter

Auszüge aus der Montage- und Bedienungsanleitung für SPK-P

Pellet Heizkessel NMT-SPK-P

Pellet Heizkessel zur automatischen Befeuerung von Holzpellets

- mit witterungsgeführter Steuerung für den Kesselbetrieb und die Steuerung von einen gemischtem und einem ungemischtem Heizkreis sowie der Brauchwasseraufbereitung
- in Kombination mit dem Umrüstsatz für einen Festbrennstoffbetrieb ist der Kessel nach kurzer Umrüstzeit auch als Scheitholz- Kohle Heizkessel geeignet

Preis OHNE Förderschnecke
Förderschnecken separat je nach Abstand zum Silo bestellen.

BAFA – gelistet

Typ:	**NMT-SPK P 15**	**NMT-SPK P 25**	**NMT-SPK P 49**
Leistung Nennwärmeleistung: Wirkungsgrad:	14,9 KW 90,6 %	20,5 KW 90,1 %	43 KW 93 %
Preis:	**5774,40 €**	**5774,40 €**	**8574,00 €**

Umrüstsatz für Scheitholz Kohle Dauerbetrieb gemäß BimschV

NMT-SPK-P-U1	Umrüstsatz für Scheitholz- Kohle Dauerbetrieb für SPK 15 -25 Bestehend aus: Umrüsttür Katalysatorkassette mit Katalysatorbausteinen Typenschild **Thermische Ablaufsicherung und Feuerzugsregler nicht vergessen**	**500,00 €**

NMT-SPK-P-U2	Umrüstsatz für Scheitholz- Kohle Dauerbetrieb für SPK 49 Bestehend aus: Umrüsttür Katalysatorkassette mit Katalysatorbausteinen Typenschild **Thermische Ablaufsicherung und Feuerzugsregler nicht vergessen**	**660,00 €**

Umrüstung für Scheitholz Notbetrieb

NMT-SPK-P-T	Tür für SPK 15 -25 zur Umrüstung von Pellet- auf Scheitholzbetrieb (Notfeuerung) **Thermische Ablaufsicherung und Feuerzugsregler nicht vergessen**	**100,60 €**
NMT-SPK-P-T-49	Tür für SPK 49 zur Umrüstung von Pellet- auf Scheitholzbetrieb (Notfeuerung) **Thermische Ablaufsicherung und Feuerzugsregler nicht vergessen**	**156,00 €**

Thermische Ablaufsicherung (nur bei Notbetrieb Scheitholz erforderlich)

NMT-HZ-003 	Tauchhülse ½“, Länge 142 mm Kapillarrohr 130 mm, für Wechselbrandkessel und Heizungsanlangen mit festen Brennstoffen bis max. 100 KW	**60,00 €**
NMT-HZ-002 	Feuerzugsregler für Feststoff- und Wechselbrandkessel, Einstellbereich 40 – 100°C Anschluss ¾“	**31,20 €**

Zubehör für Heizkessel

Förderschnecken für Pelletkessel

	Förderschnecke komplett und steckerfertig bestehend aus: - Motor mit T-Stück und Spirale - Außenrohr aus Kunststoff - Anschlusskabel	
NMT-PX-100-18	1,8 m Länge geeignet für SPK-P – PWK	**660,00 €**
NMT-PX-100-25	2,5 m Länge geeignet für SPK-P – PWK	**720,00 €**
NMT-PX-100-30	3,0 m Länge nur für PWK geeignet	**780,00 €**

Thermisches Ladeventil für Pelletheizkessel

	Laddomat 21 Rücklaufanhebung zur Aufrechterhaltung einer optimalen Rücklauftemperatur im Kessel mit Kugelabsperrungen R32, Pumpe Wilo RS 25-6/3,3 ohne Isolierung **mit Thermoelement 63°C**	
NMT-HZ-112372	Laddomat 21	**360,00 €**
NMT-HZ-112372 Iso	Isolierung für Laddomat 21	**45,00 €**

Zugbegrenzer für Schornstein

NMT-Z5	Zugbegrenzer mit Rauchrohradapter für 110-200 mm Durchmesser stufenlose Anpassung Regelbereich 15-50 Pa	**60,00 €**

Kesselsicherheitsgruppe

NMT-HZ-105	Kesselsicherheitsgruppe 3 bar Sicherheitsventil HZ Manometer mit Montageventil Schnellentlüfter G 3/8“ mit Montageventil Anschlussgewinde G 1-IG Inklusive Isolierung	**35,80 €**

Heizungspumpengruppen

NMT-HZ-106 	Heizungspumpengruppe ohne Mischer 180-1 DN 25 OM GP04 G1 1/2 x 1i Pumpenstrang (Vorlauf/warm) besteht aus: Umwälzpumpe Kombihahn mit Thermometer im Handrad Anzeigebereich 0/120 °C) Systemanschluss G1 1/2 außen (Kessel), G1 innen (Heizkreis) Kugelhahn Längenausgleichsrohr mit Anschlussverschraubung Rücklaufstrang besteht aus: Kombihahn mit Schwerkraftbremse, Thermometer im Handgriff Anzeigebereich 0/120 C) 2 Stück Längenausgleichsrohr mit Anschlussverschraubung Systemanschluss G1 1/2 außen (Kessel), G1 innen (Heizkreis)	**409,00 €**

NMT-HZ-107 	Heizungspumpengruppe mit Mischer 180-2 DN 25 3WM-SM GP04 G1 1/2 x 1i Pumpenstrang (Vorlauf/warm) besteht aus: Umwälzpumpe Kombihahn mit Thermometer im Handrad Anzeigebereich 0/120 °C) Systemanschluss G1 1/2 außen (Kessel), G1 innen (Heizkreis) Kugelhahn 3-Wege-Mischer mit Bypass und Stellmotor Rücklaufstrang besteht aus: Kombihahn mit Schwerkraftbremse, Thermometer im Handgriff, Anzeigebereich 0/120 C) Längenausgleichsrohr mit Anschlussverschraubung Systemanschluss G1 1/2 außen (Kessel), G1 innen (Heizkreis)	**553,00 €**

Lager und Entnahmesysteme

Variante 1: Entnahme aus Standsilo durch Förderschnecke Entfernung bis max. 2,5m

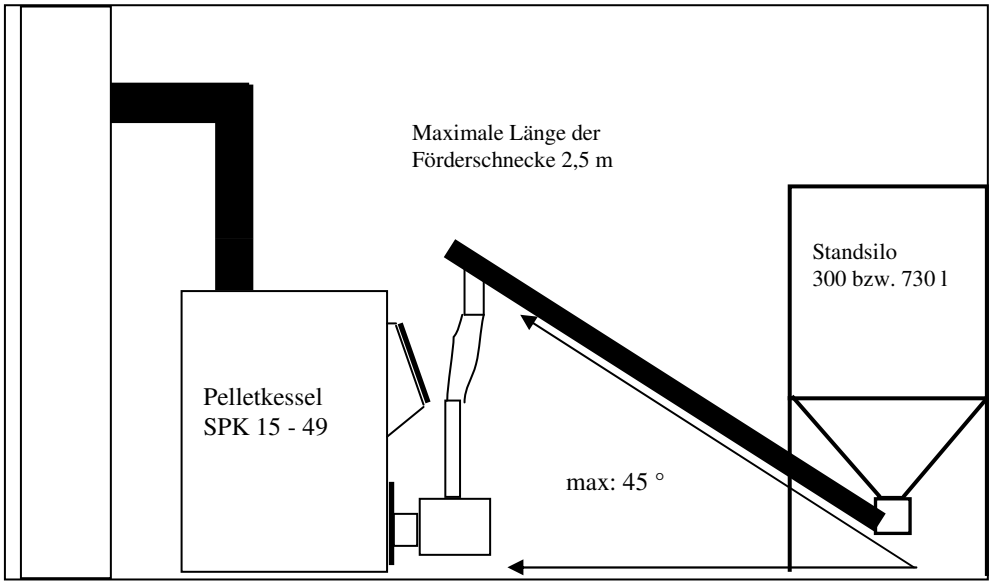

 Standsilo ist ein Behälter, der aus korrosionsbeständigem Blech hergestellt ist. Das NMT Standsilo wird als Bausatz geliefert und besteht aus vier Stücken gefalztem Blech sowie vier Beinen. Der Schneckenanschluss ist seitlich bzw. unterhalb möglich.	**NMT-PX-2825-127** **NMT-Standsilo 127 l** Höhe 1,11m x 0,53m x 0,53m. ca. 80 kg **NMT-PX-2810-300** **NMT-Standsilo 300 l** Höhe 1,36m x 0,67m x 0,67m. ca. 195 kg **NMT-PX-2815** **NMT-Standsilo 730 l** Höhe 1,39m x 1,08m x 1,08m. ca. 475 kg	**420,00 €** **480,00 €** **720,00 €**

NMT-PX-100-18	**Förderschnecke** 1,80 m mit Motor	**660,00 €**
NMT-PX-100-25	**Förderschnecke** 2,50 m mit Motor	**720,00 €**
NMT-PX-100-30	**Förderschnecke** 3,00 m mit Motor	**780,00 €**

Variante 2: Entnahme aus einem Sacksilo mit Förderschnecke

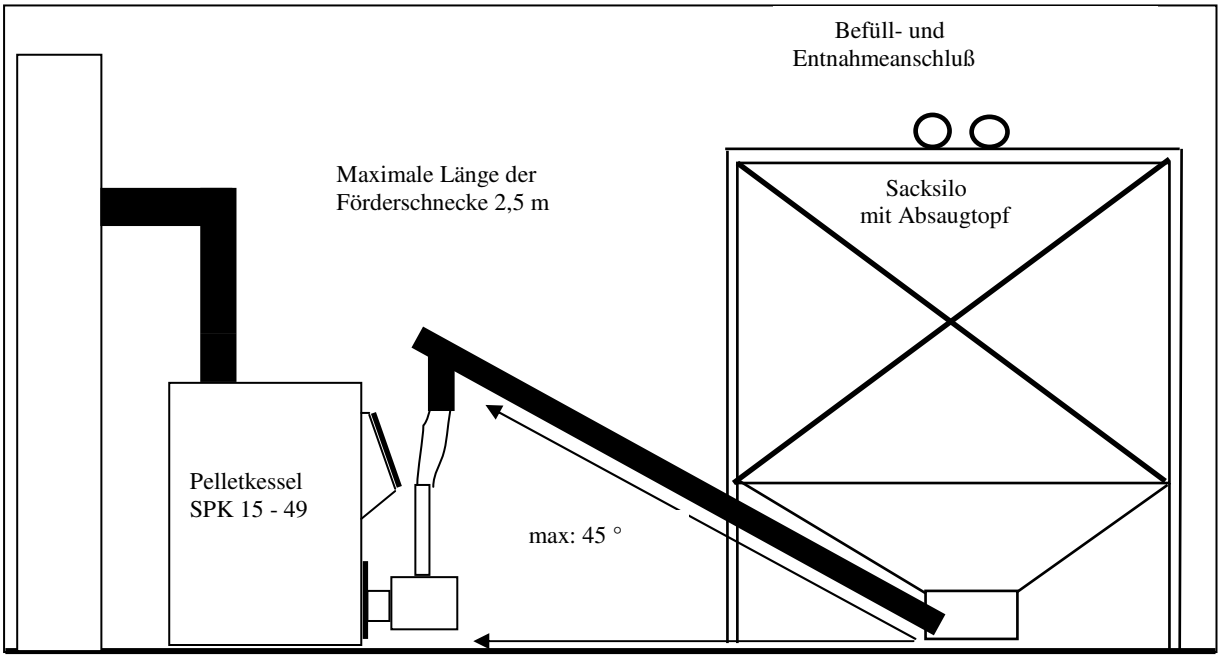

Holzpelletsilos zur seitlichen Befüllung
Gestellhöhe: 2,00 m, erforderliche Raumhöhe: 2,20 m

Lieferumfang: Silo + Gestell + Füll-Leitung + Entnahmetopf f. Förderschnecke

Artikelnummer	Abmaße	Menge m³	Menge to	Preis
NMT-HPS-1651652F	1,65 x 1,65	3,10	2,00	**2815,08 €**
NMT-HPS-1651952F	1,65 x 1,95	3,40	2,20	**2940,36 €**
NMT-HPS-1951952F	1,95 x 1,95	4,00	2,60	**2966,28 €**
NMT-HPS-1952232F	1,95 x 2,23	4,30	2,80	**3186,60 €**
NMT-HPS-2232232F	2,23 x 2,23	5,00	3,20	**3193,80 €**
NMT-HPS-2542542F	2,54 x 2,54	6,00	3,90	**3437,16 €**
NMT-HPS-2682682F	2,68 x 2,68	6,20	4,10	**3561,00 €**
NMT-HPS-3013012F	3,01 x 3,01	7,10	4,60	**4209,00 €**

* Förderschnecken siehe Zubehör und siehe Variante 1