Brenner

Namenssystematik

Brennerbeispiel: R E 1.19 HK

Brennerart:		
R	=	Raketenbrenner®
D	=	Druckzerstäuber
G	=	Gas-Gebläsebrenner

Funktionsweise:		
E	=	einstufig
Z	=	zweistufig

Leistungsklassifizierung:

Brennercharakteristik (bei RE):		
HK	=	Hybridgebläse, Keramikrohr
H	=	Hybridgebläse, Stahlrohr
HG	=	Hybridgebläse, Gebläsenachlauf
HU	=	Hybridgebläse als Unitausführung
HUG	=	Hybridgebläse als Unitausführung, Gebläsenachlauf

Brennercharakteristik (bei RZ 2):		
K	=	Keramikrohr

Brennercharakteristik (bei GE):		
F	=	Flüssiggas
N	=	Erdgas
HF	=	Hybridgebläse als Flüssiggasausführung
HN	=	Hybridgebläse als Erdgasausführung
HUF	=	Hybridgebläse für Unitausführung, Flüssiggas
HUN	=	Hybridgebläse für Unitausführung, Erdgas

Bitte beachten Sie die Fußnoten auf Seite 152

Raketenbrenner®

Das ORIGINAL - mehr als 1 Million mal verbaut

Einstufiger Brenner für Leistung von 15 bis 70 kW

Zweistufiger Brenner für Leistung von 65 bis 315 kW

seit 1927
DEUTSCHE HANDWERKER QUALITÄT

Wir verfügen über jahrzehntelange Erfahrungen auf dem Ölbrennersektor. Wir wissen, wie man mit einem Minimum an Energie ein Maximum an Energieausbeute mit geringst möglichen Emissionen erzielt. Mit der Entwicklung und Einführung des Raketenbrenner® haben wir einen technologischen Meilenstein gesetzt, der die gesamte Brennerindustrie maßgeblich geprägt hat. Inzwischen führen wir die dritte Generation der Raktenbrenner® erfolgreich in unserem Bestand.

Universell einsetzbar an allen handelsüblichen alten und neuen Stahl- oder Gussheizkesseln sowie Öl-Brennwertkesseln

Aus Öl wird Gas: Minimaler Heizölverbrauch und niedrigste Schadstoffwerte durch rußfreie Verbrennung mit blauer Flamme

Gebläse mit hoher Pressung überwindet alle gängigen feuerraumseitigen Widerstände

Absolut betriebssicher und wartungsarm

Höchstleistung auch am alten, noch funktionstüchtigen Heizkessel durch kesselunabhängige Brennkammer

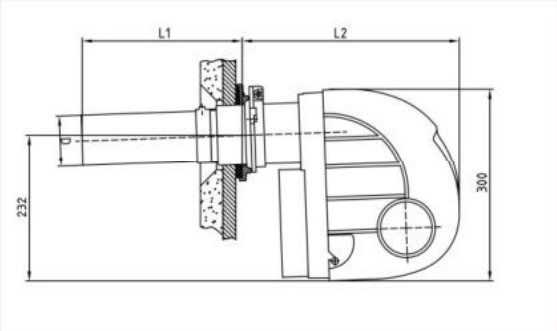

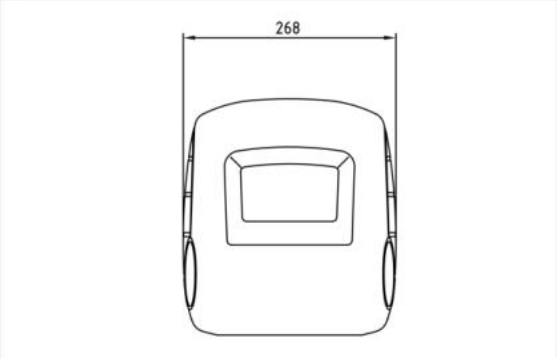

RE 1 H/HK

Einstufiger Brenner für Leistung von 15 bis 70 kW

- Einstufiger Ölbrenner mit Vorwärmung
- 9 Versionen für Leistung von 15 bis 70 kW erhältlich
- E-Anschluss: 230 V
- Keramikbrennerrohr
- Keramisch beschichtetes Mischsystem
- Verbrennungssystem mit thermodynamischer Gemischaufbereitung (geräuschgedämpft)
- NOx reduziert
- Schadstoffarm durch rußfreie Verbrennung
- Niedriger Ölverbrauch durch effiziente Verbrennung
- Einsatz an Warmlufterzeugern durch werksseitigen Umbau möglich
- Einfache Montage und Wartung durch Schnellverschluss und Serviceaufhängung
- Warmerprobt und werksseitig voreingestellt
- Made in Germany

Die Ölbrenner sind geeignet zur Verbrennung von Heizöl EL nach DIN 51603 Teil 1 oder von Heizöl EL mit bis zu 10 % FAME nach DIN EN 14213 bzw. 10 % Rapsöl nach DIN 51605 oder von Heizöl EL schwefelarm mit bis zu 10 % FAME nach DIN EN 14213 bzw. 10 % Rapsöl nach DIN 51605. Eine Vermischung der spezifizierten Brennstoffe ist nicht zulässig!

Sie sind ausgerüstet mit Ölfeuerungsautomaten für intermittierenden Betrieb nach DIN EN 267 und DIN EN 230.

Die Brenner sind geeignet zum Einsatz an handelsüblichen Kesseln zum Beheizen von Ein- und Mehrfamilienhäusern. Für den Einsatz des Brenners muss eine geeignete Kesselregelung vorhanden sein.

Ein Betrieb im Freien oder in Räumen mit hoher Feuchtigkeit ist nicht zulässig. Für den Einsatz an spez. Feuerungsanlagen wie z. B. Backöfen, Strahlern, Trocknern, Brennwertkesseln usw. ist vorher Rücksprache mit MHG erforderlich.

Für den Einsatz an Warmlufterzeugern (WLE) muss bei den Ölbrennern RE 1 H/HK ein spezieller Ölfeuerungsautomat eingesetzt werden. Mehrpreis für WLE-Ausführung 339,00 € zzgl. MwSt. (Art.-Nr.: 95.77777-2001)

Standard-Ersatzteil für Heizkessel nach DIN 4702, DIN EN 303, DIN EN 304, DIN EN 15034

Raketenbrenner® (Ölbrenner),
einstufig mit Keramikrohr und keramisch beschichtetem Mischsystem

Raketenbrenner[7)]	Kesselleistung[1)]	Gewicht	Art.-Nr.	Preis in EUR
RE 1.19 HK	15 - 19 kW	12 kg	95.20100-0540	1.799,00
RE 1.22 HK	19 - 22 kW		95.20100-0541	1.799,00
RE 1.26 HK	22 - 26 kW		95.20100-0542	1.799,00
RE 1.32 HK	26 - 32 kW		95.20100-0543	1.799,00
RE 1.38 HK	32 - 38 kW		95.20100-0544	1.799,00
RE 1.44 HK	38 - 44 kW	13 kg	95.20100-0545	1.949,00
RE 1.50 HK	44 - 50 kW		95.20100-0546	1.949,00
RE 1.60 HK	50 - 60 kW		95.20100-0547	1.949,00
RE 1.70 HK	60 - 70 kW		95.20100-0548	1.949,00

RZ 2 / RZ 3

Zweistufiger Brenner für Leistung von 65 bis 315 kW

- Zweistufiger Ölbrenner mit Vorwärmung
- 12 Versionen für Leistung von 65 bis 315 kW erhältlich
- E-Anschluss: 230 V
- In den Ausführungen Stahlrohr (RZ 3.X), keramisch beschichtetes Stahlrohr (RZ 2.X) und Keramikrohr (RZ 2.X K)
- Keramisch beschichtetes Mischsystem
- Verbrennungssystem mit thermodynamischer Gemischaufbereitung (geräuschgedämpft)
- NOx reduziert
- Schadstoffarm durch rußfreie Verbrennung
- Niedriger Ölverbrauch durch effiziente Verbrennung
- Einsatz an Warmlufterzeugern möglich
- Einfache Montage und Wartung durch Serviceaufhängung (RZ 2)
- Warmerprobt und werksseitig voreingestellt
- Made in Germany

Die Ölbrenner sind geeignet zur Verbrennung von Heizöl EL nach DIN 51603 Teil 1 oder von Heizöl EL mit bis zu 10 % FAME nach DIN EN 14213 bzw. 10 % Rapsöl nach DIN 51605 oder von Heizöl EL schwefelarm mit bis zu 10 % FAME nach DIN EN 14213 bzw. 10 % Rapsöl nach DIN 51605. Eine Vermischung der spezifizierten Brennstoffe ist nicht zulässig!

Sie sind ausgerüstet mit Ölfeuerungsautomaten für intermittierenden Betrieb nach DIN EN 267 und DIN EN 230.

Die Brenner sind geeignet zum Einsatz an handelsüblichen Kesseln zum Beheizen von Ein- und Mehrfamilienhäusern. Für den Einsatz des Brenners muss eine geeignete Kesselregelung vorhanden sein.

Ein Betrieb im Freien oder in Räumen mit hoher Feuchtigkeit ist nicht zulässig. Für den Einsatz an spez. Feuerungsanlagen wie z. B. Backöfen, Strahlern, Trocknern, Brennwertkesseln usw. ist vorher Rücksprache mit MHG erforderlich.

Standard-Ersatzteil für Heizkessel nach DIN 4702, DIN EN 303, DIN EN 304, DIN EN 15034

Raketenbrenner® (Ölbrenner), zweistufig mit keramisch beschichtetem Stahlrohr und Mischsystem

Raketenbrenner[7)]	Kesselleistung[1)]	Gewicht	Art.-Nr.	Preis in EUR
RZ 2.7	65 - 95 kW	22 kg	95.20100-2337	**2.789,00**
RZ 2.8	95 - 115 kW		95.20100-2338	**2.999,00**
RZ 2.9	115 - 130 kW		95.20100-2339	**3.119,00**
RZ 2.10	130 - 165 kW		95.20100-2340	**3.119,00**
RZ 2.11	175 - 185 kW		95.20100-2341	**3.119,00**

Raketenbrenner® (Ölbrenner), zweistufig mit Keramikrohr und keramisch beschichtetem Mischsystem

Raketenbrenner[7)]	Kesselleistung[1)]	Gewicht	Art.-Nr.	Preis in EUR
RZ 2.7 K	65 - 95 kW	22 kg	95.20100-0342	**3.299,00**
RZ 2.8 K	95 - 115 kW		95.20100-0343	**3.549,00**
RZ 2.9 K	115 - 130 kW		95.20100-0344	**3.599,00**

Raketenbrenner® (Ölbrenner), zweistufig mit Stahlrohr und Mischsystem

Raketenbrenner7)	Kesselleistung1)	Gewicht	Art.-Nr.	Preis in EUR
RZ 3.0	210 kW	39 kg	95.20100-3500	**5.982,00**
RZ 3.1	240 kW		95.20100-3510	**5.982,00**
RZ 3.2	280 kW		95.20100-3520	**6.007,00**
RZ 3.3	315 kW		95.20100-3530	**6.139,00**

Bitte beachten Sie die Fußnoten auf Seite 152

Gelbbrenner

Einstufiger Brenner für Leistung von 16 bis 85 kW

Zweistufiger Brenner für Leistung von 110 bis 1.450 kW

seit 1927
DEUTSCHE HANDWERKER QUALITÄT

Wir bieten Ihnen neben den Raketenbrennern® auch Leichtöl-Druckzerstäuber/Öl-Gebläsebrenner. Die Geräte in bewährter konventioneller Bauweise sind technisch voll ausgereift und überzeugen durch sparsamen Energieverbrauch und geringen Schadstoffausstoß. Auch diese Brenner sind für Neubauten sowie zum Austausch von Altanlagen bestens geeignet.

Besonders sparsam, mit automatischer Luftabschlussklappe

Hohe Gebläsepressung

Kompakter und übersichtlicher Aufbau

Fremdluftansaugung/raumluftunabhängiger Betrieb möglich (DE 100/110)

Mit Kesselleistung bis 1.450 kW für große Gebäude einsetzbar (DZ 2-4)

Für hohe Leistungsanforderungen ausgelegt und für Überdruckfeuerung geeignet (DZ 2-4)

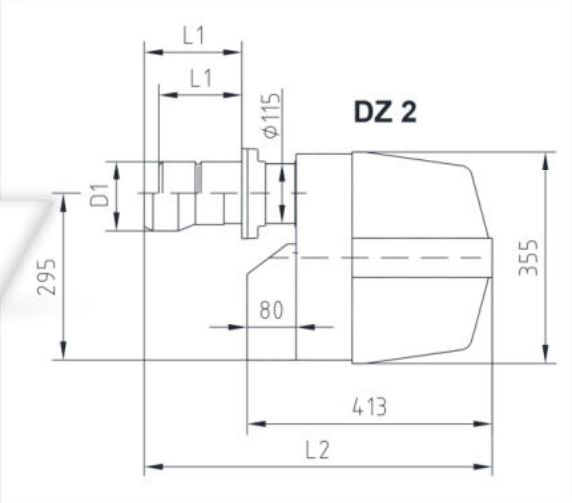

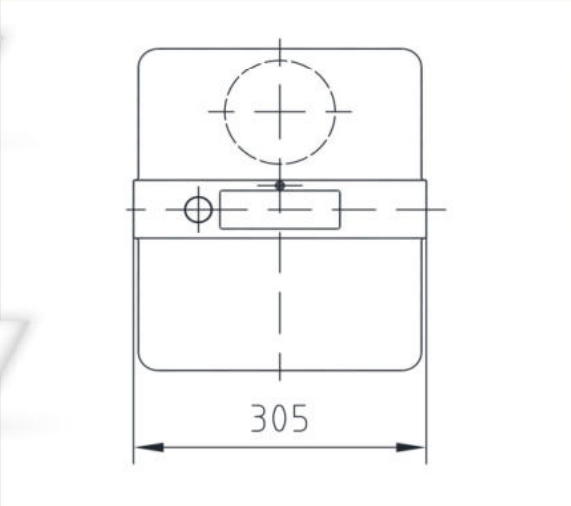

DE 100/110

Einstufiger Brenner für Leistung von 16 bis 85 kW

- Einstufiger Öl-Gebläse-Gelbbrenner mit Vorwärmung
- Werksseitige Ausführungen DE 100 = 21 kW, DE 110 = 65 kW
- Einfache Leistungsanpassung von 16 kW bis 85 kW möglich
- E-Anschluss: 230 V
- Markenkomponenten verbaut
- Stahl-Brennerrohr
- Hochpräzise Mischeinrichtung
- Entspricht den Grenzwerten der 1. BimSchV 2010 und der NOx Klasse 3
- besonders sparsam, mit automatischer Luftabschlussklappe
- Einsatz an Warmlufterzeugern durch werksseitigen Umbau möglich
- Kompakter und übersichtlicher Aufbau
- Einfache Montage und Wartung
- Made in Germany

Die Ölbrenner sind geeignet zur Verbrennung von Heizöl EL nach DIN 51603 Teil 1 oder von Heizöl EL mit bis zu 10 % FAME nach DIN EN 14213 bzw. 10 % Rapsöl nach DIN 51605 oder von Heizöl EL schwefelarm mit bis zu 10 % FAME nach DIN EN 14213 bzw. 10 % Rapsöl nach DIN 51605. Eine Vermischung der spezifizierten Brennstoffe ist nicht zulässig!

Sie sind ausgerüstet mit Ölfeuerungsautomaten für intermittierenden Betrieb nach DIN EN 267.

Die Brenner sind geeignet zum Einsatz an handelsüblichen Kesseln zum Beheizen von Ein- und Mehrfamilienhäusern. Für den Einsatz des Brenners muss eine geeignete Kesselregelung vorhanden sein.

Ein Betrieb im Freien oder in Räumen mit hoher Feuchtigkeit ist nicht zulässig. Für den Einsatz an spez. Feuerungsanlagen wie z. B. Backöfen, Strahlern, Trocknern, Brennwertkesseln usw. ist vorher Rücksprache mit MHG erforderlich.

Für den Einsatz an Warmlufterzeugern (WLE) muss bei den Ölbrennern DE100/DE110 ein spezieller Ölfeuerungsautomat eingesetzt werden. WLE-Ausführung (Art.-Nr.: 95.77777-200

Standard-Ersatzteil für Heizkessel nach DIN 4702 DIN EN 303, DIN EN 15034

Öl-Gebläsebrenner DE 100/110 mit integrierter Vorwärmung, Gehäuse aus stabilem Aluminium Tagential

Ölbrenner[7)]	Kesselleistung[1)]	Gewicht	Art.-Nr.	Preis in EUR
DE 100	16 - 55 kW	13 kg	95.20100-0450	999,00
DE 110	55 - 85 kW		95.20100-0451	1.049,00

Je nach gewünschter Brennerleistung muss die entsprechende Öldüse mitbestellt werden.

Rabattgruppe Ersatzteil

Für DE 100

Brenner-leistung	Düse 45 °S gph	Art.-Nr.	Preis in EUR
15 - 18 IW	0,40	95.23117-8280	12,40
21 kW	0,50*	95.23117-8281	12,90
24 kW	0,55	95.23117-8282	12,90
27 kW	0,60	95.23117-8283	13,30
30 kW	0,75	95.23117-8284	13,30
33 -39 kW	0,85	95.23117-8285	13,30
42 kW	1,00	95.23117-8286	13,30
45-48 kW	1,10	95.23117-8287	13,30
51 -54 kW	1,25	95.23117-8288	13,30

Für DE 110

55 kW	1,35	95.23117-8306	12,90
60 - 65 kW	1,50*	95.23117-8307	12,90
70 -75 kW	1,75	95.23117-8308	12,90
80 -85 kW	2,0	95.23117-8309	12,90

*werkseitig eingebaut

DZ 2-4

Zweistufiger Brenner für Leistung von 110 bis 1.450 kW

- Zweistufiger Öl-Gebläse-Gelbbrenner mit Vorwärmung
- 19 Versionen für Leistung von 110 bis 1450 kW erhältlich
- E-Anschluss DZ 2.1 - DZ 3.0 = 230 V, DZ 3.1 - DZ 4.2 = 400 V
- Leistungsabhängiges Stahl-Brennerrohr mit verschiebbarem Düsenstock
- Stufenlos einstellbare Lufteinlaufdüse
- Eindüsentechnik bzw. Rücklaufdüse (DZ 4)
- besonders sparsam, mit automatischer Luftabschlussklappe
- Einsatz an Warmlufterzeugern möglich (DZ 3.1 und DZ 3.2 durch werksseitigen Umbau)
- Kompakter und übersichtlicher Aufbau
- Einfache Montage und Wartung
- Made in Germany

Die Ölbrenner sind geeignet zur Verbrennung von Heizöl EL nach DIN 51603 Teil 1 oder von Heizöl EL mit bis zu 10 % FAME nach DIN EN 14213 bzw. 10 % Rapsöl nach DIN 51605 oder von Heizöl EL schwefelarm mit bis zu 10 % FAME nach DIN EN 14213 bzw. 10 % Rapsöl nach DIN 51605. Eine Vermischung der spezifizierten Brennstoffe ist nicht zulässig!

Sie sind ausgerüstet mit Ölfeuerungsautomaten für intermittierenden Betrieb nach DIN EN 267 und DIN EN 230.

Die Brenner sind geeignet zum Einsatz an handelsüblichen Kesseln zum Beheizen von Ein- und Mehrfamilienhäusern. Für den Einsatz des Brenners muss eine geeignete Kesselregelung vorhanden sein.

Ein Betrieb im Freien oder in Räumen mit hoher Feuchtigkeit ist nicht zulässig. Für den Einsatz an spez. Feuerungsanlagen wie z. B. Backöfen, Strahlern, Trocknern, Brennwertkesseln usw. ist vorher Rücksprache mit MHG erforderlich.

Standard-Ersatzteil für Heizkessel nach DIN 4702 DIN EN 303, DIN EN 15034

Öl-Gebläsebrenner, zweistufig

	Ölbrenner	Kesselleistung[1)]	Gewicht	Art.-Nr.	Preis in EUR
Austauschbrenner[9)]	DZ 2.1[7)]	110 - 130 kW	20 kg	95.20100-2113	2.099,00
	DZ 2.1[7)]	130 - 150 kW		95.20100-2123	2.099,00
	DZ 2.1[7)]	150 - 170 kW		95.20100-2133	2.099,00
	DZ 2.1[7)]	170 - 200 kW		95.20100-2143	2.099,00
	DZ 2.2[7)]	190 - 230 kW		95.20100-2213	2.099,00
	DZ 2.2[7)]	220 - 260 kW		95.20100-2223	2.099,00
	DZ 2.3[7)]	250 - 290 kW		95.20100-2313	2.099,00
	DZ 2.3[7)]	290 - 315 kW		95.20100-2323	2.099,00
	DZ 3.0[7)]	260 - 290 kW	45 kg	95.20100-3063	4.465,00
	DZ 3.0[7)]	290 - 315 kW		95.20100-3073	4.465,00
	DZ 3.1[8)]	315 - 360 kW		95.20100-3150	5.696,00
	DZ 3.1[8)]	360 - 420 kW		95.20100-3160	
	DZ 3.1[8)]	420 - 500 kW		95.20100-3170	
	DZ 3.1[8)]	450 - 520 kW		95.20100-3180	
	DZ 3.2[8)]	520 - 580 kW		95.20100-3260	
	DZ 3.2[8)]	570 - 630 kW		95.20100-3270	
	DZ 3.2[8)]	600 - 670 kW		95.20100-3280	

Öl-Gebläsebrenner, zweistufig mit Rücklaufdüse

Ölbrenner	Kesselleistung[1)]	Gewicht	Art.-Nr.	Preis in EUR
DZ 4.1[8)]	700 - 1.020 kW	95 kg	95.20100-4120	10.320,00
DZ 4.2[8)]	900 - 1.450 kW		95.20100-4220	10.552,00

Bitte beachten Sie die Fußnoten auf Seite 152

Gasbrenner

Zweistufiger Brenner für Leistung von 90 bis 650 kW

Einstufiger Brenner für Leistung 15 bis 80 kW

Zurück zum Inhaltsverzeichnis

Die Gasbrenner in bewährter konventioneller Bauweise sind technisch voll ausgereift und überzeugen durch sparsamen Energieverbrauch und geringen Schadstoffausstoß. Auch diese Brenner sind für Neubauten sowie zum Austausch von Altanlagen bestens geeignet.

Die Gasbrenner sind geeignet zur Verbrennung von Erdgas H/L, Bio-Erdgas oder Flüssiggas

Geeignet zum Einsatz an handelsüblichen Kesseln zum Beheizen u.a. von Gewerbeobjekten

Kompakter und übersichtlicher Aufbau

Gasfeuerungsautomat mit Störursachen-Diagnose sowie Ionisations-Überwachung

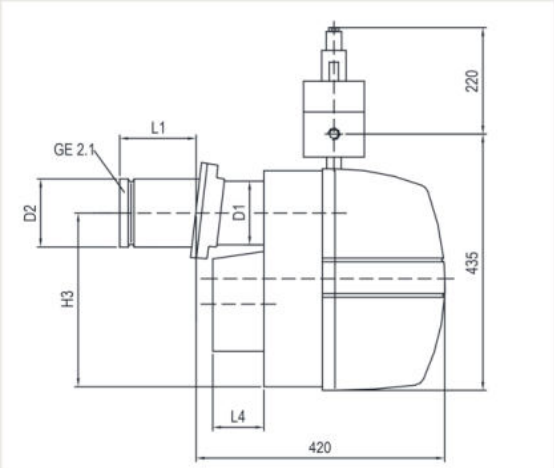

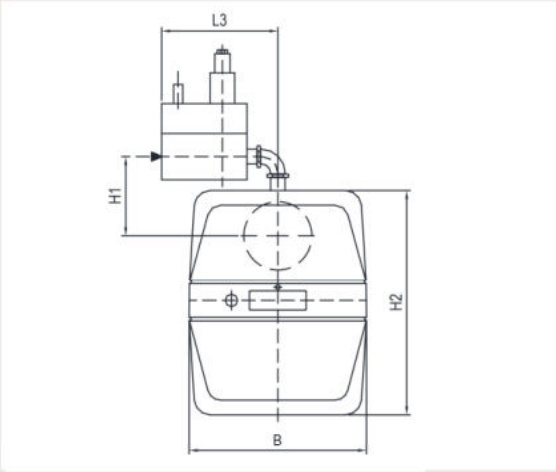

GE 1 H

Einstufiger Brenner für Leistung 15 bis 80 kW

- Einstufiger Gas-Gebläse-Brenner für Erdgas und Flüssiggas
- In den Ausführungen Erdgas (HN) und Flüssiggas (HF)
- 6 Versionen für Leistung von 15 bis 80 kW erhältlich. Die Angabe beziehen sich auf Erdgas H. Für Erdgas L ist eine Leistungsminderung von ca. 15 % und bei Erdgas LL von ca. 30 % zu berücksichtigen.
- E-Anschluss: 230 V
- Besonders hitzebeständiges Edelstahl-Brennerrohr
- Entspricht den Grenzwerten der 1. BimSchV 2010 und der NOx Klasse 3
- Optimale Abgaswerte
- Kompakter und übersichtlicher Aufbau; nicht größer als ein Ölbrenner
- Einfache Montage und Wartung
- Warmerprobt und werksseitig voreingestellt
- Made in Germany

Die Gasbrenner sind geeignet zur Verbrennung von Erdgas H/L oder Bio-Erdgas oder Flüssiggas und ausgerüstet mit Gasfeuerungsautomaten für intermittierenden Betrieb nach DIN EN 676 und DIN EN 298.

Die Brenner sind geeignet zum Einsatz an handelsüblichen Kesseln zum Beheizen von Ein- und Mehrfamilienhäusern.

Ein Betrieb im Freien oder in Räumen mit hoher Feuchtigkeit ist nicht zulässig. Für den Einsatz an speziellen Feuerungsanlagen wie z. B. Backöfen, Strahlern, Trocknern, Brennwertkesseln usw. ist vorher Rücksprache mit MHG erforderlich.

Standard-Ersatzteil für Heizkessel nach DIN 4702, DIN EN 303

Gas-Gebläsebrenner, einstufig, GE 1 H

	Gasbrenner[4]	Kesselleistung kW[1] von	Kesselleistung kW[1] bis	Gasfließdruck[6] mbar	Nennweite	Art.-Nr.	Preis in EUR
	GE 1.40HN[7]	15	40	20	Rp ¾"	95.30000-0061	**2.299,00**
	GE 1.65HN[7]	40	65		Rp ¾"	95.30000-0063	**2.499,00**
	GE 1.100HN[4) 7]	65	80		Rp ¾"	95.30000-0130	**2.649,00**
Austauschbrenner[9]	GE 1.40HF[7]	15	40	50	Rp ¾"	95.30000-0062	**2.399,00**
Austauschbrenner[9]	GE 1.65HF[7]	40	65		Rp ¾"	95.30000-0064	**2.549,00**
Austauschbrenner[9]	GE 1.100HF[4)7]	65	80		Rp ¾"	95.30000-0131	**2.699,00**

GZ 2-3

Zweistufiger Brenner für Leistung von 90 bis 650 kW

- Zweistufiger Gas-Gebläse-Brenner für Erdgas- und Flüssiggas
- In den Ausführungen Erdgas (N) und Flüssiggas (F) oder inkl. Dichtigkeitskontrolle (DK)
- 10 Versionen für Leistung von 90 bis 650 kW erhältlich. Die Angabe beziehen sich auf Erdgas H bzw. Flüssiggas. Für Erdgas L ist eine Leistungsminderung von ca. 15 % und bei Erdgas LL von ca. 30 % zu berücksichtigen.
- E-Anschluss: GZ 2 - GZ 3.0 = 230 V; GZ 3.1 = 400 V
- Stahl-Brennerrohr mit verschiebbarem Düsenstock und Hochleistungsmischsystem
- Besonders sparsam, mit automatischer Luftabschlussklappe
- Mit Gas-Multiblock, kein Gasstrecke erforderlich (außer GZ 3.1 und GZ 3.2)
- Dichtheitskontrolle zur Nachrüstung optional (grundsätzlich empfohlen)
- Kompakter und übersichtlicher Aufbau
- Einfache Montage und Wartung
- Warmerprobt und werksseitig voreingestellt
- Made in Germany

Die Gasbrenner sind geeignet zur Verbrennung von Erdgas H/L oder Bio-Erdgas oder Flüssiggas und ausgerüstet mit Gasfeuerungsautomaten für intermittierenden Betrieb nach DIN EN 676 und DIN EN 298.

Die Brenner sind geeignet zum Einsatz an handelsüblichen Kesseln zum Beheizen von Ein- und Mehrfamilienhäusern sowie Gewerbeobjekten.

Ein Betrieb im Freien oder in Räumen mit hoher Feuchtigkeit ist nicht zulässig. Für den Einsatz an speziellen Feuerungsanlagen wie z. B. Backöfen, Strahlern, Trocknern, Brennwertkesseln usw. ist vorher Rücksprache mit MHG erforderlich.

Standard-Ersatzteil für Heizkessel nach DIN 4702, DIN EN 303

Gas-Gebläsebrenner, zweistufig, GZ 2, GZ 3

	Gasbrenner-Typ	Kesselleistung kW[1] von	bis	Gewicht kg	Gasfließ-druck[6] mbar	Nenn-weite	Art.-Nr.	Preis in EUR
Austauschbrenner[8]	GZ 2.1N	90	200	28	20	Rp 1"	95.30000-1101	**3.686,00**
	GZ 2.1F			26	50	Rp 1"	95.30000-1108	**3.686,00**
	GZ 2.2N	180	300	28	20	Rp 1¼"	95.30000-1102	**4.057,00**
	GZ 2.2N-DK[3]			29	20	Rp 1"	95.30000-1015	**5.147,00**
	GZ 3.0NF	260	315	43	20	Rp 1¼"	95.30000-3185	**6.461,00**
	GZ 3.1NF	315	500	52	100	Rp 1¼"	95.30000-3177	**6.031,00**
				59	25-50	Rp 1½"		
				61	20-22	Rp 2"		
	GZ 3.2NF	450	650	59	100-300	Rp 1½"	95.30000-3277	**6.383,00**
				61	25-50	Rp 2"		
				120	20	DN 65		

Artikelnummer Gasstrecke	Nennweite Gasstrecke	Preis in EUR Gasstrecke	Preis in EUR Brenner + Gasstrecke
95.33200-3030 (für GZ3.1)	Rp 1¼"	**1.600,00**	**7.631,00**
95.33200-5001 (für GZ3.1)	Rp 1½"	**2.342,00**	**8.373,00**
95.33200-5005 (für GZ3.1)	Rp 2"	**2.609,00**	**8.640,00**
95.33200-5001 (für GZ3.2)	Rp 1½"	**2.342,00**	**8.725,00**
95.33200-5005 (für GZ3.2)	Rp 2"	**2.609,00**	**8.992,00**
95.33200-5020 (für GZ3.2)	DN 65	**7.456,00**	**13.839,00**

Eine Dichtheitskontrolle (VPS 504) wird grundsätzlich für alle Gas-Gebläsebrenner empfohlen!

Rabattgruppe Ersatzteil

Bezeichnung	Art.-Nr.	Preis in EUR
Dichtheitskontrolle zur Nachrüstung	95.33200-1015	**1.249,00**
Buchse 7-polig m.2 Steckern notwendig GZ 3.1 unD GZ 3.2	95.34000-3009	**75,70**

Wartungssets

Raketenbrenner einstufig

Rabattgruppe Ersatzteil

	Bezeichnung	Art.-Nr.:	Preis in EUR
	Für RE 1.19 HK / RE 15 + 18 HUG/HU – 1x Dichtring 90,5 x 77 mm, – 1x Düse 0,40/80 Grd H, – 2x Zündelektrode RE 1.19/22/38/44 H – 1x Kupplungsstück 2-flächig, f. Motore 90-250 W	95.90100-0100	43,90
	Für RE 1.22 HK / RE 22 HUG/HU – 1x Dichtring 90,5 x 77 mm, – 1x Düse 0,50/80 Grd H, – 2x Zündelektrode RE 1.19/22/38/44 H – 1x Kupplungsstück 2-flächig, f. Motore 90-250 W	95.90100-0101	43,90
	Für RE 26 HUG/HU – 1x Dichtring 90,5 x 77 mm, – 1x Düse 0,60/80 Grd H, – 2x Zündelektrode RE 1.26/32/50-70 H – 1x Kupplungsstück 2-flächig, f. Motore 90-250 W	95.90100-0105	43,90
	Für RE 1.26 HK – 1x Dichtring 90,5 x 77 mm, – 1x Düse 0,50/80 Grd H, – 2x Zündelektrode RE 1.26/32/50-70 H – 1x Kupplungsstück 2-flächig, f. Motore 90-250 W	95.90100-0102	43,90
	Für RE 1.32 HK / RE 27 + 30 HUG/HU – 1x Dichtring 90,5 x 77 mm, – 1x Düse 0,65/80 Grd H, – 2x Zündelektrode RE 1.26/32/50-70 H – 1x Kupplungsstück 2-flächig, f. Motore 90-250 W	95.90100-0103	43,90
	Für RE 1.38 HK / RE 34 + 40 HUG/HU – 1x Dichtring 90,5 x 77 mm, – 1x Düse 0,75/80 Grd H, – 2x Zündelektrode RE 1.19/22/38/44 H – 1x Kupplungsstück 2-flächig, f. Motore 90-250 W	95.90100-0104	43,90
	ERGÄNZUNG ZUM WARTUNGSSET RE-BRENNER – 1x Filterpatrone mit O-Ring, BFP 21; Danfoss, – 1x Filtereinsatz Siku mit O-Ring, – 2x Zündkabel m. Steckerhülse	95.90100-0106	34,90

Raketenbrenner zweistufig

Rabattgruppe Ersatzteil

Raketenbrenner zweistufig	Bezeichnung	Art.-Nr.:	Preis in EUR
	Für RZ 2.6 – 1x Dichtring – 1x Düse 1,10/80 Grd S – 2x Zündelektrode – 1x Kupplungsstück 2-flächig	95.90100-0130	**59,60**
	Für RZ 2.7 – 1x Dichtring – 1x Düse 1,10/80 Grd S – 1x Düse 1,35/80 Grd S – 1x Düse 1,50/80 Grd S – 2x Zündelektrode – 1x Kupplungsstück 2-flächig	95.90100-0131	**82,50**
	Für RZ 2.8 – 1x Dichtring – 1x Düse 1,50/80 Grd S – 1x Düse 1,75/80 Grd S – 1x Düse 2,00/80 Grd S – 2x Zündelektrode – 1x Kupplungsstück 2-flächig	95.90100-0132	**82,50**
	Für RZ 2.9 – 1x Dichtring, – 1x Düse 2,00/80 Grd S; – 1x Düse 2,25/80 Grd S, – 2x Zündelektrode, – 1x Kupplungsstück 2-flächig	95.90100-0133	**82,50**
	Für RZ 2.10 – 1x Dichtring, – 1x Düse 2,50/80 Grd S; – 1x Düse 2,75/80 Grd S, – 2x Zündelektrode, – 1x Kupplungsstück 2-flächig	95.90100-0134	**82,50**
	Für RZ 2.11 – 1x Dichtring, – 1x Düse 3,00/80 Grd S; – 1x Düse 3,50/80 Grd S, – 2x Zündelektrode, – 1x Kupplungsstück 2-flächig	95.90100-0135	**82,50**
	ERGÄNZUNG ZUM WARTUNGSSET RZ-BRENNER – 1x Filtereinsatz Siku mit O-Ring – 2x Zündkabel m. Steckerhülse	95.90100-0139	**22,90**

Bitte beachten Sie die Fußnoten auf Seite 152

Gelbbrenner einstufig

Rabattgruppe Ersatzteil

	Bezeichnung	Art.-Nr.:	Preis in EUR
	Für DE 100 16-55 kW – 1x Düse 0,40/ 45 Grd S, Danfoss, – 1x Düse 0,50/ 45 Grd S, Danfoss, – 1x Düse 0,55/ 45 Grd S, Danfoss, – 1x Zündelektrodenblock, 25x40x32 mm, – 1x Kupplungsstück 1-flächig schwarz AEG, – 1x Kupplungsstück 1-flächig	95.90100-0140	**49,80**
	Für DE 110 55-85 kW – 1x Düse 1,35/ 60 Grd S, Danfoss, – 1x Düse 1,50/ 60 Grd S, Danfoss, – 1x Düse 1,75/ 60 Grd S, Danfoss, – 1x Düse 2,00/ 60 Grd S, – 1x Zündelektrodenblock, 25x40x32 mm, – 1x Kupplungsstück 1-flächig schwarz AEG, – 1x Kupplungsstück 1-flächig	95.90100-0141	**64,80**
	ERGÄNZUNG ZUM WARTUNGSSET DE-BRENNER – 1x Filterpatrone mit O-Ring, BFP 21; Danfoss, – 1x Filtereinsatz Siku mit O-Ring, – 2x Zündkabel m. Steckerhülse	95.90100-0145	**33,80**

Gasbrenner einstufig

Rabattgruppe Ersatzteil

	Bezeichnung	Art.-Nr.:	Preis in EUR
	Für GE 1.40 H – 1x Zündelektrodenblock, – 1x Ionisationselektrode – 1x Stauscheibe GE 1.40 H, – 2x Zündkabel mit Steckerhülsen	95.90100-0151	**84,90**
	Für GE 1.65 H – 1x Zündelektrodenblock, – 1x Ionisationselektrode – 1x Stauscheibe GE 1.65 H, – 2x Zündkabel mit Steckerhülsen,	95.90100-0152	**84,90**

Gasbrenner zweistufig

Rabattgruppe Ersatzteil

	Bezeichnung	Art.-Nr.:	Preis in EUR
	Für GZ 2.X – 1x Zündelektrodenblock GZ 2, – 1x Ionisationselektrode GZ 2, – 1x Dichtung für Verschraubung, – 2x Zündkabel mit Stecker, – 1x Feder für Luftklappe	95.90100-0150	**45,45**

Zubehör

	Bezeichnung	Art.-Nr.:	Preis in EUR
	Heizölfilter/-entlüfter FloCo-Top-1K – Automatischer Heizölentlüfter in Sicherheitsausführung mit integriertem Filter und Absperrventil	95.91340-0020	**237,00**
 Rabattgruppe Ersatzteil	**Filtereinsatz Siku mit O-Ring** – Siku-Filtereinsatz 35 µm; weiß	95.91340-0006	**8,90**
 Rabattgruppe Ersatzteil	**Wechselfiltereinsatz Opticlean MC-7** – Opticlean-Filtereinsatz 5-20 µm	95.91340-0014	**21,50**
	Umbauset Fremdluftansaugung – für Öl- und Gasbrenner bis 70 kW Anschlussstück komplett – Bandschelle, Zuluftschlauch, Befestigungsschrauben	95.90100-1014	**182,00**
 Hinweis: Nur für den drucklosen Betriebsbereich	**Ölleitung-Anschlussset** – 20 m Kunststoffrohr schwarz 6 mm – 4x Einschraubverbinder Messing 6x 3/8" – 2x Winkelverbinder 6 mm – 2x Gerader Verbinder 6 mm – 12x Sicherungsring 6 mm – 1x Schlauchschneider		
	Ölleitung-Anschlussset JG Speedfit	1 95.23144-2010	**379,00**
	Ergänzung Anschlussset Speedfit 2x Einschraub-Verbinder 3/8" +Sicherungsring	2 95.23144-2020	**102,00**
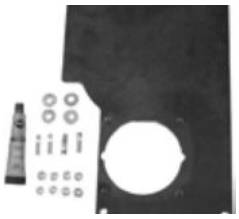 Rabattgruppe Ersatzteil	**Brenner Adapter-Set** **Für alle Buderus G105/115U, S105U und Sieger TG 17-28** – Problemloser Umbau auf einen Raketenbrenner bis RE 1.44 HK oder eines Gelbbrenners DE 100 – Inkl. Montagezubehör (Schrauben, Muttern, Silikon) – Einfache Montage an die Kesseltür	95.28000-0003	**129,00**

Bitte beachten Sie die Fußnoten auf Seite 152