MHG Heiztechnik

CE GL ISO 9001 GL Systems Certification

MHG Heiztechnik GmbH

Brauerstraße 2

DE-21244 Buchholz i. d. N.

Telefon +49 (0) 4181 23 55-0
Telefax +49 (0) 4181 23 55-191

95.27804-8009 Printed in Germany bs 0316

Ersatzteil-Preisliste

Für das aktuelle MHG Ersatzteilsortiment, gültig ab 01.04.2016

2016

Inhaltsverzeichnis

Öl- und Gasbrenner ... **5**
Raketenbrenner® RE 1 HK ... 7
Servicekoffer Raketenbrenner® RE 1 ... 11
Raketenbrenner® RM/RZ 1 EG/EUG ... 12
Raketenbrenner® RZ 2 ... 22
Raketenbrenner® RZ 3 ... 26
Leichtöl-Druckzerstäuber DE 1.1 VH ... 30
Leichtöl-Druckzerstäuber DZ 2–DZ 4 ... 33
Gas-Gebläsebrenner GE 1 H / GE 1.105 ... 45
Gas-Gebläsebrenner GZ 1.105 / GZ 2–GZ 4 ... 51

Gas-Armaturen ... **63**

Wandhängende Gas-Brennwertkessel ... **67**
ProCon E 25, 35 ... 68
ProCon GWB 45, 75, 77 H, S, Kaskade, HE ... 76
ProCon Streamline H/HE–S/HE, Flash/HE ... 99

Bodenstehende Gas-Brennwertkessel ... **133**
ProCon HT 150/225 HE ... 135

Öl-Brennwert-Units EcoStar ... **147**
EcoStar 500 ... 149
EcoStar 750 ... 161

Hybridtechnik Kompakt ... **173**
EcoStar Hybrid ... 175
ProCon Streamline Hybrid /HE ... 193

Wärmepumpen ... **213**
ThermiAir Luft/Wasser /HE ... 215

Allgemeine Informationen ... **219**
Allgemeine Geschäftsbedingungen ... 222
Liefer- und Gewährleistungsbedingungen ... 225
MHG Werkskundendienst ... 227
Notizen ... 228
Vertriebs- und Serviceorganisation der MHG Heiztechnik ... 230

GASBRENNER
MAN
MHG
MHG
MHG
MHG
RAKETENBRENNER®
MHG
RAKETENBRENNER®

Öl- und Gasbrenner

Ersatzteilzeichnung Raketenbrenner® RE 1H/HK

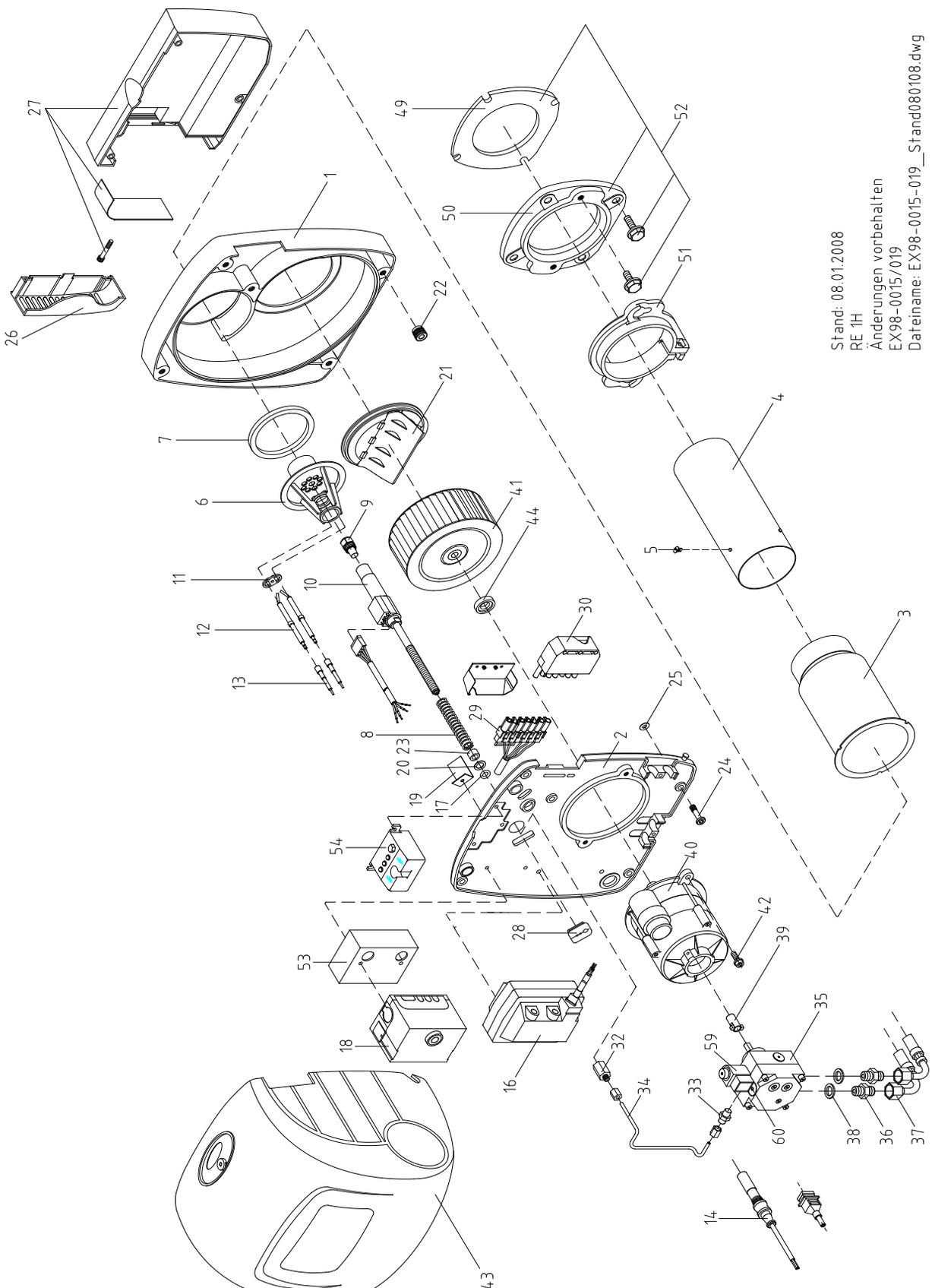

Raketenbrenner® RE 1 HK

Ersatzteile Raketenbrenner® RE 1 H

Pos.	RE 1.19H-0600	RE 1.22H-0601	RE 1.26H-0602	RE 1.32H-0603	RE 1.38H-0604	RE 1.44H-0605	RE 1.50H-0606	RE 1.60H-0607	RE 1.70H-0608	Beschreibung	Sachnummer	Preis
1	1	1	1	1	1	1	1	1	1	Gehäuse vollständig	95.21110-0071	**96,00 €**
2	1	1	1	1	1	-	-	-	-	Gehäusedeckel kompl.	95.21112-0043	**51,00 €**
2	-	-	-	-	-	1	1	1	1	Gehäusedeckel kompl.	95.21112-0044	**58,00 €**
3	1	1	1	-	-	-	-	-	-	Stützrohr; 80 mm	95.22240-0183	**67,00 €**
3	-	-	-	1	1	1	1	1	1	Stützrohr; 93 mm	95.22240-0187	**67,00 €**
4	1	1	1	-	-	-	-	-	-	Brennerrohr O; 80x200 mm	95.22240-0200	**112,00 €**
4	-	-	-	1	1	1	1	-	-	Brennerrohr; 91,5x220 mm	95.22240-0203	**124,00 €**
4	-	-	-	-	-	-	-	1	1	Brennerrohr; 91,5x260 mm	95.22240-0205	**136,00 €**
5	1	1	1	1	1	1	1	1	1	Senkschraube; M 6x8; hitzebest.	95.99194-0118	**2,78 €**
6	1	-	-	-	-	-	-	-	-	Mischsystem kompl. RE 1.19 HS	95.22500-1956	**126,00 €**
6	-	1	-	-	-	-	-	-	-	Mischsystem kompl. RE 1.22 HS	95.22500-2256	**126,00 €**
6	-	-	1	-	-	-	-	-	-	Mischsystem kompl. RE 1.26 HS	95.22500-2662	**126,00 €**
6	-	-	-	1	-	-	-	-	-	Mischsystem kompl. RE 1.32 HS	95.22500-3269	**126,00 €**
6	-	-	-	-	1	-	-	-	-	Mischsystem kompl. RE 1.38 HS	95.22500-3876	**126,00 €**
6	-	-	-	-	-	1	-	-	-	Mischsystem kompl. RE 1.44 HS	95.22500-4483	**139,00 €**
6	-	-	-	-	-	-	1	-	-	Mischsystem kompl. RE 1.50 HS	95.22500-5090	**139,00 €**
6	-	-	-	-	-	-	-	1	-	Mischsystem kompl. RE 1.60 HS	95.22500-6094	**139,00 €**
6	-	-	-	-	-	-	-	-	1	Mischsystem kompl. RE 1.70 HS	95.22500-7000	**139,00 €**
7	1	1	1	1	1	1	1	1	1	Dichtring	95.22287-0041	**3,90 €**
8	1	1	1	1	1	-	-	-	-	Druckfeder 1,9x13,5x65 mm	95.23171-0011	**1,55 €**
8	-	-	-	-	-	1	1	1	1	Druckfeder RE 1; 5 2x13x82 mm- 7	95.23171-0005	**1,55 €**
9	1	-	-	-	-	-	-	-	-	Düse 0,40/80 Grd HT	95.23117-4710	**9,48 €**
9	-	1	1	-	-	-	-	-	-	Düse 0,50/80 Grd HT	95.23117-4711	**9,48 €**
9	-	-	-	1	-	-	-	-	-	Düse 0,65/80 Grd H	95.23117-4503	**9,48 €**
9	-	-	-	-	1	-	-	-	-	Düse 0,75/80 Grd H	95.23117-4505	**15,84 €**
9	-	-	-	-	-	1	-	-	-	Düse 0,85/80 Grd H	95.23117-4507	**15,84 €**
9	-	-	-	-	-	-	1	-	-	Düse 1,00/80 Grd H	95.23117-4509	**15,84 €**
9	-	-	-	-	-	-	-	1	-	Düse 1,10/80 Grd H	95.23117-4510	**15,84 €**
9	-	-	-	-	-	-	-	-	1	Düse 1,35/60 Grd H (Steinen)	95.23117-4313	**15,84 €**
10	1	-	-	-	-	-	-	-	-	Ölvorwärmer RE 1.19 H	95.23135-0065	**114,00 €**
10	-	1	1	1	1	1	1	1	1	Ölvorwärmer RE 1.22-70 H	95.23135-0066	**111,00 €**
11	1	1	1	1	1	1	1	1	1	Klemmblech für Zündelektroden mit Schraube	95.23760-0019	**4,13 €**
12	2	2	-	-	2	2	-	-	-	Zündelektrode RE 1.19/22/38/44 H (links und rechts)	95.24236-0048	**10,26 €**
12	-	-	2	2	-	-	2	2	2	Zündelektrode RE 1.26/32/50-70 H	95.24236-0049	**11,73 €**
13	2	2	2	2	2	2	2	2	2	Zündkabel m. Steckerhülse	95.24200-0067	**6,03 €**
14	1	1	1	1	1	1	1	1	1	Lichtfühler QRC1A1, Einzeladern, 3-adrig	95.95214-0001	**105,00 €**
14	1	1	1	1	1	1	1	1	1	Lichtfühler QRC1A1 mit Stecker	95.95214-0057	**136,00 €**
14	1	1	1	1	1	1	1	1	1	Flammendetektor UV1	95.95214-0059	**100,00 €**
o.A.	1	1	1	1	1	1	1	1	1	Fühlerkabel 400 mm f. UV1	95.95110-0060	**5,47 €**
16	1	1	1	1	1	1	1	1	1	Umbausatz Zündtrafo auf EBI; [ab 09/2011]	95.90100-0066	**56,00 €**

Ersatzteile Raketenbrenner® RE 1 H

Pos.	RE 1.19H-0600	RE 1.22H-0601	RE 1.26H-0602	RE 1.32H-0603	RE 1.38H-0604	RE 1.44H-0605	RE 1.50H-0606	RE 1.60H-0607	RE 1.70H-0608	Beschreibung	Sachnummer	Preis
16	1	1	1	1	1	1	1	1	1	Zündtrafo EBI 4 mit Kabel Danfoss, elektronisch	95.95272-0025	**67,00 €**
17	1	1	1	1	1	1	1	1	1	Dichtkantenring	95.23199-0011	**2,56 €**
18	1	1	1	1	1	1	1	1	1	Ölfeuerungsautomat LOA 26	95.95249-0030	**148,00 €**
18	1	1	1	1	1	1	1	1	1	Ölfeuerungsautomat LMO 14.155	95.95249-0050	**117,00 €**
18	1	1	1	1	1	1	1	1	1	Ölfeuerungsautomat OBC 81A.12	95.95249-0060	**110,00 €**
18	1	1	1	1	1	1	1	1	1	Kabelhalter AGK 66 für LOA/LGB/LMO	95.95215-0017	**2,34 €**
18	1	1	1	1	1	1	1	1	1	Sockel AGK 11	95.95215-0019	**10,60 €**
19	1	1	1	1	1	-	-	-	-	Luftleitwinkel 40 mm, RE 1.19-1.38H	95.21160-0001	**1,88 €**
19	-	-	-	-	-	1	1	1	1	Luftleitwinkel 60 mm, RE 1.44-1.70H	95.21160-0004	**2,12 €**
20	1	1	1	1	1	1	1	1	1	O-Ring; 8,3x3	95.99287-0082	**1,23 €**
21	1	1	1	1	1	-	-	-	-	Lufteinlaufdüse	95.21117-0004	**23,68 €**
21	-	-	-	-	-	1	1	1	1	Lufteinlaufdüse kompl.	95.21117-0005	**23,68 €**
22	5	5	5	5	5	5	5	5	5	Einpresshalterung Rapier	95.21189-0015	**3,46 €**
23	-	-	-	-	-	1	1	1	1	Distanzrohr	95.23199-0026	**2,45 €**
24	5	5	5	5	5	-	-	-	-	Verschluss-Zapfen Rapier 6x23 mm	95.21189-0019	**2,12 €**
24	-	-	-	-	-	5	5	5	5	Verschluss-Zapfen Rapier 6x43 mm	95.21189-0018	**2,45 €**
24	1	1	1	1	-	-	-	-	-	Verschlusszapfen-Set, 6x23 mm; schwarz	95.90100-0008	**13,28 €**
26	1	1	1	1	1	1	1	1	1	Abdeckung f. Schalldämpfer	95.21160-0052	**2,23 €**
27	1	1	1	1	1	1	1	1	1	Schalldämpfer kompl.	95.21116-0008	**24,56 €**
28	1	1	1	1	1	1	1	1	1	Kabeldurchführung	95.95120-0012	**4,03 €**
29	1	1	1	1	1	1	1	1	1	Buchse mit Kabel 7-polig	95.24200-0058	**11,05 €**
30	1	1	1	1	1	1	1	1	1	Gegenstecker (Kessel)	95.95216-0002	**10,60 €**
32	1	1	1	1	1	1	1	1	1	Aufschraub-Verschraubung	95.23185-0015	**9,38 €**
33	1	1	1	1	1	1	1	1	1	Ger. Ein-Verschraubung Rp ⅛“	95.99385-0085	**2,90 €**
34	1	1	1	1	1	-	-	-	-	Ölrohr klein, EN10305-4 St	95.23144-0060	**18,09 €**
34	-	-	-	-	-	1	1	1	1	Ölrohr groß, RE 1H	95.23144-0058	**18,09 €**
35	1	1	1	1	1	1	1	1	1	Ölpumpe BFP 21 L4	95.91100-0045	**67,00 €**
36	2	2	2	2	2	2	2	2	2	Doppelnippel; Rp ¼“xM12	95.99385-0072	**2,01 €**
37	1	1	1	1	1	1	1	1	1	Silberschlauch rot	95.91149-0032	**10,05 €**
37	1	1	1	1	1	1	1	1	1	Silberschlauch blau	95.91149-0033	**10,05 €**
38	2	2	2	2	2	2	2	2	2	Dichtring 13x18; Cu	95.99187-0001	**1,11 €**
39	1	1	1	1	1	1	1	1	1	Kupplungsstück 2-flächig	95.26233-0027	**2,12 €**
40	1	1	1	1	1	-	-	-	-	E-Motor m. Kondensator; 90 W	95.95262-0033	**112,00 €**
40	1	1	1	1	1	-	-	-	-	E-Motor m. Kondensator; 90 W, mit Ölrohr klein	95.95262-0034	**145,00 €**
40	1	1	1	1	1	-	-	-	-	Kondensator 4 myF, FHP 90W, [ab 03/2004]	95.95276-0014	**17,19 €**
40	1	1	1	1	1	-	-	-	-	Kondensator 4 myF mit Stecker	95.95276-0003	**14,73 €**
40	-	-	-	-	-	1	1	1	1	E-Motor m. Kondensator; 180 W	95.95262-0026	**199,00 €**
40	-	-	-	-	-	1	1	1	1	Kondensator 5 myF, FHP 180W	95.95276-0015	**14,39 €**
41	1	1	1	1	1	-	-	-	-	Gebläserad; 133x42,4 mm	95.26229-0014	**16,74 €**
41	-	-	-	-	-	1	1	1	1	Gebläserad; 133x62,4 mm	95.26229-0016	**21,43 €**

Raketenbrenner® RE 1 HK

Ersatzteile Raketenbrenner® RE 1 H

Pos.	RE 1.19H-0600	RE 1.22H-0601	RE 1.26H-0602	RE 1.32H-0603	RE 1.38H-0604	RE 1.44H-0605	RE 1.50H-0606	RE 1.60H-0607	RE 1.70H-0608	Beschreibung	Sachnummer	Preis
59	1	1	1	1	1	1	1	1	1	Magnetventil; Suntec; für Pumpe AS 47/AT2-3	95.95277-0029	**69,00 €**
59	1	1	1	1	1	1	1	1	1	Magnetventil; Danfoss, für Pumpe BFP21/ BFP52LN	95.95277-0012	**69,00 €**
59	1	1	1	1	1	1	1	1	1	Magnetventil-Spule; Suntec, für Pumpe AS 47	95.95277-0004	**46,33 €**
59	1	1	1	1	1	1	1	1	1	Magnetventil-Spule; Danfoss, für Pumpe BFP21/52LN	95.95277-0013	**24,56 €**
59	1	1	1	1	1	1	1	1	1	Magnetventilkern; Danfoss, für Pumpe BFP 21/52 LN	95.95277-0033	**44,67 €**
60	1	1	1	1	1	1	1	1	1	Filterpatrone mit O-Ring, BFP 21; Danfoss	95.91340-0011	**23,22 €**
o.A.	1	1	1	1	1	1	1	1	1	Klemmblech für Silberschlauch	95.21160-0019	**1,11 €**
o.A.	1	1	1	1	1	1	1	1	1	Varistor H05V-K; 0,5 qmm; sw, einseitig	95.95232-0002	**6,36 €**
o.A.	1	1	1	1	1	1	1	1	1	Auslesekopf f. LMO,LMG,DKO....	95.95215-0088	**667,00 €**
o.A.	1	1	1	1	1	1	1	1	1	Adaptersockel KF 8885	95.95215-0085	**199,00 €**
o.A.	1	1	1	1	1	1	1	1	1	Druckmessnippel Rp ⅛“	95.37100-0005	**2,23 €**
o.A.	1	-	-	-	-	-	-	-	-	Umrüstset Keramik RE 1.19 H	95.22100-8001	**201,00 €**
o.A.	-	1	-	-	-	-	-	-	-	Umrüstset Keramik RE 1.22 H	95.22100-8002	**201,00 €**
o.A.	-	-	1	-	-	-	-	-	-	Umrüstset Keramik RE 1.26 H	95.22100-8003	**201,00 €**
o.A.	-	-	-	1	-	-	-	-	-	Umrüstset Keramik RE 1.32 H	95.22100-8004	**201,00 €**
o.A.	-	-	-	-	1	-	-	-	-	Umrüstset Keramik RE 1.38 H	95.22100-8005	**201,00 €**
o.A.	-	-	-	-	-	1	-	-	-	Umrüstset Keramik RE 1.44 H	95.22100-8006	**223,00 €**
o.A.	-	-	-	-	-	-	1	-	-	Umrüstset Keramik RE 1.50 H	95.22100-8007	**223,00 €**
o.A.	-	-	-	-	-	-	-	1	-	Umrüstset Keramik RE 1.60 H	95.22100-8008	**223,00 €**
o.A.	-	-	-	-	-	-	-	-	1	Umrüstset Keramik RE 1.70 H	95.22100-8009	**223,00 €**

Ersatzteile Raketenbrenner® RE 1 HK

Pos.	RE 1.19HK-0540	RE 1.22HK-0541	RE 1.26HK-0542	RE 1.32HK-0543	RE 1.38HK-0544	RE 1.44HK-0545	RE 1.50HK-0546	RE 1.60HK-0547	RE 1.70HK-0548	Beschreibung	Sachnummer	Preis
4	1	1	1	-	-	-	-	-	-	Brennerrohr Keramik RE1.19-26H	95.22240-0190	**151,00 €**
4	-	-	-	1	1	1	1	-	-	Brennerrohr Keramik RE1.32-50H	95.22240-0193	**182,00 €**
4	-	-	-	-	-	-	-	1	1	Brennerrohr Keramik RE1.60-70H	95.22240-0197	**195,00 €**
49	-	-	-	1	1	1	1	1	1	Brennerkopfdichtung D = 102 mm	95.22287-0045	**6,36 €**

Servicekoffer Raketenbrenner® RE 1

Stück	Beschreibung	Sachnummer	Preis
1	Servicekoffer mit Inhalt	95.90100-0124	**1.032,00 €**
1	Kunststoffkoffer mit Einsatz, RE 1 H; 1904	95.90100-0125	
1	Ölfeuerungsautomat LMO 14.155, L&St	95.95249-0050	
2	Zündelektrode RE 1.19/22/38/44 H, (links und rechts)	95.24236-0048	
2	Zündelektrode RE 1.26/32/50-70 H, RZ 2.7	95.24236-0049	
1	Umbausatz Zündtrafo, RE 1 H/DZ 1/G 1/…,auf EBI; ab 09/2011	95.90100-0066	
1	Ölpumpe BFP 21 L4, Danfoss	95.91100-0045	
1	Adaptersockel KF 8885, Öl, L&St, Siemens	95.95215-0085	
1	Ölvorwärmer Alu Danfoss, RE 1H; 211 mm; 50 Grad Ptc.	95.23135-0083	
1	Lichtfühler QRC 1A1.1013C27, RE 1H, RE HU	95.95214-0001	
1	Fühlerkabel 400 mm f. UV1, RE 1H, RE HU, RZ 2	95.95110-0060	
1	Brennerkopfdichtung, RE 1H, GE 1H, DE 1H	95.22287-0040	
2	Dichtring, RE 1H; 90,5 x 77 mm	95.22287-0041	
2	Kupplungsstück 2-flächig, f. Motore 90-250 W	95.26233-0027	
2	Düse 0,40/80 Grd HAT, Steinen/Twin-Düse	95.23117-4710	
2	Düse 0,50/80 Grd HAT, Steinen/Twin-Düse	95.23117-4711	
2	Düse 0,60/80 Grd H, mit Feinstfilter	95.23117-4702	
1	Düse 0,65/80 Grd H	95.23117-4503	
1	Düse 0,75/80 Grd H	95.23117-4505	
1	Düse 0,85/80 Grd H	95.23117-4507	
1	Düse 1,00/80 Grd H	95.23117-4509	
1	Düse 1,10/80 Grd H	95.23117-4510	
1	Düse 1,25/80 Grd H	95.23117-4512	
3	Zylinderschraube m. Flansch M 6x16, BN 1392, I-Skt., A3B	95.99194-0007	
3	Zylinderschraube m. I-Skt. M 5x8, ISO 4762, 8.8 A2K	95.99194-0508	
3	Zylinderschraube m. I-Skt. M 4x8, ISO 4762, 8.8 A3C	95.99194-0408	
2	Klemmblech (f. Zündelektroden), RE 1H, RE HU	95.23760-0019	
1	Silberschlauch rot, RE 1H/REV 1LN; NW 6x1200	95.91149-0032	
1	Silberschlauch blau (Rücklauf), RE 1H/REV 1LN; NW 6x1200	95.91149-0033	
2	Dichtkantenring, Rp 1/8; DKI; Ermeto	95.23199-0011	
1	Aufkleber f. Ersatzteilkoffer, MHG Logo	95.21191-0083	
1	Aufkleber f. Ersatzteilkoffer; RE 1H	95.21191-0080	
1	MBW RE 1H; deutsch; Montage-Betrieb-Wartung	95.27903-0009	
1	MBW RE HU; deutsch, Montage-Betrieb-Wartung	95.27903-0013	
1	MHG Werkzeugtasche, blau, 3-tlg. Mit MHG-Logo, weiß	95.27804-8519	
3	Zylinderschraube m. I-Skt. M 4x10, ISO 4762, 8.8 A2K	95.99194-0410	
2	Zündkabel mit Steckerhülsen, RE 1H, 360 mm	95.24200-0067	
1	TVU 01.19.911, Schaltplan (auf LMO 14.155)	95.27804-0018	

Raketenbrenner® RM/RZ 1 EG/EUG

Ersatzteilzeichnung Raketenbrenner® RM/RZ 1 EG/EUG komplett

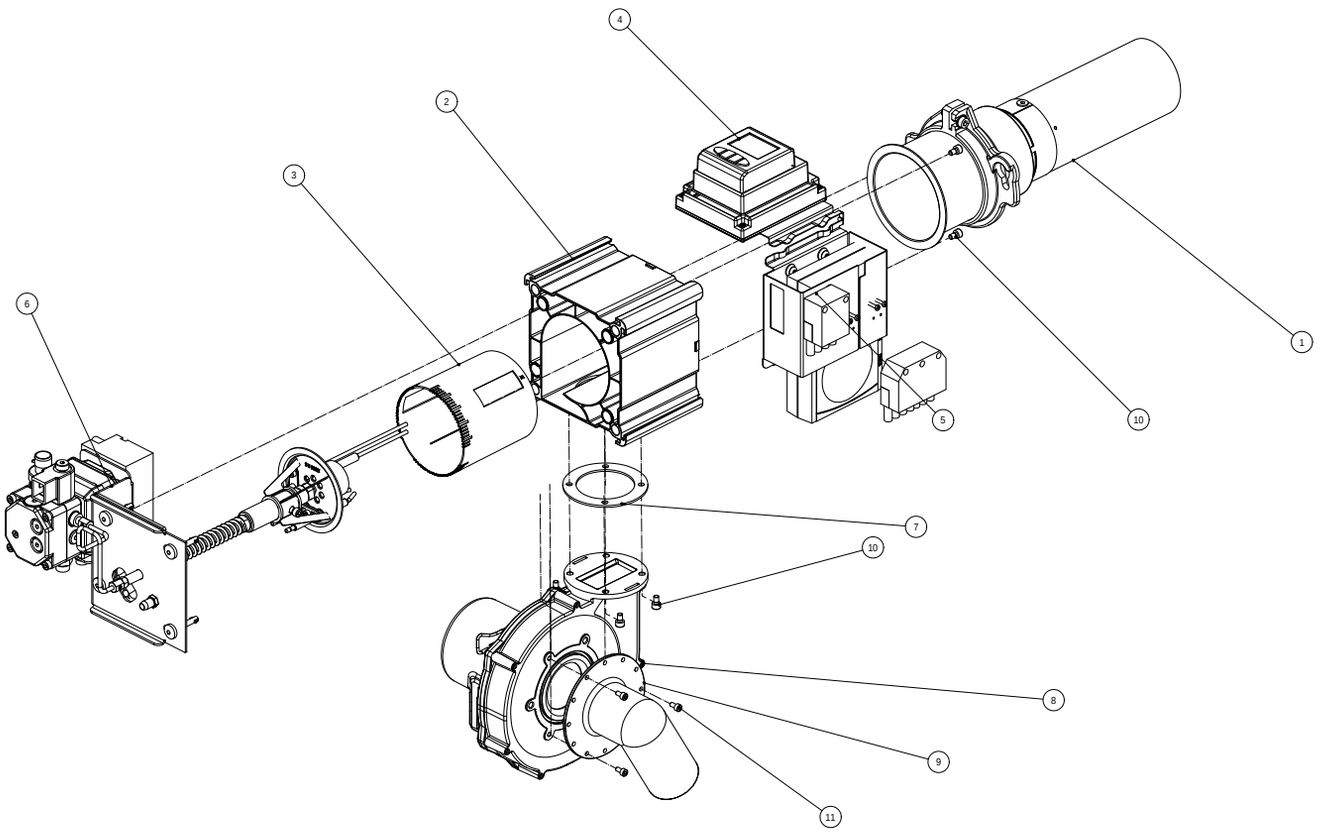

Raketenbrenner® RM/RZ 1 EG/EUG

Ersatzteile Raketenbrenner® RM/RZ 1 EG/EUG komplett

Pos.	RM/RZ 1.0 EG/EUG	RM/RZ 1.1 EG/EUG	RM/RZ 1.2 EG/EUG	RM/RZ 1.3 EG/EUG	RM/RZ 1.4 EG/EUG	RM/RZ 1.5 EG/EUG	RM/RZ 1.6 EG/EUG	RM/RZ 1.7 EG/EUG	RM/RZ 1.8 EG/EUG	Beschreibung	Sachnummer	Preis
1	-	-	-	-	-	-	-	-	-	Baugruppe Brennerrohr	s. Seite 14	
2	1	1	1	1	1	1	1	1	1	Brennergehäuse komplett	95.21110-0100	22,37 €
3	1	1	1	1	1	1	1	1	1	Luftdrossel	95.21160-0070	2,12 €
4	-	-	-	-	-	-	-	-	-	Baugruppe Regler	s. Seite 15	
5	-	-	-	-	-	-	-	-	-	Baugruppe Pumpenregler	s. Seite 16	
6	-	-	-	-	-	-	-	-	-	Baugruppe Deckel komplett	s. Seite 17	
7	1	1	1	1	1	1	1	1	1	Gebläseflanschdichtung	95.22287-0100	**1,83 €**
8	1	1	1	1	1	1	1	1	1	Radial Gebläse 110 W, ebm RG 128/1300	95.26300-0001	**132,00 €**
9	1	1	1	1	1	1	1	1	1	RLU-Ansaugstutzen	95.21116-0040	**3,76 €**
10	7	7	7	7	7	7	7	7	7	Zylinderschraube mit Innensechskant M5x8	95.99194-0508	**1,23 €**
11	3	3	3	3	3	3	3	3	3	Zylinderschraube mit Innensechskant M4x8, SO 4762, 8.8 A3C	95.99194-0408	**1,23 €**
12	1	-	-	-	-	-	-	-	-	Justierring mit Madenschraube	95.23199-0024	**8,00 €**
o.A.	1	1	1	1	1	1	1	1	1	Dichtring, 90,5x77 mm	95.22287-0041	**3,90 €**
o.A.	2	2	2	2	2	2	2	2	2	Zündkabel mit Steckerhülse, 580 mm	95.24200-1014	**7,70 €**
o.A.	1	1	1	1	1	1	1	1	1	Satz Brennerbefestigung	95.90100-0003	**4,46 €**
o.A.	1	1	1	1	1	1	1	1	1	Silberschlauch rot, NW 6x1200	95.91149-0032	**10,05 €**
o.A.	1	1	1	1	1	1	1	1	1	Silberschlauch blau (Rücklauf), NW 6x1200	95.91149-0033	**10,05 €**
o.A.	1	1	1	1	1	1	1	1	1	Steckerteil; grün; kompl., Wieland; 4-polig	95.95112-0040	**6,24 €**
o.A.	1	1	1	1	1	1	1	1	1	RAST5 Stecker 2te Brennerstufe, AGP8S.04C/109 (Z 4-polig)	94.89212-7009	**3,97 €**
o.A.	1	1	1	1	1	1	1	1	1	Massekabel 100 mm, grün-gelb,	95.21116-0040	**3,76 €**
o.A.			7	7	7	7	7	7	7	Zylinderschraube mit Innensechskant M5x8	95.99194-0508	**1,23 €**
o.A.	1	1	1	1	1	1	1	1	1	Hauptkabelbaum	95.24200-0125	**101,00 €**
o.A.	1	1	1	1	1	1	1	1	1	Kabel B&P - Gebläse	95.24200-0114	**9,86 €**
o.A.	1	1	1	1	1	1	1	1	1	Kabel B&P - Pumpe-Motorsteuerung	95.24200-0115	**10,78 €**
o.A.	1	1	1	1	1	1	1	1	1	Kabel Ölvorwärmer-Zündtransformator	95.24200-0116	**35,39 €**
o.A.	1	1	1	1	1	1	1	1	1	Signalkabel BFPM	95.24200-0117	**19,32 €**
o.A.	1	1	1	1	1	1	1	1	1	Kesselflansch	95.22232-0031	**12,17 €**
o.A.	1	1	1	1	1	1	1	1	1	Brennerkopfdichtung	95.22287-0040	**4,46 €**
	1	1	1	1	1	1	1	1	1	Massekabel Haltebleche	95.24200-0120	**0,84 €**

Raketenbrenner® RM/RZ 1 EG/EUG

Ersatzteilzeichnung Raketenbrenner® RM/RZ 1 EG/EUG Baugruppe Brennerrohr

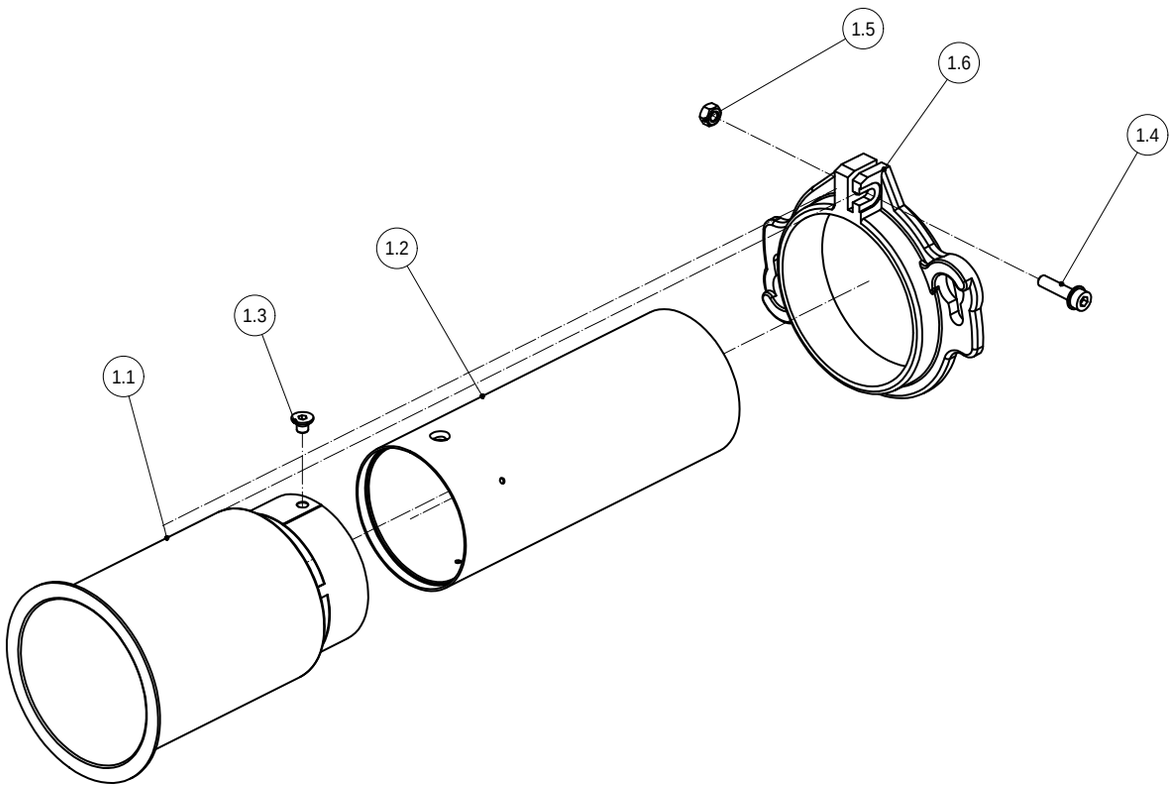

Ersatzteile Raketenbrenner® RM/RZ 1 EG/EUG Brennerrohr

Pos.	RM/RZ 1.0 EG/EUG	RM/RZ 1.1 EG/EUG	RM/RZ 1.2 EG/EUG	RM/RZ 1.3 EG/EUG	RM/RZ 1.4 EG/EUG	RM/RZ 1.5 EG/EUG	RM/RZ 1.6 EG/EUG	RM/RZ 1.7 EG/EUG	RM/RZ 1.8 EG/EUG	Beschreibung	Sachnummer	Preis
1	1	1	1	1	-	-	-	-	-	Stützrohr; 80 mm	95.22240-0183	**67,00 €**
2	-	-	-	-	1	1	1	1	1	Stützrohr; 93 mm	95.22240-0187	**67,00 €**
3	1	1	1	1	-	-	-	-	-	Brennerrohr O, 80x200 mm	95.22240-0200	**112,00 €**
4	-	-	-	-	1	1	1	-	-	Brennerrohr 91,5x220 mm	95.22240-0203	**124,00 €**
5	-	-	-	-	-	-	-	1	1	Brennerrohr 91,5x260 mm	95.22240-0205	**136,00 €**
6	1	1	1	1	1	1	1	1	1	Senkschraube mit Innensechskant M6x8	95.99194-0118	**2,78 €**
7	1	1	1	1	1	1	1	1	1	Zylinderschraube mit Flansch M6x25, BN 1392, Innensechskant, A3B	95.99194-0020	**1,33 €**
9	1	1	1	1	1	1	1	1	1	Zylinderschraube mit Schlitz M6x12, ISO 1207, 4.8, A3B	95.99196-0006	**0,56 €**
11	1	1	1	1	1	1	1	1	1	Brennerrohrflansch	95.22232-0032	**13,84 €**
										Kesselflansch	95.22232-0031	**12,17 €**

Ersatzteilzeichnung Raketenbrenner® RM/RZ 1 EG/EUG Baugruppe Regler

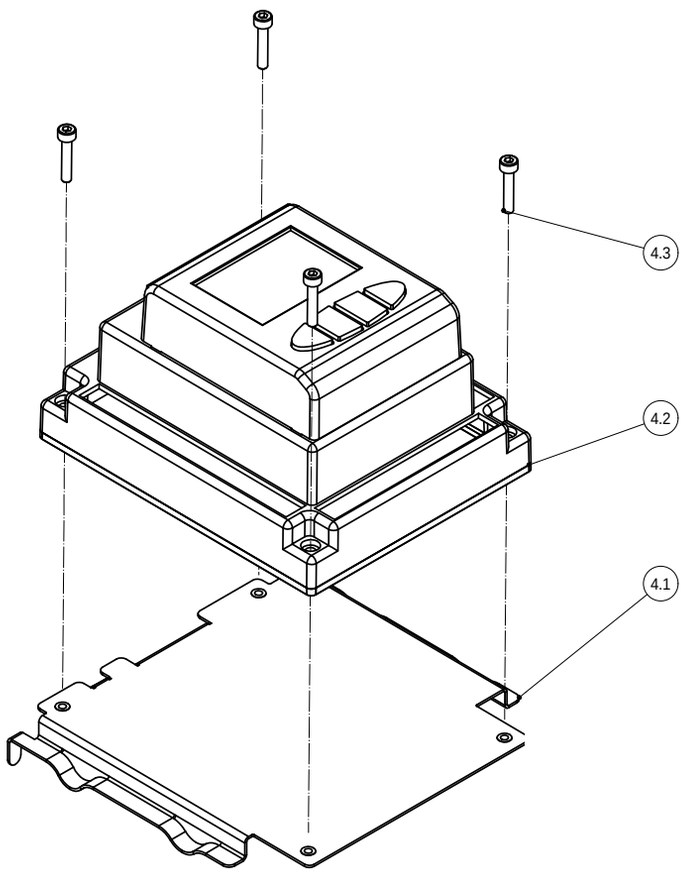

Ersatzteile Raketenbrenner® RM/RZ 1 EG/EUG Baugruppe Regler

Pos.	RM/RZ 1.0 EG/EUG	RM/RZ 1.1 EG/EUG	RM/RZ 1.2 EG/EUG	RM/RZ 1.3 EG/EUG	RM/RZ 1.4 EG/EUG	RM/RZ 1.5 EG/EUG	RM/RZ 1.6 EG/EUG	RM/RZ 1.7 EG/EUG	RM/RZ 1.8 EG/EUG	Beschreibung	Sachnummer	Preis
4.1	1	1	1	1	1	1	1	1	1	Halter B&P Ölfeuerungsautomat	95.31160-0111	**16,27 €**
4.2	1	1	1	1	1	1	1	1	1	Ölfeuerungsautomat OB3	95.95249-0110	**163,00 €**
4.3	4	4	4	4	4	4	4	4	4	Zylinderschraube mit Innensechskant M3x14	95.99194-0314	**0,10 €**

Raketenbrenner® RM/RZ 1 EG/EUG

Ersatzteilzeichnung Raketenbrenner® RM/RZ 1 EG/EUG Baugruppe Pumpenregler

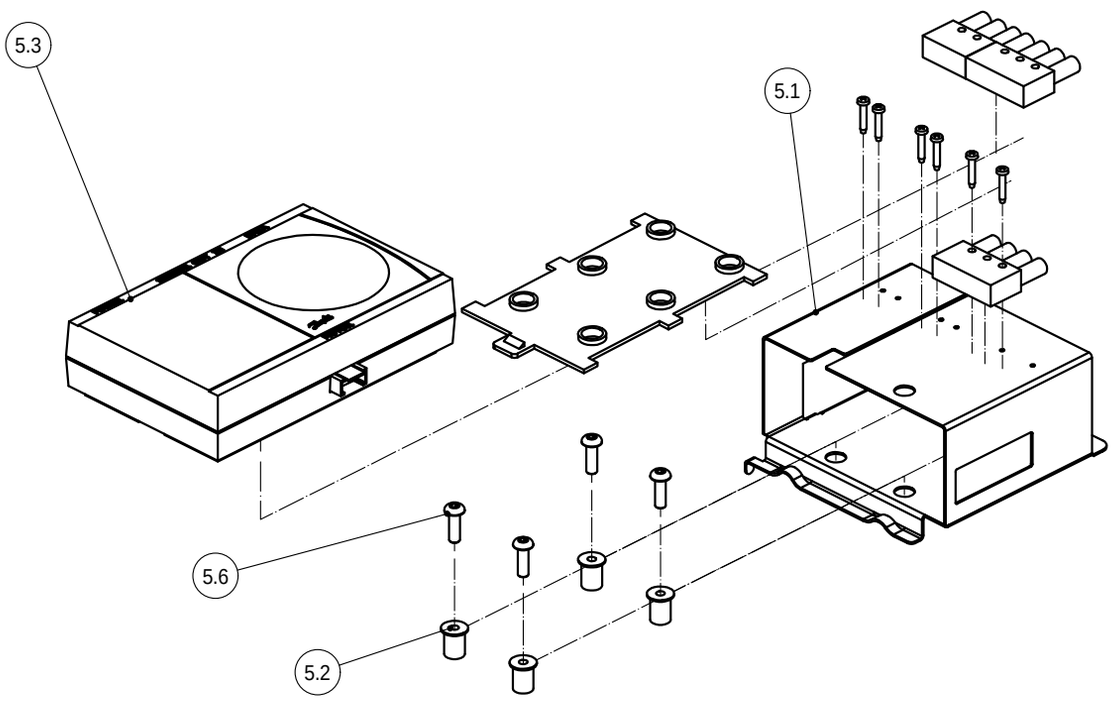

Ersatzteile Raketenbrenner® RM/RZ 1 EG/EUG Baugruppe Brennerrohr

Pos.	RM/RZ 1.0 EG/EUG	RM/RZ 1.1 EG/EUG	RM/RZ 1.2 EG/EUG	RM/RZ 1.3 EG/EUG	RM/RZ 1.4 EG/EUG	RM/RZ 1.5 EG/EUG	RM/RZ 1.6 EG/EUG	RM/RZ 1.7 EG/EUG	RM/RZ 1.8 EG/EUG	Beschreibung	Sachnummer	Preis
5.1	1	1	1	1	1	1	1	1	1	Halter Motorsteuerung	95.31160-0100	**17,29 €**
5.2	4	4	4	4	4	4	4	4	4	Blindmutter M5	95.21196-0100	**1,02 €**
5.3.1 5.3.2	1	1	1	1	1	1	1	1	1	Motor-Ölpumpenkombinations Steuerung, Danfoss BFPM Controller Version 2	95.91100-0070	**151,00 €**
5.4	1	1	1	1	1	1	1	1	1	Buchse 7-polig mit Kabel	95.24200-1008	**21,43 €**
5.5	1	1	1	1	1	1	1	1	1	Buchse 4-polig mit Kabel	95.24200-1010	**14,96 €**
5.6	4	4	4	4	4	4	4	4	4	Flachkopfschraube m. Innensechskant M5x16, ISO 7380	95.99194-0008	**0,20 €**
5.7	6	6	6	6	6	6	6	6	6	Linsen-Blechschraube 2,9x16 (Form F), ISO 7049, mit Kreuzschlitz, verzinkt	95.99194-0137	**0,05 €**

Ersatzteilzeichnung Raketenbrenner® RM/RZ 1 EG/EUG Baugruppe Deckel komplett

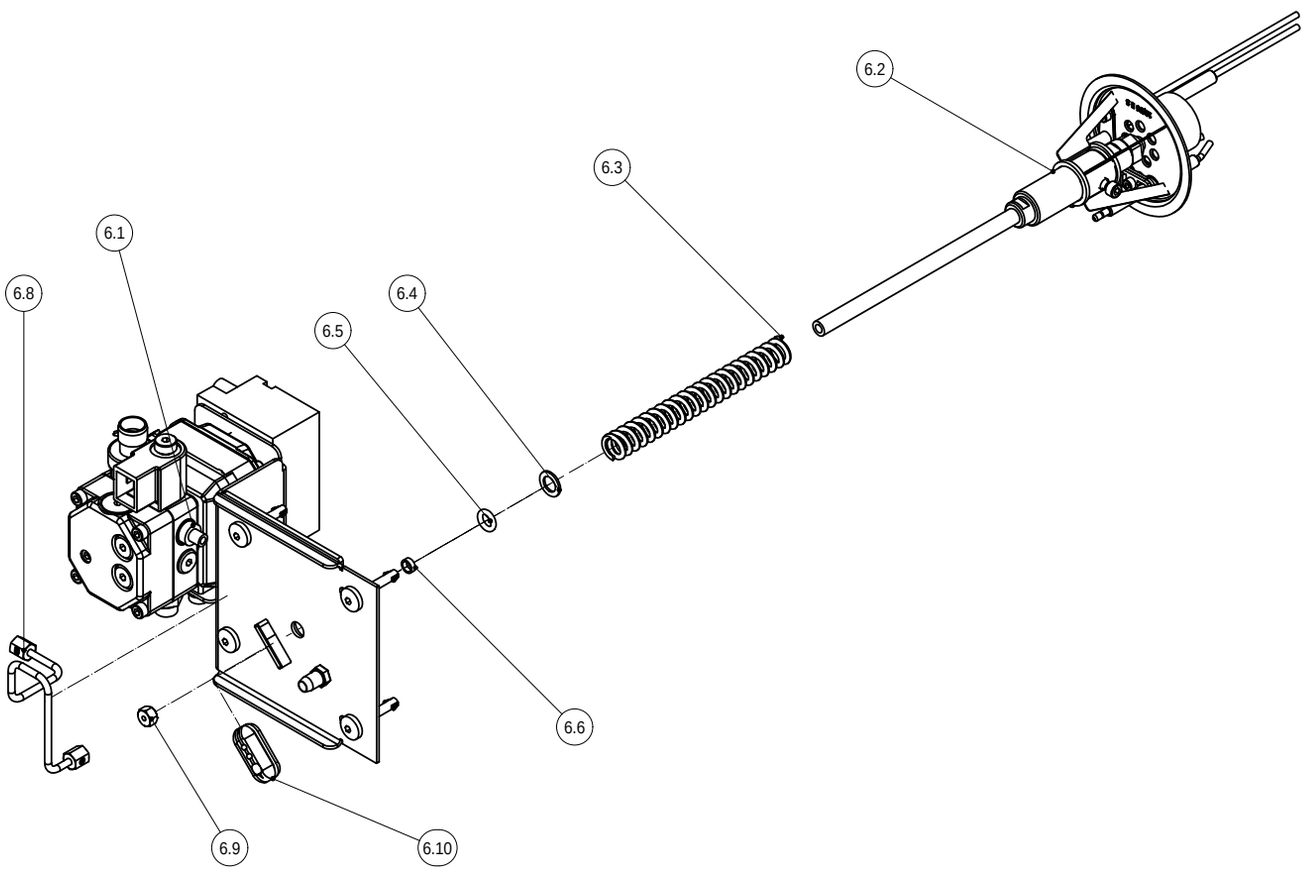

Ersatzteile Raketenbrenner® RM/RZ 1 EG/EUG Baugruppe Deckel komplett

Pos.	RM/RZ 1.0 EG/EUG	RM/RZ 1.1 EG/EUG	RM/RZ 1.2 EG/EUG	RM/RZ 1.3 EG/EUG	RM/RZ 1.4 EG/EUG	RM/RZ 1.5 EG/EUG	RM/RZ 1.6 EG/EUG	RM/RZ 1.7 EG/EUG	RM/RZ 1.8 EG/EUG	Beschreibung	Sachnummer	Preis
6.1	-	-	-	-	-	-	-	-	-	Baugruppe Deckel	s. Seite 50	
6.2	-	-	-	-	-	-	-	-	-	Baugruppe Mischsystem	s. Seite 52	
6.3	1	1	1	1	1	1	1	1	1	Druckfeder Ölvorwärmer	95.23171-0030	**0,92 €**
6.4	1	1	1	1	1	1	1	1	1	Pass-Scheibe 10x16x1, DIN 988, A2K	95.99198-0022	**1,33 €**
6.5	1	1	1	1	1	1	1	1	1	O-Ring; 8,0x3-NBR 70° schwarz, für Vorwärmer	95.99287-0082	**1,23 €**
6.6	1	1	1	1	1	1	1	1	1	Dichtkantenring Rp 1/8; DKI; Ermeto	95.23199-0011	**2,56 €**
6.7	1	-	-	-	-	-	-	-	-	Justierring mit Madenschraube	95.23199-0024	**8,00 €**
6.8	1	1	1	1	1	1	1	1	1	Ölrohr, EN10305-4 Stahl	95.23144-0100	**10,17 €**
6.9	1	1	1	1	1	1	1	1	1	Gerade Aufschraub-Verschraubung Rp 1/8, 4 mm (nur Körper)	95.99385-0011	**3,90 €**
6.10	1	1	1	1	1	1	1	1	1	Kabeldurchführung EPDM 50 Sh.A	95.95120-0012	**4,03 €**

Raketenbrenner® RM/RZ 1 EG/EUG

Ersatzteilzeichnung Raketenbrenner® RM/RZ 1 EG/EUG Baugruppe Deckel

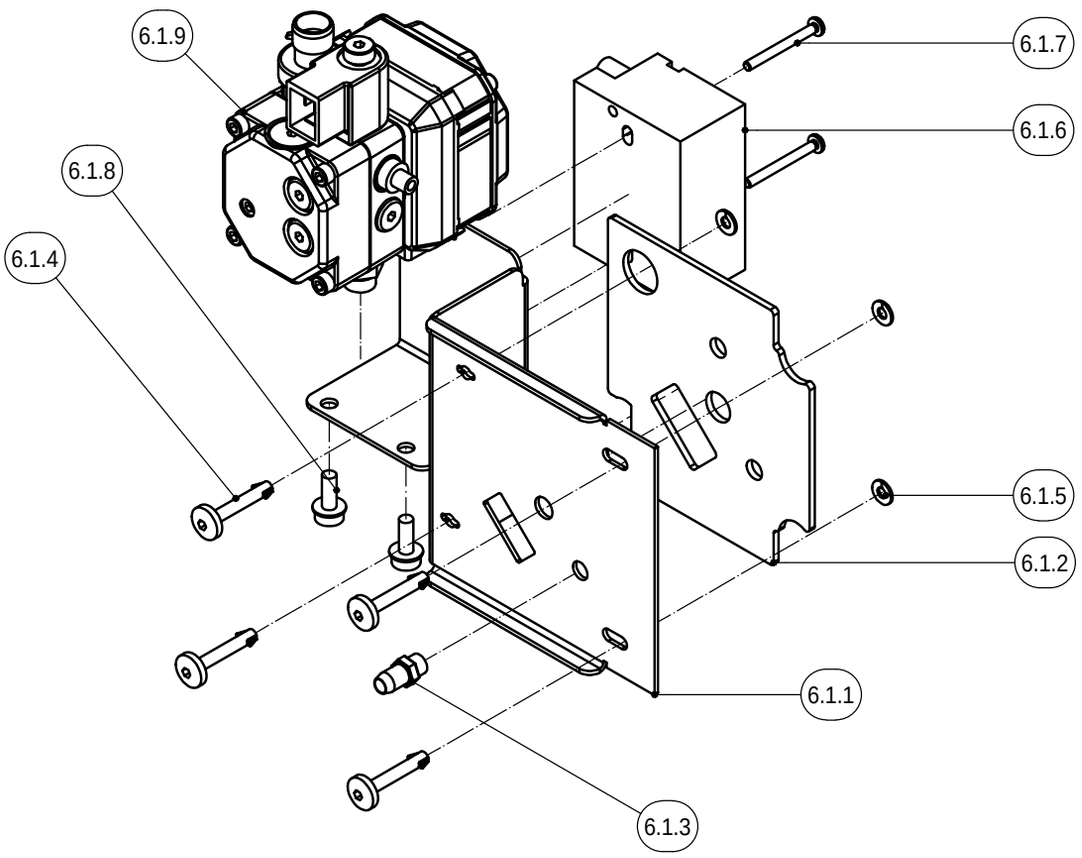

Ersatzteile Raketenbrenner® RM/RZ 1 EG/EUG Baugruppe Deckel

Pos.	RM/RZ 1.0 EG/EUG	RM/RZ 1.1 EG/EUG	RM/RZ 1.2 EG/EUG	RM/RZ 1.3 EG/EUG	RM/RZ 1.4 EG/EUG	RM/RZ 1.5 EG/EUG	RM/RZ 1.6 EG/EUG	RM/RZ 1.7 EG/EUG	RM/RZ 1.8 EG/EUG	Beschreibung	Sachnummer	Preis
6.11	1	1	1	1	1	1	1	1	1	Gehäusedeckel B&P	95.21112-0101	**16,27 €**
6.12	1	1	1	1	1	1	1	1	1	Dichtung Gehäusedeckel	95.22287-0110	**3,97 €**
6.13	1	1	1	1	1	1	1	1	1	Druckmessnippel Rp 1/8; Messing	95.37100-0005	**2,23 €**
6.14	4	4	4	4	4	4	4	4	4	Verschlusszapfen ALCOA 5x38 mm, Zinn, mit Ausgleichsscheibe	95.21189-0040	**2,67 €**
6.15	4	4	4	4	4	4	4	4	4	Halteschеibe für Verschlusszapfen ALCOA	95.21189-0041	**0,20 €**
6.16	1	1	1	1	1	1	1	1	1	Zündtransformator EBI 4, Danfoss, elektro-nisch	95.95272-0024	**47,80 €**
6.17	2	2	2	2	2	2	2	2	2	Linsen-Schraube m. Kreuzschlitz M4x40,	95.99194-2440	**0,56 €**
6.18	2	2	2	2	2	2	2	2	2	Zylinderschraube m. Flansch M6x16, BN 1392, Innensechskant, A3B	95.99194-0007	**1,02 €**
6.19	-	-	-	-	-	-	-	-	-	Baugruppe Pumpe	s. Seite 19	

Ersatzteilzeichnung Raketenbrenner® RM/RZ 1 EG/EUG Baugruppe Pumpe

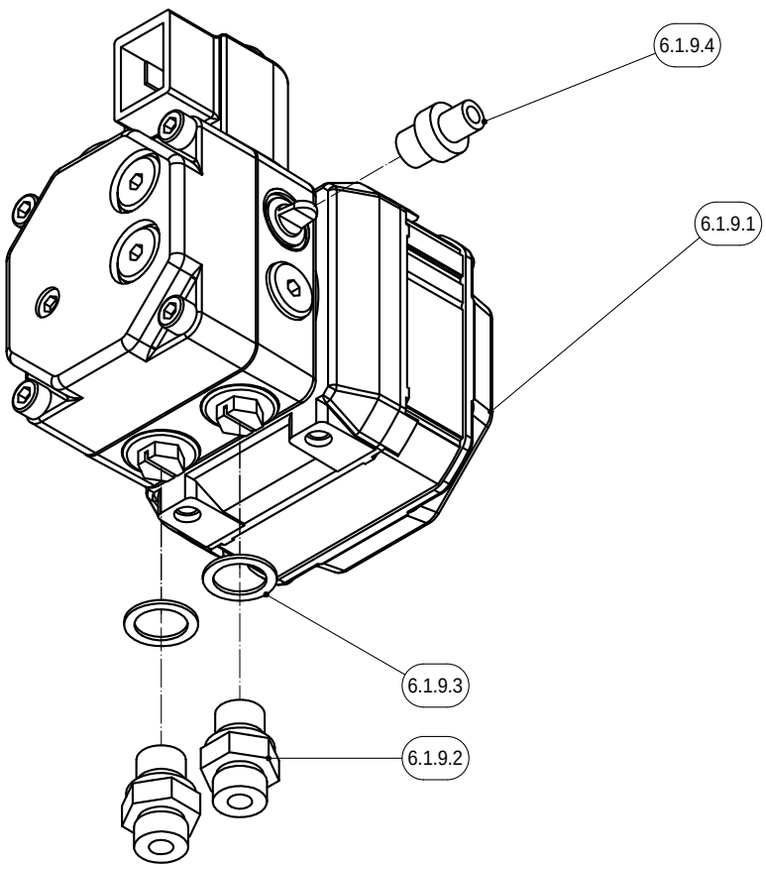

Ersatzteile Raketenbrenner® RM/RZ 1 EG/EUG Baugruppe Pumpe

Pos.	RM/RZ 1.0 EG/EUG	RM/RZ 1.1 EG/EUG	RM/RZ 1.2 EG/EUG	RM/RZ 1.3 EG/EUG	RM/RZ 1.4 EG/EUG	RM/RZ 1.5 EG/EUG	RM/RZ 1.6 EG/EUG	RM/RZ 1.7 EG/EUG	RM/RZ 1.8 EG/EUG	Beschreibung	Sachnummer	Preis
6.1.9.1	1	1	1	1	1	1	1	1	1	1-Stufige Motor-Ölpumpenkombination, Danfoss BFPM 21 mit Blende	95.91100-0071	**177,00 €**
6.1.9.2	2	2	2	2	2	2	2	2	2	Doppelnippel; Rp ¼ x M12, für Ölschlauch	95.99385-0072	**2,01 €**
6.1.9.3	2	2	2	2	2	2	2	2	2	Dichtring 13x18; Cu	95.99187-0001	**1,11 €**
9	1	1	1	1	1	1	1	1	1	Gerade Einschraub-Verschraubung Rp 1/8, 4 mm (nur Körper)	95.99385-0010	**1,68 €**

Raketenbrenner® RM/RZ 1 EG/EUG

Ersatzteilzeichnung Raketenbrenner® RM/RZ 1 EG/EUG Baugruppe Mischsystem

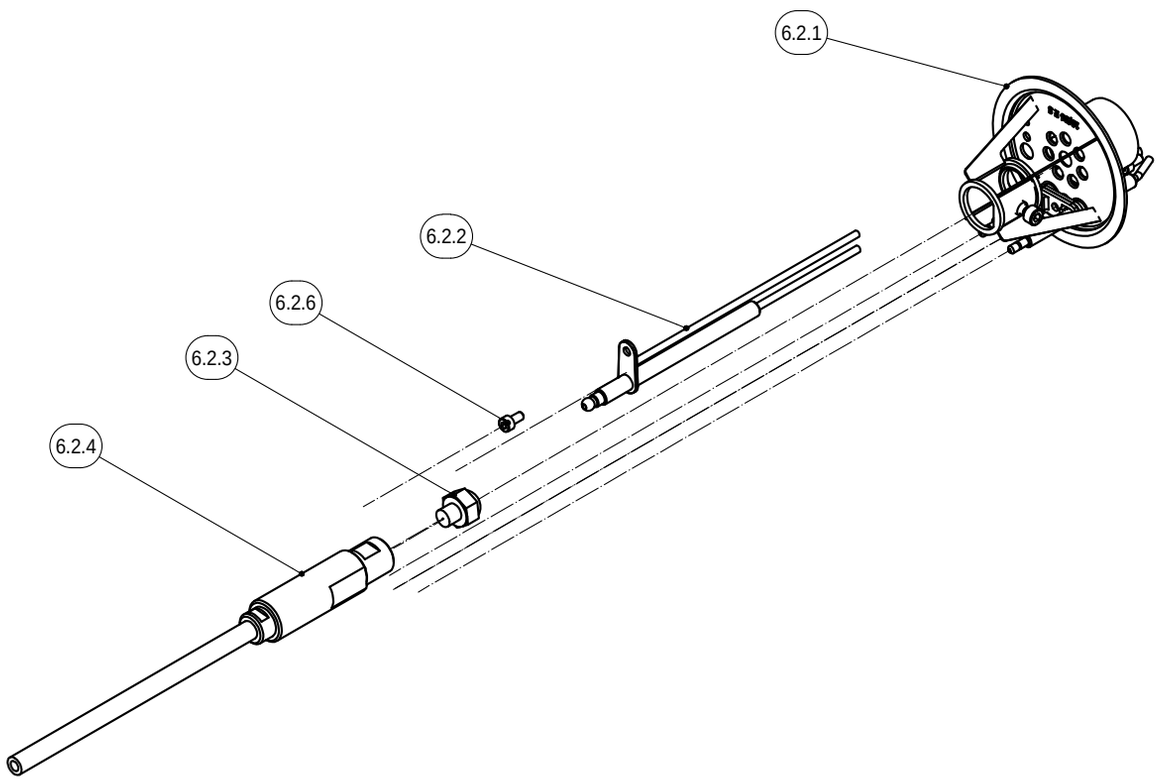

Ersatzteile Raketenbrenner® RM/RZ 1 EG/EUG Baugruppe Mischsystem

Pos.	RM/RZ 1.0 EG/EUG	RM/RZ 1.1 EG/EUG	RM/RZ 1.2 EG/EUG	RM/RZ 1.3 EG/EUG	RM/RZ 1.4 EG/EUG	RM/RZ 1.5 EG/EUG	RM/RZ 1.6 EG/EUG	RM/RZ 1.7 EG/EUG	RM/RZ 1.8 EG/EUG	Beschreibung	Sachnummer	Preis
6.2.1	1	-	-	-	-	-	-	-	-	Mischsystem kompl. RZ/RM 1.15E S für Ionisationsüberwachung	95.22400-1550	**129,00 €**
	-	1	-	-	-	-	-	-	-	Mischsystem kompl. RZ/RM 1.19E S für Ionisationsüberwachung	95.22400-1957	**129,00 €**
	-	-	1	-	-	-	-	-	-	Mischsystem kompl. RZ/RM 1.22E S für Ionisationsüberwachung	95.22400-2257	**129,00 €**
	-	-	-	1	-	-	-	-	-	Mischsystem kompl. RZ/RM 1.26E S für Ionisationsüberwachung	95.22400-2663	**129,00 €**
	-	-	-	-	1	1	-	-	-	Mischsystem kompl. RZ/RM 1.38E S für Ionisationsüberwachung	95.22400-3877	**129,00 €**
	-	-	-	-	-	-	1	-	-	Mischsystem kompl. RZ/RM 1.50E S für Ionisationsüberwachung	95.22400-5091	**145,00 €**
	-	-	-	-	-	-	-	1	-	Mischsystem kompl. RZ/RM 1.60E S für Ionisationsüberwachung	95.22400-6095	**145,00 €**
	-	-	-	-	-	-	-	-	1	Mischsystem kompl. RZ/RM 1.70E S für Ionisationsüberwachung	95.22400-7001	**145,00 €**

Ersatzteile Raketenbrenner® RM/RZ 1 EG/EUG Baugruppe Mischsystem

Pos.	RM/RZ 1.0 EG/EUG	RM/RZ 1.1 EG/EUG	RM/RZ 1.2 EG/EUG	RM/RZ 1.3 EG/EUG	RM/RZ 1.4 EG/EUG	RM/RZ 1.5 EG/EUG	RM/RZ 1.6 EG/EUG	RM/RZ 1.7 EG/EUG	RM/RZ 1.8 EG/EUG	Beschreibung	Sachnummer	Preis
6.2.2	1	1	1	1	1	1	1	1	-	Ionisationselektrode	95.24200-1050	**21,36 €**
	-	-	-	-	-	-	-	-	1	Ionisationselektrode	auf Anfrage	
6.2.3	1	-	-	-	-	-	-	-	-	Düse 0,25/80Grd MHT, Steinen / MICRO-FLO	95.23117-4709	**22,37 €**
	-	1	-	-	-	-	-	-	-	Düse 0,40/80 Grd HT, Steinen/ Twin-Düse	95.23117-4710	**9,48 €**
	-	-	1	1	-	-	-	-	-	Düse 0,50/80 Grd HT, Steinen/ Twin-Düse	95.23117-4711	**9,48 €**
	-	-	-	-	1	1	-	-	-	Düse 0,75/80 Grd H	95.23117-4505	**15,84 €**
	-	-	-	-	-	-	1	-	-	Düse 1,00/80 Grd H	95.23117-4509	**15,84 €**
	-	-	-	-	-	-	-	1	-	Düse 1,10/80 Grd H	95.23117-4510	**15,84 €**
	-	-	-	-	-	-	-	-	1	Düse 1,25/80 Grd H	95.23117-4512	**15,84 €**
6.2.4	1	1	-	-	-	-	-	-	-	Ölvorwärmer Alu Danfoss, 249 mm, 70° PTC	95.23135-0092	**67,00 €**
	-	-	1	1	1	1	1	1	1	Ölvorwärmer Alu Danfoss, 249mm; 50° PTC	95.23135-0091	**67,00 €**
6.2.5	1	-	-	-	-	-	-	-	-	Justierring mit Madenschraube	95.23199-0024	**8,00 €**
o. A.	1	-	-	-	-	-	-	-	-	Einstellstreifen X-Maß RM/RZ 1.0 (65x10x0,1 mm)	95.21160-0073	**0,20 €**
6.2.6	1	1	1	1	1	1	1	1	1	Zylinderschraube mit Innensechskant M4x8, ISO 4762, 8.8 A3C	95.99194-0408	**1,23 €**

Raketenbrenner® RZ 2

Ersatzteilzeichnung Raketenbrenner® RZ 2

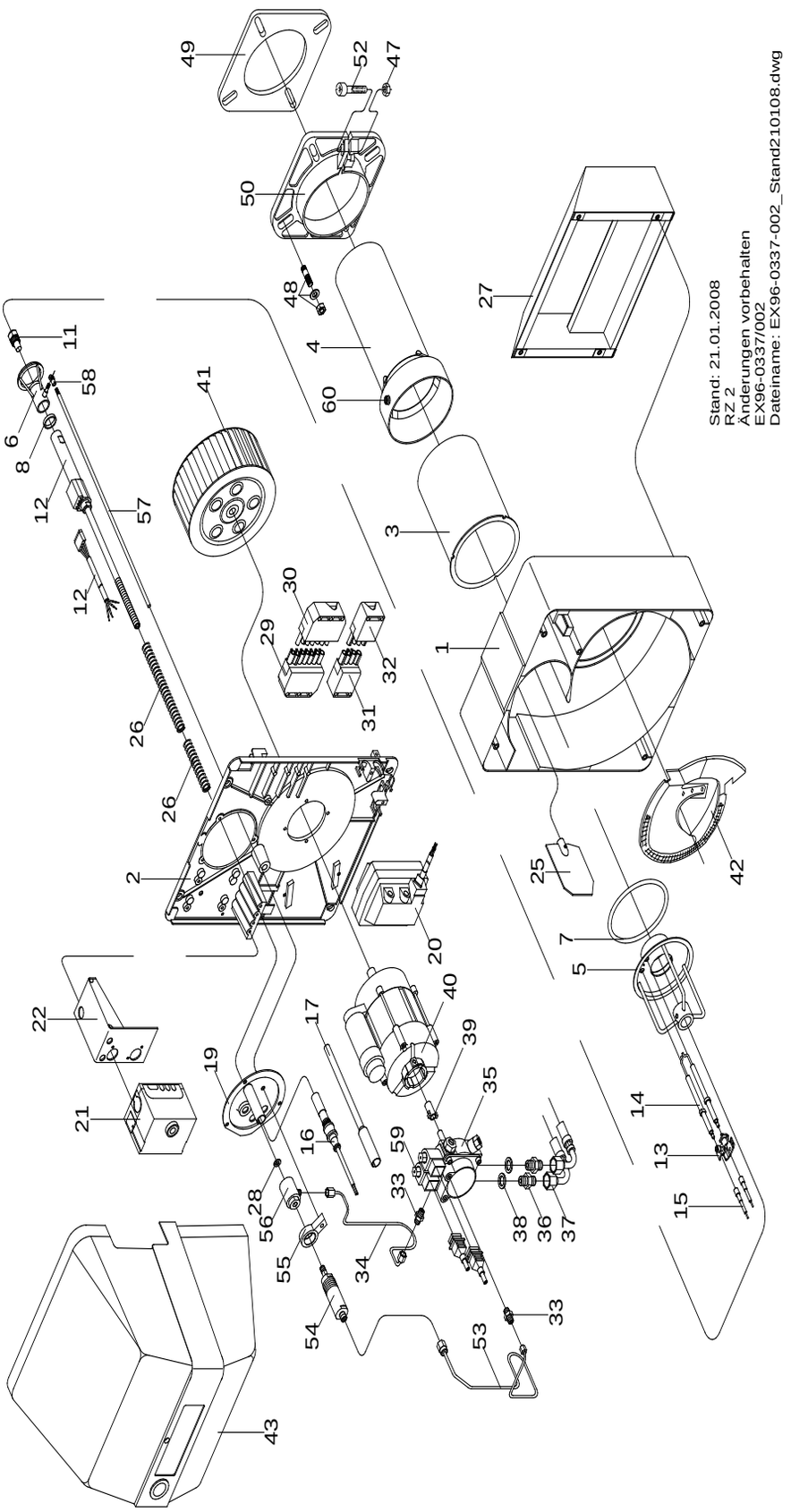

Ersatzteile Raketenbrenner® RZ 2

Pos.	RZ 2.7-0337	RZ 2.8-0338	RZ 2.9-0339	RZ 2.10-0340	RZ 2.11-0341	Beschreibung	Sachnummer	Preis
1	1	1	1	1	1	Brennergehäuse	95.21110-1002	**97,00 €**
2	1	1	1	1	1	Gehäusedeckel	95.21112-1001	**61,00 €**
3	1	1	1	1	1	Stützrohr	95.22240-0169	**69,00 €**
4	1	-	-	-	-	Brennerrohr 220x94, RZ 2.7	95.22240-1027	**255,00 €**
4	-	1	-	-	-	Brennerrohr 235x108 RZ 2.8	95.22240-1028	**265,00 €**
4	-	-	1	-	-	Brennerrohr RZ 2.9, 112 mm	95.22240-1009	**250,00 €**
4	-	-	1	-	-	Brennerrohr 250x112 RZ 2.9	95.22240-1029	**278,00 €**
4	-	-	-	1	1	Brennerrohr 300x125 RZ 2.10/11	95.22240-1030	**296,00 €**
5	1	-	-	-	-	Mischsystem RZ 2.7 S	95.22200-1017	**167,00 €**
5	-	1	-	-	-	Mischsystem RZ 2.8 S	95.22200-1018	**167,00 €**
5	-	-	1	-	-	Mischsystem RZ 2.9 S	95.22200-1019	**167,00 €**
5	-	-	-	1	-	Mischsystem RZ 2.10 S	95.22200-1020	**167,00 €**
5	-	-	-	-	1	Mischsystem RZ 2.11 S	95.22200-1021	**167,00 €**
6	1	-	-	-	-	Schiebeblende für Gelenkkopf	95.22246-1035	**55,00 €**
6	-	1	-	-	-	Schiebeblende für Gelenkkopf	95.22246-1036	**55,00 €**
6	-	-	1	-	-	Schiebeblende für Gelenkkopf	95.22246-1037	**55,00 €**
6	-	-	-	1	-	Schiebeblende für Gelenkkopf	95.22246-1038	**55,00 €**
6	-	-	-	-	1	Schiebeblende für Gelenkkopf	95.22246-1039	**55,00 €**
7	1	1	1	1	1	Rundschnurring	95.22287-1007	**14,73 €**
8	1	1	-	-	-	Distanzring 4,0 mm	95.23199-0007	**2,56 €**
8	-	-	1	1	1	Distanzring 5,4 mm	95.23199-0017	**2,56 €**
11	1	-	-	-	-	Düse 1,10/80 Grd S	95.23117-6510	**15,84 €**
11	1	-	-	-	-	Düse 1,35/80 Grd S	95.23117-6513	**15,84 €**
11	1	1	-	-	-	Düse 1,50/80 Grd S	95.23117-6514	**15,84 €**
11	-	1	-	-	-	Düse 1,75/80 Grd S	95.23117-6516	**15,84 €**
11	-	1	1	-	-	Düse 2,00/80 Grd S	95.23117-6518	**15,84 €**
11	-	-	1	-	-	Düse 2,25/80 Grd S	95.23117-6519	**15,84 €**
11	-	-	-	1	-	Düse 2,50/80 Grd S	95.23117-6520	**15,84 €**
11	-	-	-	1	-	Düse 2,75/80 Grd S	95.23117-6521	**15,84 €**
11	-	-	-	-	1	Düse 3,00/80 Grd S	95.23117-6522	**15,84 €**
11	-	-	-	-	1	Düse 3,50/80 Grd S	95.23117-6523	**15,84 €**
12	1	1	1	1	1	Ölvorwärmer Danfoss 030n-2006	95.23135-0055	**136,00 €**
13	1	1	1	1	1	Umbausatz Zündelektroden-Halter	95.90100-1005	**9,93 €**
14	2	-	-	-	-	Zündelektrode	95.24236-0042	**13,26 €**
14	-	2	2	2	2	Zündelektrode	95.24236-0040	**13,95 €**
15	2	2	2	2	2	Zündkabel mit Stecker	95.24200-1014	**7,70 €**
16	1	1	1	1	1	Lichtfühler QRC 1A1, Einzeladern, 3-adrig	95.95214-0001	**105,00 €**
19	1	1	1	1	1	Flanschdeckel	95.21112-1014	**28,59 €**

Raketenbrenner® RZ 2

Ersatzteile Raketenbrenner® RZ 2

Pos.	RZ 2.7-0337	RZ 2.8-0338	RZ 2.9-0339	RZ 2.10-0340	RZ 2.11-0341	Beschreibung	Sachnummer	Preis
20	1	1	1	1	1	Zündtrafo 12/20 CM	95.95272-0019	**73,00 €**
21	1	1	1	1	1	Ölfeuerungsautomat LOA 24	95.95249-0025	**66,00 €**
21	1	1	1	1	1	Ölfeuerungsautomat LMO 44.255 WLE	95.95249-0051	**240,00 €**
22	1	1	1	1	1	Konsole für Ölfeuerungsautomat	95.21160-1057	**14,39 €**
25	1	1	1	1	1	Luftklappe RE/RZ 2	95.21118-1009	**10,60 €**
26	1	1	1	1	1	Druckfeder	95.23171-0005	**1,55 €**
26	1	1	1	1	1	Druckfeder F5	95.23171-1001	**2,23 €**
27	1	1	1	1	1	Ansaugschalldämpfer kompl.	95.21116-1003	**96,00 €**
28	1	1	1	1	1	Dichtkantenring	95.23199-0011	**2,56 €**
29	1	1	1	1	1	Buchse mit Kabel, 7-polig	95.24200-1008	**21,43 €**
30	1	1	1	1	1	Gegenstecker (Kessel)	95.95216-0002	**10,60 €**
31	1	1	1	1	1	Buchse mit Kabel, 4-polig	95.24200-1010	**14,96 €**
32	1	1	1	1	1	Steckerteil; grün, kompl.	95.95112-0040	**6,24 €**
33	2	2	2	2	2	Ger. Ein-Verschraubung Rp 1/8	95.99385-0085	**2,90 €**
34	1	1	1	1	1	Ölrohr zur Düse	95.23144-1029	**19,87 €**
35	1	1	1	1	1	Ölpumpe AT 3/55D	95.91100-0050	**195,00 €**
36	2	2	2	2	2	Doppelnippel, Rp ¼ x 3/8	95.99385-0116	**2,56 €**
37	2	2	2	2	2	Silberschlauch, rot, NW 6x1500	95.91149-0031	**14,73 €**
38	2	2	2	2	2	Dichtring 13x18, Cu	95.99187-0001	**1,11 €**
39	1	1	1	1	1	Kupplungsstück 1-flächig	95.26233-0019	**1,68 €**
39	1	1	1	1	1	Kupplungsstück 2-flächig	95.26233-0027	**2,12 €**
40	1	1	1	1	1	E-Motor mit Kondensator, 240 W	95.95262-0011	**144,00 €**
40	1	1	1	1	1	Kondensator 8 müF	95.95276-0008	**58,00 €**
41	1	1	1	1	1	Gebläserad, 160 x 69 mm	95.26229-0030	**31,82 €**
42	1	1	1	1	1	Lufteinlaufdüse	95.21117-1007	**28,59 €**
43	1	1	1	1	1	Brennerhaube RE/DZ2, saphirblau	95.21111-1001	**109,00 €**
44	1	1	1	1	1	Distanzstück für Haube	95.21199-1003	**7,70 €**
47	1	1	1	1	1	Sechskantmutter, M8	95.99196-0008	**1,23 €**
48	1	1	1	1	1	Satz Brennerbefestigung	95.90100-1001	**2,67 €**
49	1	1	1	1	1	Brennerkopfdichtung	95.22287-1005	**5,57 €**
50	1	1	1	1	1	Klemmflansch RE/RZ/DZ/GZ 2	95.22232-1001	**23,34 €**
52	1	1	1	1	1	Zylinderschraube, M8x25	95.99194-0825	**1,44 €**
53	1	1	1	1	1	Ölrohr Hydraulik	95.23144-1028	**23,22 €**
54	1	1	1	1	1	Hydraulikzylinder RZ 2	95.28100-1001	**84,00 €**
55	1	1	1	1	1	Verstellhebel RZ 2	95.23174-1001	**13,84 €**
56	1	1	1	1	1	Ölanschluss-Stück	95.23199-1002	**11,05 €**
57	1	1	1	1	1	Zugstange für Gelenkkopf	95.22276-1005	**7,36 €**
58	1	1	1	1	1	Gelenkkopf RZ 2-3	95.22275-3001	**20,21 €**
59	1	1	1	1	1	Magnetventil-Spule, Suntec	95.95277-0004	**46,33 €**
59	1	1	1	1	1	Magnetventil, Suntec	95.95277-0029	**69,00 €**

Ersatzteile Raketenbrenner® RZ 2

Pos.	RZ 2.7-0337	RZ 2.8-0338	RZ 2.9-0339	RZ 2.10-0340	RZ 2.11-0341	Beschreibung	Sachnummer	Preis
60	1	1	1	1	1	Gewindestift, M8x6, warmfest	95.99195-0044	**9,81 €**
70	1	-	-	-	-	Umbausatz Schiebeblende	95.90100-1007	**73,00 €**
70	-	1	-	-	-	Umbausatz Schiebeblende	95.90100-1008	**73,00 €**
70	-	-	1	-	-	Umbausatz Schiebeblende	95.90100-1009	**73,00 €**
70	-	-	-	1	-	Umbausatz Schiebeblende	95.90100-1010	**73,00 €**
70	-	-	-	-	1	Umbausatz Schiebeblende	95.90100-1011	**73,00 €**
o.A.	1	1	1	1	1	Klemmblech für Silberschlauch	95.21160-0019	**1,11 €**
o.A.	1	1	1	1	1	Adaptersockel KF 8885	95.95215-0085	**199,00 €**
o.A.	1	1	1	1	1	Druckmessnippel Rp 1/8; Messing	95.37100-0005	**2,23 €**
o.A.	1	1	1	1		Auslesekopf f. LMO,LMG,DKO mit Funkmodul	95.95215-0088	**667,00 €**

Raketenbrenner® RZ 3

Ersatzteilzeichnung Raketenbrenner® RZ 3

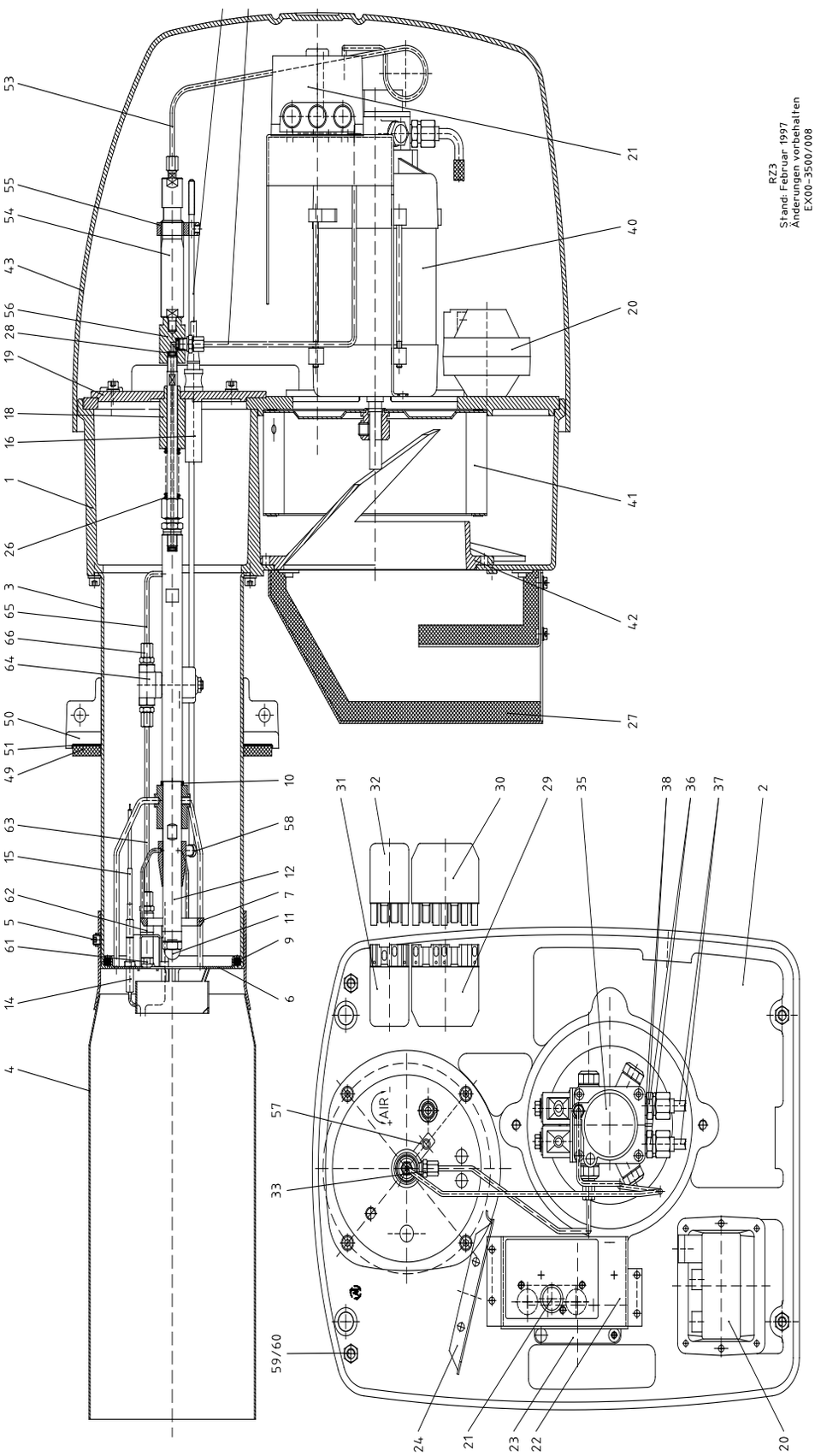

Ersatzteile Raketenbrenner® RZ 3

Pos.	RZ 3.0-3500	RZ 3.1-3510	RZ 3.2-3520	RZ 3.3-3530	Beschreibung	Sachnummer	Preis
1	1	1	1	1	Brennergehäuse	95.21110-3003	**389,00 €**
2	1	1	1	1	Gehäusedeckel	95.21112-3013	**199,00 €**
3	1	1	1	1	Stützrohr	95.22240-3039	**181,00 €**
4	1	1	1	-	Brennerrohr 333 x 162 mm	95.22240-3044	**529,00 €**
4	-	-	-	1	Brennerrohr 350 x 175 mm	95.22240-3045	**432,00 €**
4	-	-	1	1	Innenrohr RZ 3.2/3	95.22240-3043	**192,00 €**
5	2	2	2	2	Gewindestift, M8x6, warmfest	95.99195-0044	**9,81 €**
6	1	-	-	-	Mischsystem RZ 3.0	95.22200-3007	**206,00 €**
6	-	1	-	-	Mischsystem RZ 3.1	95.22200-3008	**206,00 €**
6	-	-	1	-	Mischsystem RZ 3.2	95.22200-3009	**206,00 €**
6	-	-	-	1	Mischsystem RZ 3.3	95.22200-3010	**206,00 €**
6	1	-	-	-	Mischsystem RZ 3.0 (G515)	95.22200-3011	**206,00 €**
6	-	1	-	-	Mischsystem RZ 3.1 (G515)	95.22200-3012	**206,00 €**
7	1	-	-	-	Schiebeblende, Di = 45 mm, RZ 3.0	95.22246-3011	**72,00 €**
7	-	1	-	-	Schiebeblende, Di = 49 mm, RZ 3.1	95.22246-3012	**72,00 €**
7	-	-	1	-	Schiebeblende, Di = 54 mm, RZ 3.2	95.22246-3013	**72,00 €**
7	-	-	-	1	Schiebeblende Di = 59 mm, RZ 3.3	95.22246-3014	**72,00 €**
9	1	1	1	1	Rundschnurring	95.22287-3012	**23,00 €**
10	1	1	1	1	Distanzring 3,0 mm	95.23199-0009	**2,56 €**
11	1	-	-	-	Düse 3,00/80 Grd S; Gph	95.23117-6522	**15,84 €**
11	-	1	-	-	Düse 3,50/80 Grd S; Gph	95.23117-6523	**15,84 €**
11	-	-	1	-	Düse 4,00/80 Grd S; Gph	95.23117-6524	**15,84 €**
11	-	-	-	1	Düse 5,00/80 Grd S; Gph	95.23117-6526	**15,84 €**
12	1	1	1	1	Düsenhalter mit Rohr; RZ 3	95.23135-3004	**87,00 €**
13	1	1	1	1	Elektrodenklemmblech	95.23760-0016	**2,67 €**
14	2	2	2	2	Zündelektrode, links u. rechts	95.24236-3007	**8,59 €**
14	2	2	2	2	Zündelektrode	95.24236-3005	**8,59 €**
o.A.	2	2	2	2	Zylinderschraube M3x8 (für Zündelektrode)	95.99194-0308	**13,17 €**
15	2	2	2	2	Zündkabel mit Stecker	95.24200-3005	**10,60 €**
16	1	1	1	1	Lichtfühler QRC 1A1.103C27	95.95214-0047	**136,00 €**
18	1	1	1	1	Distanzbuchse RZ 3	95.21199-3008	**9,14 €**
19	1	1	1	1	Flanschdeckel	95.21112-3014	**50,00 €**
20	1	1	1	1	Zündtrafo 12/20 CM	95.95272-0019	**73,00 €**
21	1	1	1	1	Ölfeuerungsautomat LOA 44	95.95249-0023	**326,00 €**
21	1	1	1	1	Ölfeuerungsautomat LMO 44.255 WLE	95.95249-0051	**240,00 €**
22	1	1	1	1	Konsole Ölfeuerungsautomat	95.21160-3024	**47,90 €**
23	1	1	1	1	Stellmotor LKS 130 [bis BJ 07.1998]	95.95263-0006	**266,00 €**
23	1	1	1	1	Stellmotor LKS120-20 [ab BJ 08.1998]	95.95263-0009	**266,00 €**
24	1	1	1	-	Luftführungsblech	95.21160-3036	**11,60 €**
24	-	-	-	1	Luftführungsblech RZ 3.3	95.21160-3039	**11,60 €**

Raketenbrenner® RZ 3

Ersatzteile Raketenbrenner® RZ 3

Pos.	RZ 3.0-3500	RZ 3.1-3510	RZ 3.2-3520	RZ 3.3-3530	Beschreibung	Sachnummer	Preis
25	1	1	1	-	Luftklappe	95.21118-3003	**23,00 €**
25	-	-	-	1	Luftklappe	95.21118-3004	**23,00 €**
26	1	1	1	1	Druckfeder	95.23171-0005	**1,55 €**
27	1	1	1	1	Schalldämpfer kompl.	95.21116-3003	**147,00 €**
28	1	1	1	1	Dichtkantenring	95.23199-0011	**2,56 €**
29	1	1	1	1	Buchse mit Kabel 7-polig	95.24200-3007	**20,44 €**
30	1	1	1	1	Gegenstecker (Kessel)	95.95216-0002	**10,60 €**
31	1	1	1	1	Buchse 4-polig mit Kabel 2-polig	95.24200-3008	**15,41 €**
32	1	1	1	1	Steckerteil, grün, kompl.	95.95112-0040	**6,24 €**
33	2	2	2	2	Ger. Ein-Verschraubung Rp 1/8	95.99385-0085	**2,90 €**
34	1	1	1	1	Ölrohr RZ 3	95.23144-3011	**21,43 €**
35	1	1	1	1	Ölpumpe AT 3/65D	95.91100-0054	**225,00 €**
36	2	2	2	2	Doppelnippel; Rp 1/4x3/8	95.99385-0116	**2,56 €**
37	2	2	2	2	Silberschlauch, rot, NW 6x1500	95.91149-0031	**14,73 €**
38	2	2	2	2	Dichtring 13x18; Cu	95.99187-0001	**1,11 €**
39	1	1	1	1	Kupplungsstück 1-flächig	95.26233-0029	**3,46 €**
40	1	1	1	1	E-Motor mit Kondensator; 600 W	95.95262-0021	**416,00 €**
41	1	1	1	1	Gebläserad; 220x82 mm	95.26229-3002	**69,00 €**
42	1	1	1	1	Lufteinlaufdüse	95.21117-3002	**80,00 €**
43	1	1	1	1	Brennerhaube	95.21111-3013	**113,00 €**
44	2	2	2	2	Sicherungsscheibe	95.21189-0002	**1,11 €**
45	2	2	2	2	Verschlusszapfen	95.21189-0003	**2,45 €**
47	2	2	2	2	Sechskantmutter; M10	95.99196-0007	**1,44 €**
48	1	1	1	1	Satz Brennerbefestigung	95.90100-3001	**3,12 €**
49	1	1	1	1	Brennerkopfdichtung	95.22287-3010	**27,01 €**
50	1	1	1	1	Klemmflansch-Satz	95.22232-3003	**72,00 €**
51	1	1	1	1	Stützrohrdichtung	95.22287-3013	**9,38 €**
52	2	2	2	2	Zylinderschraube; M10x30	95.99194-1030	**1,44 €**
53	1	1	1	1	Ölrohr für Hydraulik RZ 3	95.23144-3012	**21,43 €**
54	1	1	1	1	Hydraulikzylinder RZ 3 [ab 1997]	95.28100-3002	**83,00 €**
55	1	1	1	1	Verstellhebel RZ 2 / RZ 3	95.23174-1001	**13,84 €**
56	1	1	1	1	Ölanschluss-Stück	95.23199-1002	**11,05 €**
57	1	1	1	1	Zugstange mit Gewinde	95.22276-3001	**11,39 €**
58	1	1	1	1	Gelenkkopf RZ 2 - RZ 3	95.22275-3001	**20,21 €**
59	4	4	4	4	Gewindestift; M6x25	95.99195-0825	**1,78 €**
60	4	4	4	4	Sechskantmutter; M8	95.99196-0096	**1,55 €**
61	1	1	1	1	Zünddüse M10; 0,6/60 Grd; Gp	95.23117-6102	**51,00 €**
61	1	1	1	1	Zünddüse M10; 1,00/60 Grd; S	95.23117-6109	**45,22 €**
62	1	1	1	1	Zünddüsenhalter RZ 3	95.23135-3003	**12,06 €**

Ersatzteile Raketenbrenner® RZ 3

Pos.	RZ 3.0-3500	RZ 3.1-3510	RZ 3.2-3520	RZ 3.3-3530	Beschreibung	Sachnummer	Preis
63	1	1	1	1	Ölrohr zur Zünddüse RZ 3	95.23144-3013	**10,05 €**
64	1	1	1	1	Magnetventil SV 01	95.95277-0031	**113,00 €**
65	1	1	1	1	Ölrohr zum Magnetventil RZ 3	95.23144-3014	**10,05 €**
66	4	4	4	4	Ger. Ein-Verschraubung Rp 1/8	95.99385-0087	**2,90 €**
70	1	1	1	1	Magnetventil-Spule; Suntec	95.95277-0004	**46,33 €**
70	1	1	1	1	Magnetventil; Suntec	95.95277-0029	**69,00 €**
o.A.	1	1	1	1	Adaptersockel KF 8885	95.95215-0085	**199,00 €**
o.A.	1	1	1	1	Druckmessnippel Rp 1/8; Messing	95.37100-0005	**2,23 €**
o.A.	1	1	1	1	Auslesekopf f. LMO,LMG,DKO.... mit Funk-modul	95.95215-0088	**667,00 €**

Leichtöl-Druckzerstäuber DE 1.1 VH

Ersatzteilzeichnung Leichtöldruckzerstäuber DE 1.1 VH

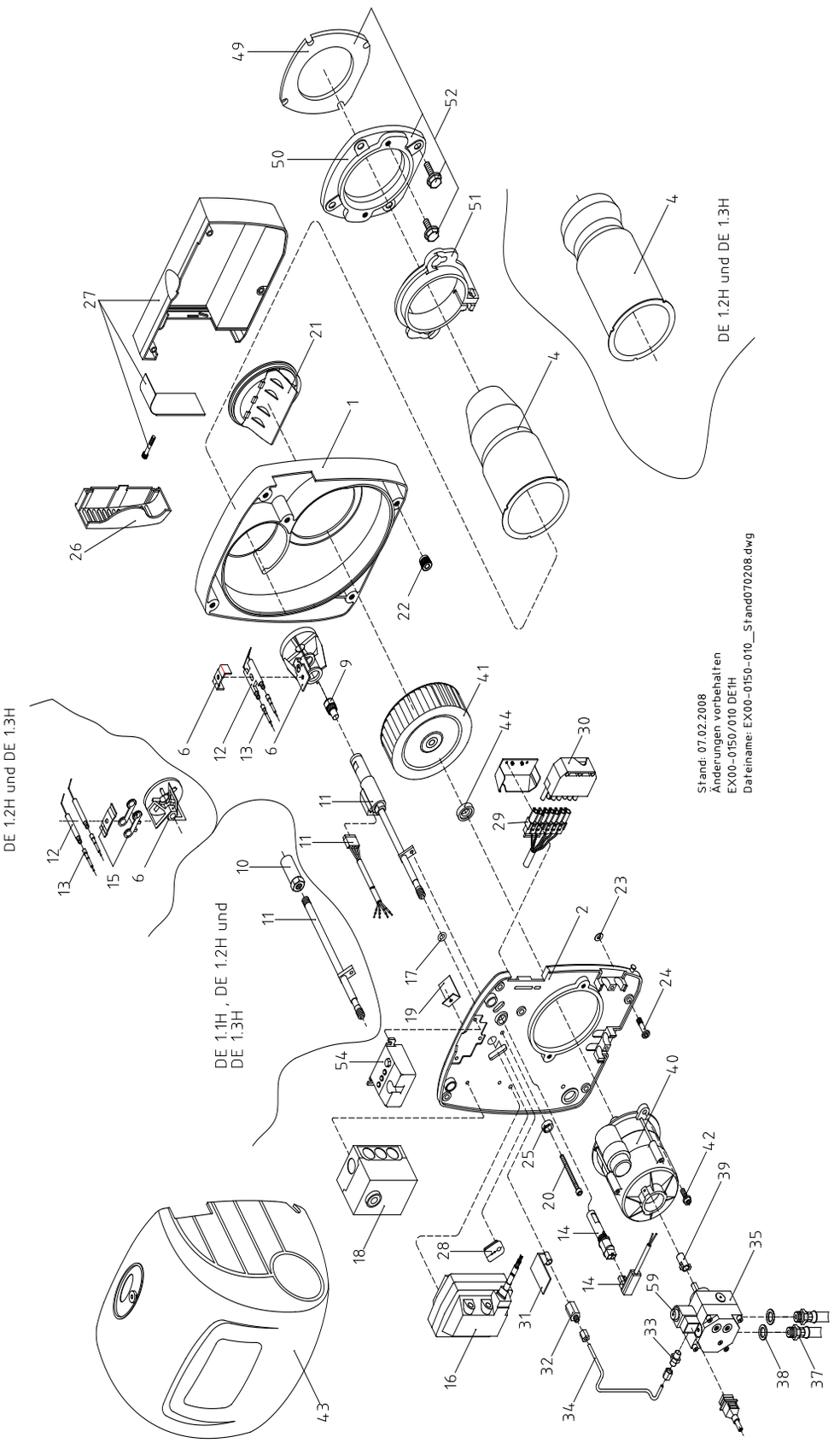

Ersatzteile Leichtöldruckzerstäuber DE 1.1 VH

Pos.	DE 1.1 VH	Beschreibung	Sachnummer	Preis
1	1	Gehäuse vollst.	95.21110-0071	**96,00 €**
2	1	Gehäusedeckel (DE 1.1 H / DE 1.1 VH / DE 1.2 H)	95.21112-0057	**36,96 €**
4	1	Brennerrohr (DE 1.1 H / DE 1.1 VH)	95.22240-0195	**58,00 €**
6	1	Stauscheibe (DE 1.1 H / DE 1.1 VH)	95.22246-0076	**28,59 €**
9	1	Düse 0,40/60 Grd S (Steinen)	95.23117-6300	**15,84 €**
9	1	Düse 0,50/45 Grd B (Delavan)	95.23117-7201	**15,84 €**
9	1	Düse 0,65/45 Grd B (Delavan)	95.23117-7203	**15,84 €**
11	1	Ölvorwärmer Alu Danfoss, DE 1 VH	95.23135-0085	**71,00 €**
12	1	Zündelektrodenblock (DE 1.1 H / DE 1.1 VH)	95.34036-0022	**10,93 €**
13	1	Zündkabel 360 mm (DE 1.1 H / DE 1.1 VH)	95.24200-0067	**6,03 €**
14	1	Fotowiderstand (WLE) MZ 770	95.95214-0011	**43,88 €**
16	1	Umbausatz Zündtrafo auf EBI; [ab 09/2011]	95.90100-0066	**56,00 €**
16	1	Zündtrafo EBl 4 mit Kabel Danfoss, elektronisch	95.95272-0025	**67,00 €**
17	1	Dichtkantenring Rp ⅛“	95.23199-0011	**2,56 €**
18	1	Ölfeuerungsautomat DKO 970-N	95.95249-0042	**97,00 €**
19	1	Luftleitwinkel (DE 1.1 H / DE 1.1 VH / DE 1.2 H)	95.21160-0001	**1,88 €**
20	1	Zylinderschraube DIN 912 12.9 A3CM 5x60	95.99194-0569	**3,69 €**
21	1	Lufteinlaufdüse 35 mm (DE 1.1 H / DE 1.1 VH / DE 1.2 H)	95.21117-0004	**23,68 €**
23	5	Sicherungsscheibe 6 mm	95.21189-0002	**1,11 €**
24	5	Verschlusszapfen RAPIER 6x23 mm, schwarz	95.21189-0019	**2,12 €**
26	1	Abdeckung für Schalldämpfer	95.21160-0052	**2,23 €**
27	1	Schalldämpfer kompl.	95.21116-0008	**24,56 €**
28	1	Kabeldurchführung	95.95120-0012	**4,03 €**
29	1	Buchse mit Kabel 7-pol., 270 mm	95.24200-0058	**11,05 €**
30	1	Gegenstecker 18 / 7-pol. (Kesselseite)	95.95216-0002	**10,60 €**
32	1	Aufschr. Verschraubung Rp ⅛“	95.23185-0015	**9,38 €**
33	1	Gerade Verschraubung DLL 4 verz.	95.99385-0085	**2,90 €**
34	1	Ölrohr klein, EN10305-4 Stahl	95.23144-0060	**18,09 €**
35	1	Ölpumpe BFP 21 L4	95.91100-0045	**67,00 €**
37	2	Silberschlauch Rp ¼“x1000	95.91149-0028	**8,93 €**
38	2	Dichtring 13x18 CU	95.99187-0001	**1,11 €**
39	1	Kupplungsstück für Motor 2-flächig	95.26233-0027	**2,12 €**
40	1	E-Motor, 90 W (DE 1.1 H / DE 1.1 VH / DE 1.2 H)	95.95262-0033	**112,00 €**
40	1	E-Motor m. Kondensator; 90 W, m. Ölrohr klein	95.95262-0034	**145,00 €**
40	1	Kondensator 4 myF, FHP 90W; [ab 03/2004]	95.95276-0014	**17,19 €**
40	1	Kondensator 4 myF m. Stecker, AEG	95.95276-0003	**14,73 €**
41	1	Gebläserad 133x41 mm (DE 1.1 H / DE 1.1 VH / DE 1.2 H)	95.26229-0010	**18,09 €**
42	2	Zylinderschraube mit Bund M 6x15	95.99194-0021	**1,78 €**
43	1	Brennerhaube kompl.	95.21111-0049	**63,00 €**
o.A.	1	Blende mit Haubenbefestigung	95.21158-0005	**10,16 €**
44	1	Distanzscheibe	95.26299-0001	**3,12 €**
49	1	Brennerkopfdichtung	95.22287-0040	**4,46 €**

Leichtöl-Druckzerstäuber DE 1.1 VH

Ersatzteile Leichtöldruckzerstäuber DE 1.1 VH

Pos.	DE 1.1 VH	Beschreibung	Sachnummer	Preis
50	1	Kesselflansch	95.22232-0031	**12,17 €**
51	1	Brennerrohrflansch	95.22232-0032	**13,84 €**
52	1	Kesselflansch kompl.	95.22232-0033	**26,46 €**
54	1	Umbausatz Lampenfeld	95.90100-0054	**53,00 €**
59	1	Magnetventil; Suntec, für Pumpe AS 47/AT2-3	95.95277-0029	**69,00 €**
59	1	Magnetventil; Danfoss, für Pumpe BFP21/ BFP52LN	95.95277-0012	**69,00 €**
59	1	Magnetventil-Spule; Suntec, für Pumpe AS 47	95.95277-0004	**46,33 €**
59	1	Magnetventil-Spule; Danfoss, für Pumpe BFP21/52LN	95.95277-0013	**24,56 €**
59	1	Magnetventilkern; Danfoss, für Pumpe BFP 21/52 LN	95.95277-0033	**44,67 €**
60	1	Filterpatrone m. O-Ring	95.91340-0011	**23,22 €**
o.A.	1	Varistor H05V-K; 0,5 mm²; schwarz, einseitig	95.95232-0002	**6,36 €**
o.A.	1	Auslesekopf f. LMO,LMG,DKO....	95.95215-0088	**667,00 €**
o.A.	1	Druckmessnippel Rp ⅛“	95.37100-0005	**2,23 €**

Ersatzteilzeichnung Leichtöl-Druckzerstäuber DZ 2

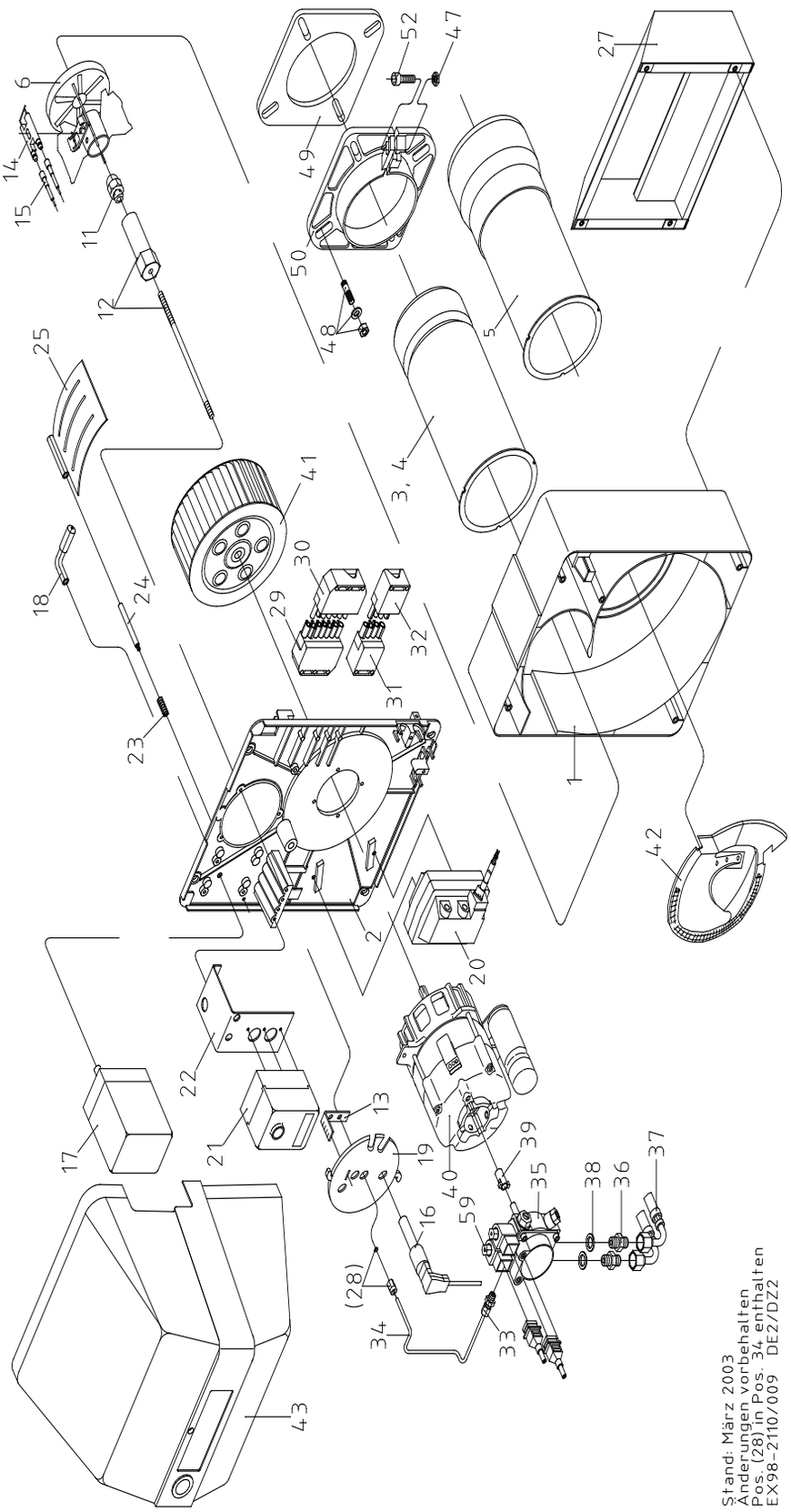

Leichtöl-Druckzerstäuber DZ 2

Ersatzteile Leichtöl-Druckzerstäuber DZ 2

Pos.	DZ 2.1-2110	DZ 2.1-2120	DZ 2.1-2130	DZ 2.1-2140	DZ 2.2-2210	DZ 2.2-2220	DZ 2.3-2310	DZ 2.3-2320	Beschreibung	Sachnummer	Preis
1	1	1	1	1	1	1	1	1	Brennergehäuse	95.21110-1001	**87,00 €**
2	1	1	1	1	1	1	1	1	Gehäusedeckel	95.21112-1001	**61,00 €**
3	1	1	1	1	-	-	-	-	Brennerrohr	95.22240-1001	**58,00 €**
3	1	1	1	1	-	-	-	-	Brennerrohrverlängerung DZ 2.1	95.22240-1056	**338,00 €**
4	-	-	-	-	1	1	-	-	Brennerrohr DZ 2.2	95.22240-1002	**56,00 €**
4	-	-	-	-	1	1	-	-	Brennerrohrverlängerung DZ 2.2	95.22240-1060	**355,00 €**
5	-	-	-	-	-	-	1	1	Brennerrohr mit Kopf	95.22240-1003	**136,00 €**
5	-	-	-	-	-	-	1	1	Brennerrohrverlängerung DZ 2.3	95.22240-1061	**382,00 €**
6	1	1	1	1	1	1	-	-	Stauscheibe mit Elektrodenblock	95.22246-1017	**69,00 €**
6	-	-	-	-	-	-	1	1	Stauscheibe mit Elektrodenblock	95.22246-1018	**83,00 €**
11	1	1	1	1	-	-	-	-	Düse 1,50/60 Grd S	95.23117-6314	**15,84 €**
11	1	1	1	1	-	-	-	-	Düse 1,75/60 Grd S	95.23117-6316	**15,84 €**
11	1	1	1	1	-	-	-	-	Düse 2,00/60 Grd S	95.23117-6318	**15,84 €**
11	1	1	1	1	-	-	-	-	Düse 2,25/60 Grd S	95.23117-6319	**15,84 €**
11	1	1	1	1	-	-	-	-	Düse 2,50/60 Grd S	95.23117-6320	**15,84 €**
11	1	1	1	1	-	-	-	-	Düse 3,00/60 Grd S	95.23117-6322	**15,84 €**
11	-	-	-	-	1	1	-	-	Düse 3,50/60 Grd S	95.23117-6323	**15,84 €**
11	-	-	-	-	1	1	-	-	Düse 4,00/60 Grd S	95.23117-6324	**15,84 €**
11	-	-	-	-	-	-	1	1	Düse 4,50/60 Grd S	95.23117-6325	**15,84 €**
11	-	-	-	-	-	-	1	1	Düse 5,00/60 Grd S	95.23117-6326	**15,84 €**
12	1	1	1	1	1	1	1	1	Düsenhalter mit Rohr DZ 2	95.23135-1000	**41,53 €**
14	1	1	1	1	1	1	1	1	Zündelektrodenblock	95.24236-3004	**13,61 €**
15	2	2	2	2	2	2	2	2	Zündkabel mit Stecker	95.24200-1003	**8,03 €**
16	1	1	1	1	1	1	1	1	Infrarot-Überwachung IRD 1010. 1, rechts, blau, m. Kabel	95.95214-0058	**195,00 €**
16	1	1	1	1	1	1	1	1	Fühlerkabel	95.95110-0016	**5,25 €**
16	1	1	1	1	1	1	1	1	Fotowiderstand MZ 770 S einschl. Steckerkabel 500 mm	95.95214-0011	**43,88 €**
17	1	1	1	1	1	1	1	1	Stellmotor LKS 120 [bis 04.1993]	95.95263-0003	**266,00 €**
17	1	1	1	1	1	1	1	1	Stellmotor LKS 130 [ab 04.1993]	95.95263-0006	**266,00 €**
18	1	1	1	1	1	1	1	1	Hebel für Luftklappe kompl.	95.21174-1008	**19,87 €**
19	1	1	1	1	1	1	1	1	Flanschdeckel	95.21112-1011	**73,00 €**
19	1	1	1	1	1	1	1	1	Schauglas blau mit Sprengring	95.20225-4053	**3,01 €**
20	1	1	1	1	1	1	1	1	Zündtrafo 10/20 CM mit Kabel	95.95272-0019	**73,00 €**
21	-	-	-	-	-	-	-	-	Ölfeuerungsautomat TF 801.2	95.95249-0002	**147,00 €**
21	-	-	-	-	-	-	-	-	Ölfeuerungsautomat TF 801.1	95.95249-0006	**147,00 €**
21	-	-	-	-	-	-	-	-	Ölfeuerungsautomat TF 830.3	95.95249-0036	**66,00 €**
21	1	1	1	1	1	1	1	1	Ölfeuerungsautomat TF 802.2	95.95249-0003	**151,00 €**
21	1	1	1	1	1	1	1	1	Ölfeuerungsautomat TF 832.3	95.95249-0037	**159,00 €**
21	-	-	-	-	-	-	-	-	Ölfeuerungsautomat DKW 972	95.95249-0038	**314,00 €**
23	1	1	1	1	1	1	1	1	Feder für Luftklappe	95.21171-1001	**5,57 €**

Ersatzteile Leichtöl-Druckzerstäuber DZ 2

Pos.	DZ 2.1-2110	DZ 2.1-2120	DZ 2.1-2130	DZ 2.1-2140	DZ 2.2-2210	DZ 2.2-2220	DZ 2.3-2310	DZ 2.3-2320	Beschreibung	Sachnummer	Preis
24	1	1	1	1	1	1	1	1	Luftklappenachse DZ 2	95.21176-1003	**3,90 €**
25	1	1	1	1	1	1	1	1	Luftklappe DZ 2	95.21118-1005	**11,39 €**
27	1	1	1	1	1	1	1	1	Ansaugschalldämpfer kompl.	95.21116-1003	**96,00 €**
29	1	1	1	1	1	1	1	1	Buchse mit Kabel, 7-polig	95.24200-1008	**21,43 €**
30	1	1	1	1	1	1	1	1	Gegenstecker (Kessel)	95.95216-0002	**10,60 €**
31	1	1	1	1	1	1	1	1	Buchse mit Kabel, 4-polig	95.24200-1010	**14,96 €**
32	1	1	1	1	1	1	1	1	Steckerteil, grün, kompl.	95.95112-0040	**6,24 €**
33	1	1	1	1	1	1	1	1	Ger. Ein-Verschraubung Rp ⅛“	95.99385-0085	**2,90 €**
34	1	1	1	1	1	1	1	1	Ölrohr kompl. [ab 1997]	95.23144-1023	**20,21 €**
35	-	-	-	-	-	-	-	-	Ölpumpe BFP 21 L5	95.91100-0058	**95,00 €**
35	1	1	1	1	1	1	1	1	Ölpumpe AT 3/55D [ab 1997]	95.91100-0050	**195,00 €**
35	1	1	1	1	1	1	1	1	Ölpumpe AT 2/55 [bis 1996]	95.91100-0049	**189,00 €**
37	2	2	2	2	2	2	2	2	Silberschlauch	95.91149-0029	**14,73 €**
38	2	2	2	2	2	2	2	2	Dichtring 13x18, Cu	95.99187-0001	**1,11 €**
39	1	1	1	1	1	1	1	1	Kupplungsstück 1-flächig	95.26233-0019	**1,68 €**
39	1	1	1	1	1	1	1	1	Kupplungsstück 2-flächig [ab 2006]	95.26233-0027	**2,12 €**
40	1	1	1	1	1	1	1	1	E-Motor mit Kondensator, 240 W	95.95262-0011	**144,00 €**
40	1	1	1	1	1	1	1	1	Kondensator 8 myF	95.95276-0008	**58,00 €**
41	1	1	1	1	1	1	1	1	Gebläserad, 160x69 mm	95.26229-0030	**31,82 €**
42	1	1	1	1	1	1	1	1	Lufteinlaufdüse	95.21117-1007	**28,59 €**
43	1	1	1	1	1	1	1	1	Brennerhaube RE/DZ 2, saphirblau	95.21111-1001	**109,00 €**
44	1	1	1	1	1	1	1	1	Distanzstück für Haube	95.21199-1003	**7,70 €**
45	1	1	1	1	1	1	1	1	Drucktaster	95.21100-0015	**6,81 €**
47	1	1	1	1	1	1	1	1	Sechskantmutter, M 8	95.99196-0008	**1,23 €**
48	1	1	1	1	1	1	1	1	Satz Brennerbefestigung	95.90100-1001	**2,67 €**
49	1	1	1	1	1	1	1	1	Brennerkopfdichtung	95.22287-1005	**5,57 €**
50	1	1	1	1	1	1	1	1	Klemmflansch RE/RZ/DZ/GZ 2	95.22232-1001	**23,34 €**
52	1	1	1	1	1	1	1	1	Zylinderschraube, M 8x25	95.99194-0825	**1,44 €**
59	1	1	1	1	1	1	1	1	Magnetventil, Suntec, für Pumpe AS 47/AT2-3	95.95277-0029	**69,00 €**
59	1	1	1	1	1	1	1	1	Magnetventil, Danfoss, für Pumpe BFP 21 /BFP 52 LN	95.95277-0012	**69,00 €**
59	1	1	1	1	1	1	1	1	Magnetventil-Spule, Suntec, für Pumpe AS 47	95.95277-0004	**46,33 €**
59	1	1	1	1	1	1	1	1	Magnetventil-Spule, Danfoss, für Pumpe BFP 21 /BFP 52 LN	95.95277-0013	**24,56 €**
59	1	1	1	1	1	1	1	1	Magnetventilkern; Danfoss, für Pumpe BFP 21/52 LN	95.95277-0033	**44,67 €**
60	-	-	-	-	-	-	-	-	Filterpatrone mit O-Ring, BFP 21, Danfoss	95.91340-0011	**23,22 €**
o. A.	1	1	1	1	1	1	1	1	Klemmblech für Silberschlauch	95.21160-0019	**1,11 €**

Leichtöl-Druckzerstäuber DZ 3.0

Ersatzteilzeichnung Leichtöl-Druckzerstäuber DZ 3.0

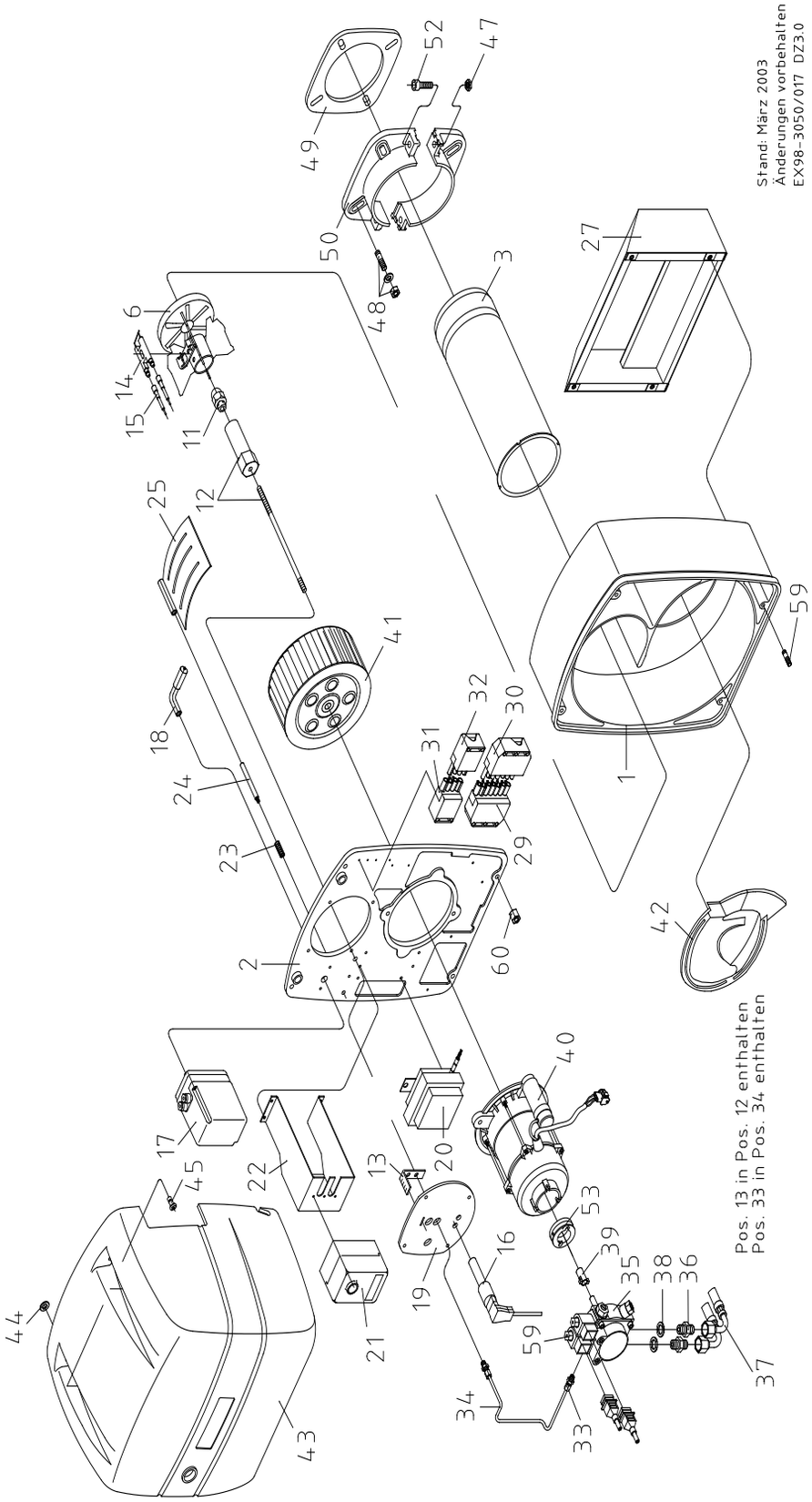

Ersatzteile Leichtöl-Druckzerstäuber DZ 3.0

Pos.	DZ 3.0-3060	DZ 3.0-3070	Beschreibung	Sachnummer	Preis
1	1	1	Brennergehäuse	95.21110-3003	**389,00 €**
2	1	1	Gehäusedeckel	95.21112-3009	**199,00 €**
3	1	1	Brennerrohr DZ 3.0/GZ 3.0	95.22240-3035	**147,00 €**
6	1	1	Stauscheibe mit Elektrodenblock	95.22246-3004	**159,00 €**
11	1	-	Düse 4,50/60 Grd S	95.23117-6325	**15,84 €**
11	-	1	Düse 5,00/60 Grd S	95.23117-6326	**15,84 €**
12	1	1	Düsenhalter mit Rohr und Flansch	95.23135-3001	**90,00 €**
12	1	1	Düsenhalter mit Rohr und Skala	95.23135-3005	**72,00 €**
14	1	1	Zündelektrodenblock	95.24236-3004	**13,61 €**
15	2	2	Zündkabel	95.24200-3001	**9,04 €**
16	1	1	Infrarot-Überwachung IRD 1010. 1, rechts, blau, m. Kabel	95.95214-0058	**195,00 €**
16	1	1	Fühlerkabel	95.95110-0016	**5,25 €**
16	1	1	Fotowiderstand MZ 770 S	95.95214-0011	**43,88 €**
17	1	1	Stellmotor LKS 160-52	95.95263-0007	**449,00 €**
17	-	-	Stellmotor SQN31.111	95.95263-0004	**355,00 €**
18	1	1	Hebel für Luftklappe kompl.	95.21174-3002	**23,68 €**
19	1	1	Flanschdeckel	95.21112-3011	**45,22 €**
20	1	1	Zündtrafo 20/12-717	95.95272-0012	**136,00 €**
21	1	1	Ölfeuerungsautomat TF 802.2	95.95249-0003	**151,00 €**
21	1	1	Ölfeuerungsautomat TF 802.1	95.95249-0007	**159,00 €**
21	1	1	Ölfeuerungsautomat TF 832.3	95.95249-0037	**159,00 €**
22	1	1	Konsole für Feuerungsautomat	95.21160-3020	**35,06 €**
23	1	1	Feder für Luftklappe	95.21171-3001	**7,36 €**
24	1	1	Luftklappenachse DZ 3	95.21176-3001	**7,70 €**
25	-	-	Luftklappe	95.21118-3001	**25,46 €**
25	1	1	Luftklappe	95.21118-3002	**25,46 €**
27	-	-	Schalldämpfer	95.21116-3001	**147,00 €**
27	1	1	Schalldämpfer kompl.	95.21116-3003	**147,00 €**
30	1	1	Gegenstecker (Kessel)	95.95216-0002	**10,60 €**
32	1	1	Steckerteil, grün, kompl.	95.95112-0040	**6,24 €**
33	1	1	Ger. Ein-Verschraubung Rp ⅛“, zyl., 6 mm	95.99385-0001	**9,04 €**
34	1	1	Ölrohr kompl. DZ 3	95.23144-3008	**21,43 €**
35	1	1	Ölpumpe AT 2/65	95.91100-0046	**232,00 €**
36	2	2	Doppelnippel, Rp ¼“x⅜“	95.99385-0116	**2,56 €**
37	-	-	Silberschlauch NW 6x1000; R ⅜“	95.91149-0029	**14,73 €**
37	2	2	Silberschlauch NW 8x1500; R ⅜“	95.91149-0030	**15,84 €**
39	1	1	Kupplungsstück 1-flächig	95.26233-0029	**3,46 €**
40	1	1	E-Motor mit Kondensator, 450 W	95.95262-0013	**326,00 €**
41	1	1	Gebläserad, 220x82 mm	95.26229-3002	**69,00 €**
42	1	1	Lufteinlaufdüse	95.21117-3002	**80,00 €**
43	-	-	Brennerhaube mit Drucktaster	95.21111-3004	**114,00 €**

Leichtöl-Druckzerstäuber DZ 3.0

Ersatzteile Leichtöl-Druckzerstäuber DZ 3.0

Pos.	DZ 3.0-3060	DZ 3.0-3070	Beschreibung	Sachnummer	Preis
43	-	-	Drucktaster	95.21100-0013	**3,12 €**
43	-	-	Distanzstück für Haube DZ 3	95.21199-3006	**14,39 €**
43	1	1	Brennerhaube	95.21111-3013	**113,00 €**
44	2	2	Sicherungsscheibe	95.21189-0002	**1,11 €**
45	2	2	Verschlusszapfen	95.21189-0003	**2,45 €**
48	1	1	Satz Brennerbefestigung	95.90100-3001	**3,12 €**
49	-	-	Brennerkopfdichtung	95.22287-3008	**27,01 €**
49	1	1	Brennerkopfdichtung	95.22287-3010	**27,01 €**
50	-	-	Klemmflansch	95.22232-3001	**58,00 €**
50	1	1	Klemmflansch-Satz	95.22232-3003	**72,00 €**
53	1	1	Passbuchse für Ölpumpe	95.26299-3001	**6,14 €**
59	1	1	Magnetventil, Suntec für Pumpe AS 47 / AT2-3	95.95277-0029	**69,00 €**
59	1	1	Magnetventil-Spule, Suntec für Pumpe AS 47	95.95277-0004	**46,33 €**
60	4	4	Sechskantmutter, M 8	95.99196-0096	**1,55 €**

Ersatzteilzeichnung Leichtöl-Druckzerstäuber DZ 3.1 / DZ 3.2

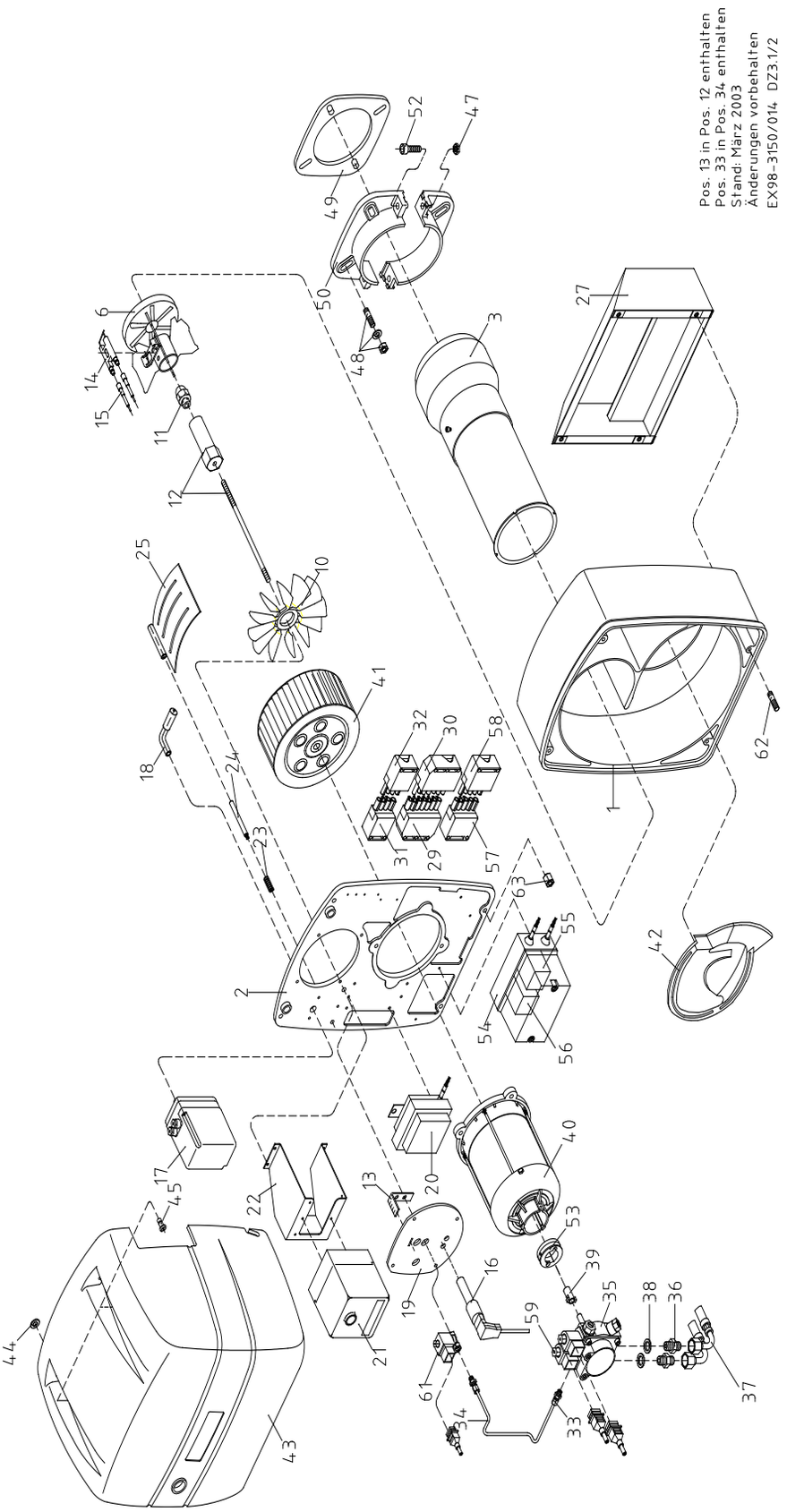

Leichtöl-Druckzerstäuber DZ 3.1 / DZ 3.2

Ersatzteile Leichtöl-Druckzerstäuber DZ 3.1 / DZ 3.2

Pos.	DZ 3.1-3150- DZ 3.1-3180	DZ 3.2-3260- DZ 3.2-3280	Beschreibung	Sachnummer	Preis
1	1	1	Brennergehäuse	95.21110-3003	**389,00 €**
2	1	1	Gehäusedeckel	95.21112-3009	**199,00 €**
3	1	1	Brennerrohr mit Kopf	95.22240-3036	**277,00 €**
6	1	1	Stauscheibe mit Elektrodenblock	95.22246-3005	**170,00 €**
6	-	-	Stauscheibe D=134, DZ3.2 -3240	95.22246-3006	**126,00 €**
10	-	-	Luftleiteinrichtg.15Grd	95.21160-3018	**87,00 €**
11	1	-	Düse 5,50/60 Grd S	95.23117-6327	**15,84 €**
11	1	-	Düse 6,50/60 Grd S	95.23117-6329	**15,84 €**
11	1	-	Düse 7,50/60 Grd S	95.23117-6331	**15,84 €**
11	1	-	Düse 8,00/60 Grd S	95.23117-6332	**15,84 €**
11	-	1	Düse 9,00/60 Grd S	95.23117-6333	**15,84 €**
11	-	1	Düse 10,00/60 Grd S	95.23117-6334	**15,84 €**
11	-	1	Düse 11,00/60 Grd S	95.23117-6335	**15,84 €**
12	1	1	Düsenhalter mit Rohr und Flansch	95.23135-3001	**90,00 €**
14	1	1	Zündelektrodenblock	95.24236-3004	**13,61 €**
15	2	2	Zündkabel	95.24200-3001	**9,04 €**
16	1	1	Infrarot-Überwachung IRD 1010. 1, rechts, blau, m. Kabel	95.95214-0058	**195,00 €**
o. A.	1	1	Infrarot-Überwachung IRD 1015 mit Kabel	95.95214-0056	**98,00 €**
17	-	-	Stellmotor SQN31.111	95.95263-0004	**355,00 €**
17	1	1	Stellmotor LKS160-52	95.95263-0007	**449,00 €**
18	1	1	Hebel für Luftklappe kompl.	95.21174-3002	**23,68 €**
20	1	1	Zündtrafo 20/12-717	95.95272-0012	**136,00 €**
21	1	1	Ölfeuerungsautomat TMO 720-4	95.95249-0012	**534,00 €**
22	1	1	Konsole für Feuerungsautomat	95.21160-3022	**35,73 €**
23	1	1	Feder für Luftklappe	95.21171-3001	**7,36 €**
24	1	1	Luftklappenachse DZ 3	95.21176-3001	**7,70 €**
25	-	-	Luftklappe	95.21118-3001	**25,46 €**
25	1	1	Luftklappe	95.21118-3002	**25,46 €**
27	-	-	Schalldämpfer	95.21116-3001	**147,00 €**
27	1	1	Schalldämpfer kompl.	95.21116-3003	**147,00 €**
29	1	1	Buchsenteil, bn/sw, kompl.	95.95112-0043	**11,39 €**
30	1	1	Gegenstecker (Kessel)	95.95216-0002	**10,60 €**
31	1	1	Buchsenteil, grün, kompl.	95.95112-0041	**7,70 €**
32	1	1	Steckerteil, grün, kompl.	95.95112-0040	**6,24 €**
33	1	1	Ger. Ein-Verschraubung Rp ⅛“, zyl., 6 mm	95.99385-0001	**9,04 €**
34	1	1	Ölrohr kompl. DZ 3	95.23144-3008	**21,43 €**
35	1	-	Ölpumpe AT 2/65 C [ab 06.1995]	95.91100-0046	**232,00 €**
35	1	1	Ölpumpe AT 2/75 C	95.91100-0055	**218,00 €**
36	2	2	Doppelnippel, Rp ¼“ x ⅜“	95.99385-0116	**2,56 €**
37	2	2	Silberschlauch NW 8x1500; R ⅜“	95.91149-0030	**15,84 €**

Ersatzteile Leichtöl-Druckzerstäuber DZ 3.1 / DZ 3.2

Pos.	DZ 3.1-3150- DZ 3.1-3180	DZ 3.2-3260- DZ 3.2-3280	Beschreibung	Sachnummer	Preis
38	2	2	Dichtring 13x18; Cu	95.99187-0001	**1,11 €**
39	1	1	Kupplungsstück 1-flächig	95.26233-0029	**3,46 €**
40	1	1	E-Motor, 1,1 kW	95.95262-0012	**512,00 €**
41	1	1	Gebläserad, 220x82 mm	95.26229-3002	**69,00 €**
42	1	-	Lufteinlaufdüse	95.21117-3002	**80,00 €**
43	-	-	Brennerhaube mit Drucktaster	95.21111-3004	**114,00 €**
43	-	-	Distanzstück für Haube DZ 3	95.21199-3006	**14,39 €**
43	-	-	Drucktaster	95.21100-0013	**3,12 €**
43	1	1	Brennerhaube	95.21111-3013	**113,00 €**
44	2	2	Sicherungsscheibe	95.21189-0002	**1,11 €**
45	2	2	Verschlusszapfen	95.21189-0003	**2,45 €**
48	1	1	Satz Brennerbefestigung	95.90100-3001	**3,12 €**
49	-	-	Brennerkopfdichtung	95.22287-3008	**27,01 €**
49	1	1	Brennerkopfdichtung	95.22287-3010	**27,01 €**
50	-	-	Klemmflansch	95.22232-3001	**58,00 €**
50	2	2	Klemmflansch-Satz	95.22232-3003	**72,00 €**
53	1	1	Passbuchse für Ölpumpe	95.26299-3001	**6,14 €**
55	-	-	Leistungsschütz DIL M01 [ab 1993]	95.95244-0007	**63,00 €**
55	-	-	Leistungsschütz DIL EM 10	95.95244-0010	**65,00 €**
55	-	-	Hilfsschalterbaustein 11 DIL EM	95.95244-0011	**13,84 €**
55	1	1	Leistungsschütz 3TF2001-OAL2	95.95244-0013	**87,00 €**
55	1	1	Leistungsschütz 3RT1016-1AP02 [ab 2003]	95.95244-0014	**87,00 €**
56	-	-	Bimetall-Relais ZOO-4 [bis 1992]	95.95248-0005	**126,00 €**
56	1	1	Bimetall-Relais 3UA7021-1E	95.95248-0011	**126,00 €**
57	1	1	Buchsenteil, schwarz, kompl.	95.95112-0045	**9,04 €**
58	1	1	Steckerteil, schwarz, kompl.	95.95112-0044	**7,13 €**
59	-	-	Magnetventil, Suntec, für Pumpe AS 47 / AT2-3	95.95277-0029	**69,00 €**
59	1	1	Magnetventil-Spule, Suntec für Pumpe AS 47	95.95277-0004	**46,33 €**
61	-	-	Magnetventil SV 01	95.95277-0031	**113,00 €**
62	4	4	Gewindestift, M 6x25	95.99195-0825	**1,78 €**
63	4	4	Sechskantmutter, M 8	95.99196-0096	**1,55 €**

Leichtöl-Druckzerstäuber DZ 4.1 / DZ 4.2

Ersatzteilzeichnung Leichtöl-Druckzerstäuber DZ 4.1 / DZ 4.2

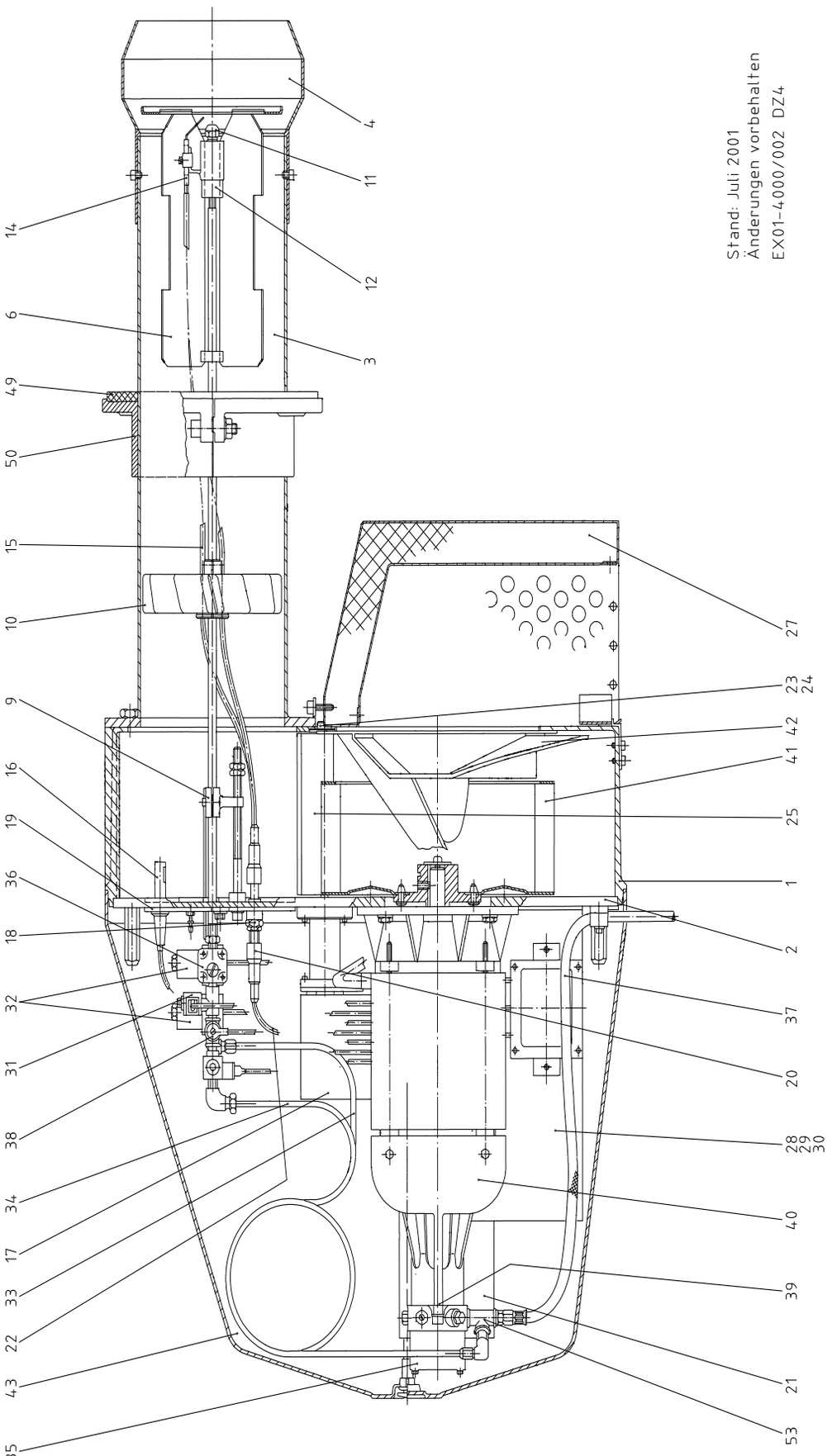

Ersatzteile Leichtöl-Druckzerstäuber DZ 4.1 / DZ 4.2

Pos.	DZ 3.1-3150- DZ 3.1-3180	DZ 3.2-3260- DZ 3.2-3280	Beschreibung	Sachnummer	Preis
1	1	1	Brennergehäuse	95.21110-4000	**1.058,00 €**
2	1	1	Gehäusedeckel	95.21112-4002	**483,00 €**
3	1	1	Brennerrohr	95.22240-4046	**411,00 €**
4	1	-	Brennerrohrkopf DZ 4.1	95.22240-4047	**371,00 €**
4	-	1	Brennerrohrkopf DZ 4.2 / GZ 4.1	95.22240-4048	**442,00 €**
6	1	1	Stauscheibe mit Halter	95.22246-4009	**187,00 €**
9	1	1	Düsenstockverstellung mit Scala	95.23700-4023	**109,00 €**
10	1	-	Luftleiteinrichtung	95.21160-4002	**106,00 €**
10	-	1	Luftleiteinrichtung	95.21160-4003	**106,00 €**
11	1	-	Rücklaufdüse A3, 60 kg/h, 60 Grd	95.23217-4060	**87,00 €**
11	1	-	Rücklaufdüse A3, 65 kg/h, 60 Grd	95.23217-4065	**87,00 €**
11	1	-	Rücklaufdüse A3, 70 kg/h, 60 Grd	95.23217-4070	**87,00 €**
11	1	-	Rücklaufdüse A3, 75 kg/h, 60 Grd	95.23217-4075	**87,00 €**
11	1	1	Rücklaufdüse A3, 80 kg/h, 60 Grd	95.23217-4080	**87,00 €**
11	1	1	Rücklaufdüse A3, 90 kg/h, 60 Grd	95.23217-4090	**87,00 €**
11	-	1	Rücklaufdüse A3, 100 kg/h, 60 Grd	95.23217-4100	**87,00 €**
11	-	1	Rücklaufdüse A3, 110 kg/h, 60 Grd	95.23217-4110	**87,00 €**
11	-	1	Rücklaufdüse A3, 120 kg/h, 60 Grd	95.23217-4120	**87,00 €**
11	-	1	Rücklaufdüse A3, 130 kg/h, 60 Grd	95.23217-4130	**87,00 €**
12	1	1	Rücklaufdüsenhalter DZ 4	95.23135-4001	**69,00 €**
12	1	1	Düsenrohr Vorlauf gekröpft	95.23744-4001	**38,85 €**
12	1	1	Düsenrohr Rücklauf	95.23744-4002	**38,85 €**
13	1	1	Zündtrafo ZM 20/12-717	95.95272-0012	**136,00 €**
14	1	1	Zündelektrodenblock	95.24236-3004	**13,61 €**
15	2	2	Zündkabel mit Stecker	95.24200-4003	**14,39 €**
16	1	1	Infrarot-Überwachung IRD 1010. 1, rechts, blau, m. Kabel	95.95214-0058	**195,00 €**
17	1	1	Stellmotor LKS160-52	95.95263-0008	**449,00 €**
18	2	2	Zündkabeltrenner	95.24200-4001	**39,19 €**
20	2	2	Kerzenstecker 6,5 mm	95.95112-0060	**8,59 €**
21	1	1	Ölfeuerungsautomat TMO 720-4	95.95249-0012	**534,00 €**
22	2	2	Zündkabel mit Stecker	95.24200-4002	**15,41 €**
24	1	1	Luftklappenachse	95.21176-4001	**10,37 €**
25	1	1	Luftklappe	95.21118-4001	**82,00 €**
27	1	1	Ansaugschalldämpfer	95.21116-4001	**613,00 €**
28	1	1	Leistungsschütz DIL00 M-11 bzw. DILM 17-10 (KM)	95.95244-0009	**73,00 €**
28	1	1	Hilfsschalter 3RH19 11-1FA11 (Si)	95.95244-4002	**13,84 €**
28	1	1	Leistungsschütz 3RT1016-1AP01 (Si)	95.95244-3001	**65,00 €**
29	1	1	Leistungsschütz DIL M01 (KM)	95.95244-0007	**63,00 €**
29	1	1	Hilfsschütz 3RH11 22-1AP00 (Si)	95.95244-4001	**65,00 €**
30	1	1	Bimetall-Relais ZOO-10 (KM)	95.95248-0007	**90,00 €**
30	1	1	Bimetall-Relais 3RU, 5,5-8,0 A (Si)	95.95248-4001	**69,00 €**

Leichtöl-Druckzerstäuber DZ 4.1 / DZ 4.2

Ersatzteile Leichtöl-Druckzerstäuber DZ 4.1 / DZ 4.2

Pos.	DZ 3.1-3150- DZ 3.1-3180	DZ 3.2-3260- DZ 3.2-3280	Beschreibung	Sachnummer	Preis
31	1	1	Magnetventil DZ 4, Rücklauf, BV01	95.95277-0017	**77,00 €**
32	1	1	Magnetventil DZ 4, Vorlauf, SV01	95.95277-0016	**232,00 €**
33	1	1	Ölrohr Vorlauf	95.23144-4001	**19,31 €**
34	1	1	Ölrohr Rücklauf	95.23144-4002	**19,31 €**
35	1	1	Ölpumpe AJ 6	95.91100-0048	**341,00 €**
36	1	1	Öldruckregler SP	95.93200-4001	**96,00 €**
37	2	2	Silberschlauch NW 8x2000, R ⅜“	95.91149-0036	**19,31 €**
37	2	2	Silberschlauch NW 8x1500, R ⅜“	95.91149-0030	**15,84 €**
38	1	1	Druckschalter DZ 4	95.95247-0008	**83,00 €**
38	1	1	Gerätesteckdose für Druckschalter	95.95112-0058	**20,11 €**
39	1	1	Kupplungsstück	95.26233-0031	**14,39 €**
40	1	1	E-Motor 3,0 kW	95.95262-0015	**892,00 €**
41	1	1	Gebläserad, D=290 mm	95.26229-4002	**442,00 €**
42	1	1	Lufteinlaufdüse	95.21117-4002	**103,00 €**
43	1	1	Brennerhaube	95.21111-4001	**221,00 €**
49	1	1	Brennerkopfdichtung	95.22287-4010	**27,01 €**
50	1	1	Klemmflansch-Satz	95.22232-4002	**181,00 €**
53	1	1	Rücklaufanschluss Ölpumpe DZ 4	95.23144-4003	**19,87 €**
o. A.	1	1	Steckerteil, schwarz, kompl.	95.95112-0044	**7,13 €**
o. A.	1	1	Steckerteil; grün; kompl. Wieland; 4-polig	95.95112-0040	**6,24 €**
o. A.	1	1	Gegenstecker (Kessel) Wieland; 7-polig	95.95216-0002	**10,60 €**
o. A.	1	1	Buchsenteil; schwarz; kompl. Wieland; 5-polig	95.95112-0045	**9,04 €**

Ersatzteilzeichnung Gas-Gebläsebrenner GE 1 H

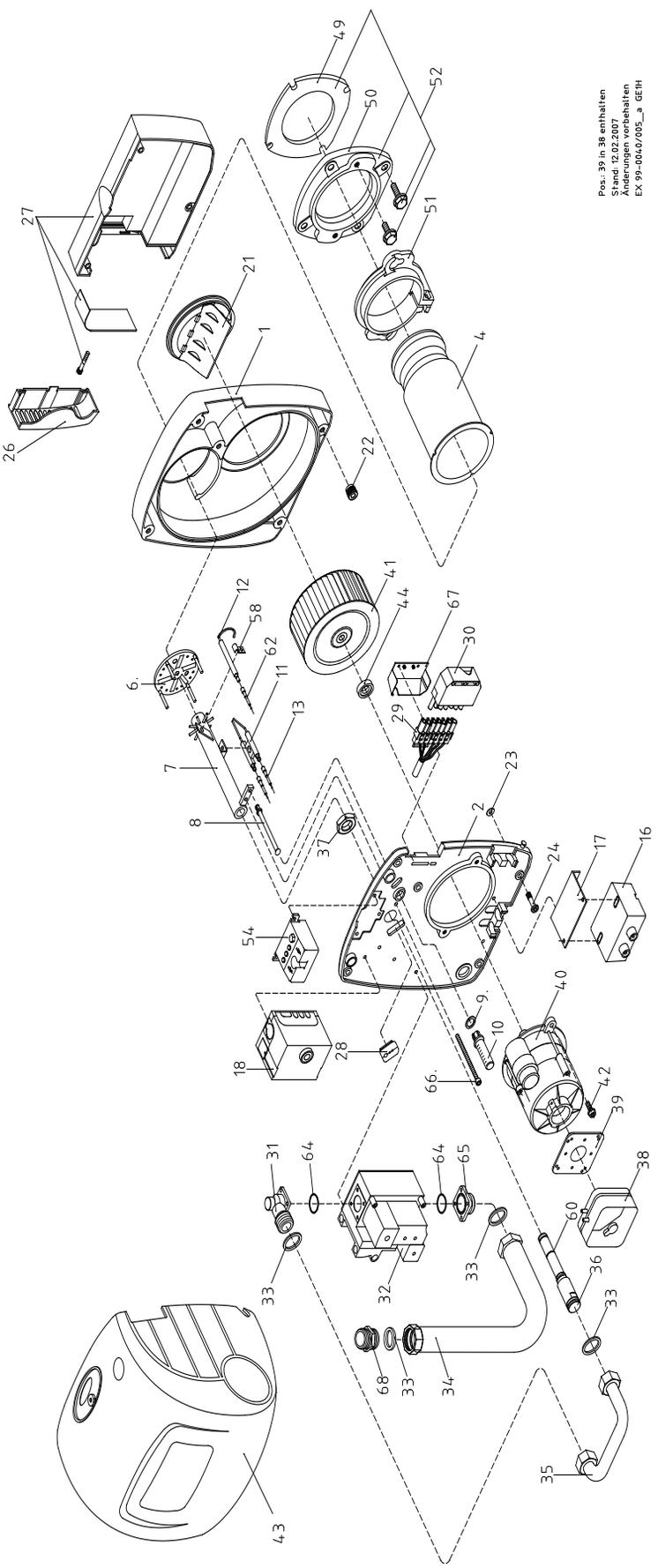

Gas-Gebläsebrenner GE 1 H

Ersatzteile Gas-Gebläsebrenner GE 1 H

Pos.	GE 1.40 HN-0061	GE 1.40 HF-0062	GE 1.65 HN-0063	GE 1.65 HN-0064	Beschreibung	Sachnummer	Preis
1	1	1	1	1	Gehäuse vollständig	95.21110-0071	**96,00 €**
2	1	1	1	1	Gehäusedeckel GE H kompl.	95.31012-0009	**51,00 €**
4	1	1	1	1	Brennerrohr	95.32040-0033	**100,00 €**
6	1	1	-	-	Stauscheibe GE 1.40 H	95.32046-0063	**31,14 €**
6	-	-	1	1	Stauscheibe GE 1.65 H	95.32046-0064	**31,14 €**
7	1	-	-	-	Düsenrohr GE 1.40HN	95.32044-0079	**34,05 €**
7	-	1	-	1	Düsenrohr GE 1HF	95.32044-0081	**34,05 €**
7	-	-	1	-	Düsenrohr GE 1.65 HN	95.32044-0080	**34,05 €**
8	1	1	1	1	Stößel für B-Maßverstellung	95.32058-0002	**1,78 €**
10	1	1	1	1	Kappe mit Skala GE 1H	95.32058-0001	**16,52 €**
11	1	1	1	1	Zündelektrodenblock	95.34036-0022	**10,93 €**
12	1	1	1	1	Ionisationselektrode	95.34036-0023	**22,44 €**
13	2	2	2	2	Zündkabel mit Steckerhülsen, 500 mm	95.24200-0066	**13,95 €**
16	1	1	1	1	Zündtrafo EBI mit Kabel, elektronisch	95.95272-0020	**56,00 €**
17	1	1	1	1	Halteblech für Zündtrafo	95.31160-0004	**17,97 €**
18	1	1	1	1	Gasfeuerungsautomat LMG 21	95.95249-0033	**214,00 €**
18	1	1	1	1	Gasfeuerungsautomat LME 11	95.95249-0034	**189,00 €**
21	1	1	1	1	Lufteinlaufdüse	95.21117-0004	**23,68 €**
22	5	5	5	5	Einpresshalterung Rapier	95.21189-0015	**3,46 €**
23	5	5	5	5	Sicherungsscheibe	95.21189-0002	**1,11 €**
24	5	5	5	5	Verschlusszapfen Rapier 6x23 mm	95.21189-0019	**2,12 €**
26	1	1	1	1	Abdeckung für Schalldämpfer	95.21160-0052	**2,23 €**
27	1	1	1	1	Schalldämpfer kompl.	95.21116-0008	**24,56 €**
28	1	1	1	1	Kabeldurchführung	95.95120-0012	**4,03 €**
29	1	1	1	1	Buchse mit Kabel 7-polig	95.24200-0060	**11,05 €**
30	1	1	1	1	Gegenstecker (Kessel)	95.95216-0002	**10,60 €**
31	2	2	2	2	Flanschwinkel für Kombiblock CG 10	95.33232-0011	**16,52 €**
32	1	1	1	1	Kombiblock CG 10R70-D1T5AWVZ	95.33200-0030	**432,00 €**
33	4	4	4	4	Dichtring 17x24x2, Klingersil	95.99187-0017	**2,23 €**
34	1	1	1	1	Gasschlauch	95.33249-0003	**40,31 €**
35	1	1	1	1	Gasrohrbogen	95.32044-0083	**27,57 €**
36	1	1	1	1	Gasrohr GE 1 H	95.32044-0084	**51,00 €**
37	1	1	1	1	Sechskantmutter G ½“ flach	95.99196-0017	**3,56 €**
38	1	1	1	1	Luftdruckwächter LGW3-A1H	95.95247-0006	**88,00 €**
39	1	1	1	1	Anbauflansch Luftdruckwächter	95.21170-0003	**10,05 €**
40	1	1	1	1	E-Motor mit Kondensator, 70 W	95.95262-0028	**96,00 €**
40	1	1	1	1	Kondensator 3 myF, FHP 90W	95.95276-0013	**11,16 €**
41	1	1	1	1	Gebläserad, 133x42,4 mm	95.26229-0014	**16,74 €**
43	1	1	1	1	Brennerhaube GE 1H, kompl.	95.31111-0007	**62,00 €**

Gas-Gebläsebrenner GE 1 H

Ersatzteile Gas-Gebläsebrenner GE 1 H

Pos.	GE 1.40 HN-0061	GE 1.40 HF-0062	GE 1.65 HN-0063	GE 1.65 HN-0064	Beschreibung	Sachnummer	Preis
44	1	1	1	1	Distanzscheibe für Gebläserad	95.26299-0001	**3,12 €**
49	1	1	1	1	Brennerkopfdichtung	95.22287-0040	**4,46 €**
50	1	1	1	1	Kesselflansch	95.22232-0031	**12,17 €**
51	1	1	1	1	Brennerrohrflansch GE 1H	95.22232-0032	**13,84 €**
52	1	1	1	1	Kesselflansch kompl.	95.22232-0033	**26,46 €**
54	1	1	1	1	Lampenfeld	95.24300-0002	**20,44 €**
58	1	1	1	1	Schelle für Ionisationselektrode	95.99186-0001	**1,55 €**
60	2	2	2	2	O-Ring für Gasrohr	95.99287-0072	**1,44 €**
62	1	1	1	1	Ionisationskabel	95.34000-0006	**20,21 €**
64	2	2	2	2	O-Ring, 21,89x2,62 für Flansch	95.99287-0067	**1,55 €**
65	1	1	1	1	Flansch für Kombiblock CG 10	95.33232-0010	**5,47 €**
66	1	1	1	1	Zylinderschraube, M 5x80	95.99194-0589	**3,56 €**
68	1	1	1	1	Doppelnippel, red., ¾“ x ½“	95.99185-0045	**3,46 €**
o.A.	1	1	1	1	Varistor H05V-K; 0,5 mm²; sw, einseitig	95.95232-0002	**6,36 €**
o.A.	1	1	1	1	Auslesekopf f. LMO,LMG,DKO....	95.95215-0088	**667,00 €**
o.A.	1	1	1	1	Druckmessnippel Rp ⅛“	95.37100-0005	**2,23 €**
o.A.	1	1	1	1	Adaptersockel KF 8872	95.95215-0072	**221,00 €**

Gas-Gebläsebrenner GE 1.100 H

Ersatzteilzeichnung Gas-Gebläsebrenner GE 1.100 H

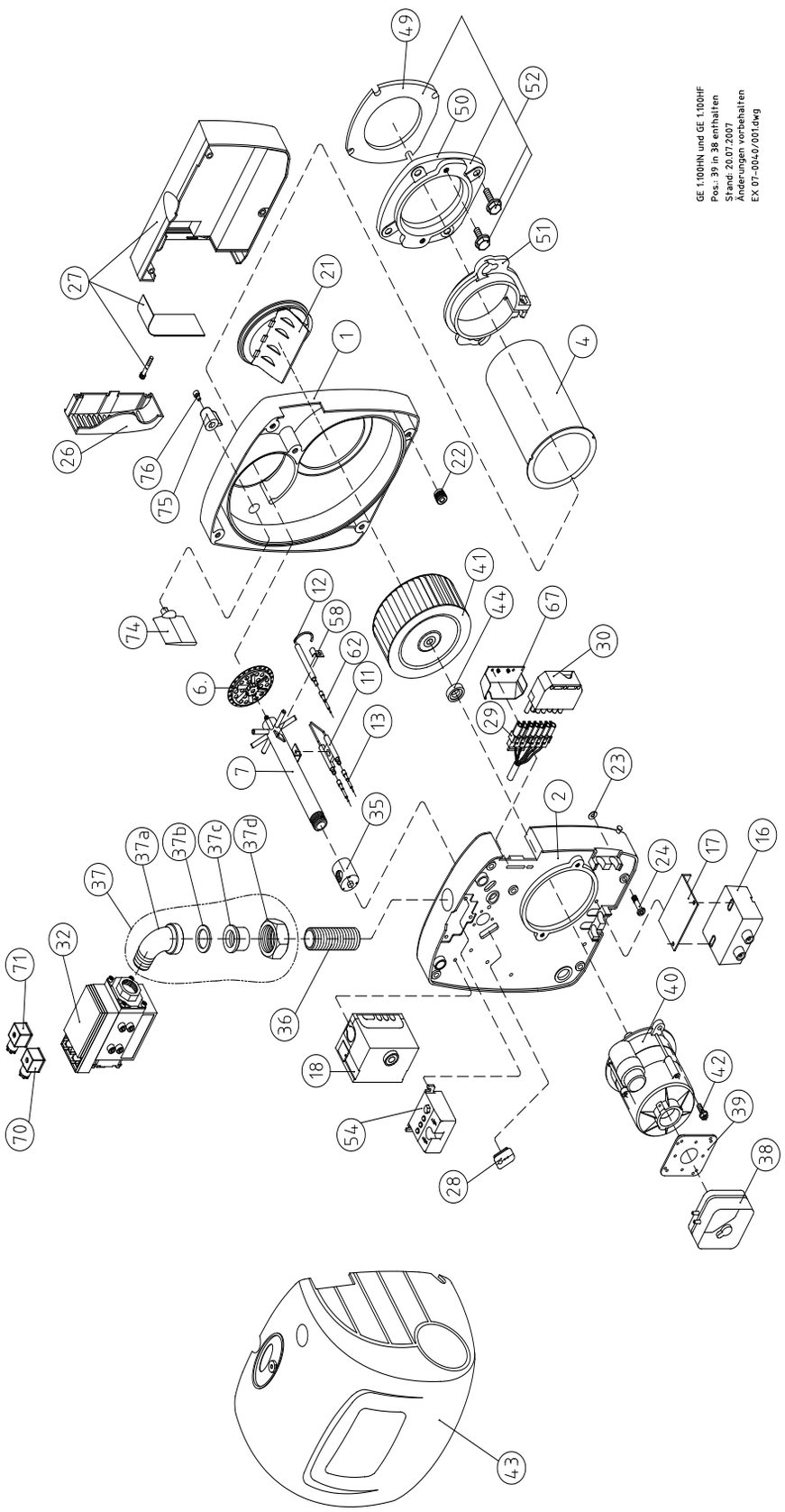

Ersatzteile Gas-Gebläsebrenner GE 1.100 H

Pos.	GE 1.100 HN-0130	GE 1.100 HF-0131	Beschreibung	Sachnummer	Preis
1	1	1	Gehäuse vollständig	95.21110-0074	**29,92 €**
2	1	1	Gehäusedeckel kompl.	95.31012-0011	**41,09 €**
4	1	1	Brennerrohr	95.32040-0035	**32,16 €**
6	1	1	Stauscheibe GE 1.100 H	95.32046-0077	**109,00 €**
7	1	-	Düsenrohr GE 1.100 HN	95.32044-0087	**22,10 €**
7	-	1	Düsenrohr GE 1.100 HF	95.32044-0089	**22,10 €**
11	1	1	Zündelektrodenblock	95.34036-0022	**10,93 €**
12	1	1	Ionisationselektrode	95.34036-2002	**22,44 €**
13	2	2	Zündkabel mit Steckerhülsen, 500 mm	95.24200-0066	**13,95 €**
16	1	1	Zündtrafo EBI mit Kabel, elektronisch	95.95272-0020	**56,00 €**
17	1	1	Halteblech für Zündtrafo	95.31160-0004	**17,97 €**
18	1	1	Gasfeuerungsautomat LME 11	95.95249-0034	**189,00 €**
21	1	1	Lufteinlaufdüse	95.21117-0005	**23,86 €**
22	5	5	Einpresshalterung Rapier	95.21189-0015	**3,46 €**
23	5	5	Sicherungsscheibe	95.21189-0002	**1,11 €**
24	5	5	Verschlusszapfen Rapier 6x43 mm	95.21189-0018	**2,45 €**
26	1	1	Abdeckung für Schalldämpfer	95.21160-0052	**2,23 €**
27	1	1	Schalldämpfer kompl.	95.21116-0008	**24,56 €**
28	1	1	Kabeldurchführung	95.95120-0012	**4,03 €**
29	1	1	Buchse mit Kabel 7-polig	95.24200-0060	**11,05 €**
30	1	1	Gegenstecker (Kessel)	95.95216-0002	**10,60 €**
32	1	1	Gasarmatur CG 120	95.33200-0033	**556,00 €**
o.A.	1	1	Flanschset f. Gasarmatur CG120 Rp ½“ - Ausgangsseite	95.33232-0012	**92,00 €**
o.A.	1	1	Flanschset f. Gasarmatur CG120 Rp ¾“ -Eingangsseite	95.33232-0013	**92,00 €**
36	1	1	Rohrdoppelnippel 102-G1/2x70 Messing [ab 03.2008]	95.99185-0424	**14,18 €**
38	1	1	Luftdruckwächter LGW3-A1H	95.95247-0006	**88,00 €**
39	1	1	Anbauflansch Luftdruckwächter	95.21170-0003	**10,05 €**
40	1	1	E-Motor mit Kondensator, 90 W	95.95262-0025	**136,00 €**
40	1	1	Kondensator 4 myF, FHP 90W	95.95276-0014	**17,19 €**
41	1	1	Gebläserad 133x62,4 mm	95.26229-0016	**21,43 €**
43	1	1	Brennerhaube GE 1.100 H, kompl.	95.31111-0008	**20,99 €**
44	1	1	Distanzscheibe für Gebläserad	95.26299-0001	**3,12 €**
49	1	1	Brennerkopfdichtung	95.22287-0040	**4,46 €**
50	1	1	Kesselflansch	95.22232-0031	**12,17 €**
51	1	1	Brennerrohrflansch GE 1H	95.22232-0032	**13,84 €**
52	1	1	Kesselflansch kompl.	95.22232-0033	**26,46 €**
54	1	1	Lampenfeld	95.24300-0002	**20,44 €**
58	1	1	Schelle für Ionisationselektrode	95.99186-0001	**1,55 €**

Gas-Gebläsebrenner GE 1.100 H

Ersatzteile Gas-Gebläsebrenner GE 1.100 H

Pos.	GE 1.100 HN-0130	GE 1.100 HF-0131	Beschreibung	Sachnummer	Preis
62	1	1	Ionisationskabel	95.34000-0006	**20,21 €**
67	1	1	Kabelabdeckung 40 mm	95.21170-0007	**0,44 €**
74	1	1	Luftklappe GE 1.100 H	95.21118-0027	**8,71 €**
75	1	1	Stellknopf (für Luftklappe)	95.21170-0008	**3,23 €**
o.A.	1	1	Druckmessnippel Rp ⅛“	95.37100-0005	**2,23 €**
o.A.	1	1	Adaptersockel KF 8872	95.95215-0072	**221,00 €**

Ersatzteilzeichnung Gas-Gebläsebrenner GE 1.105 / GZ 1.105

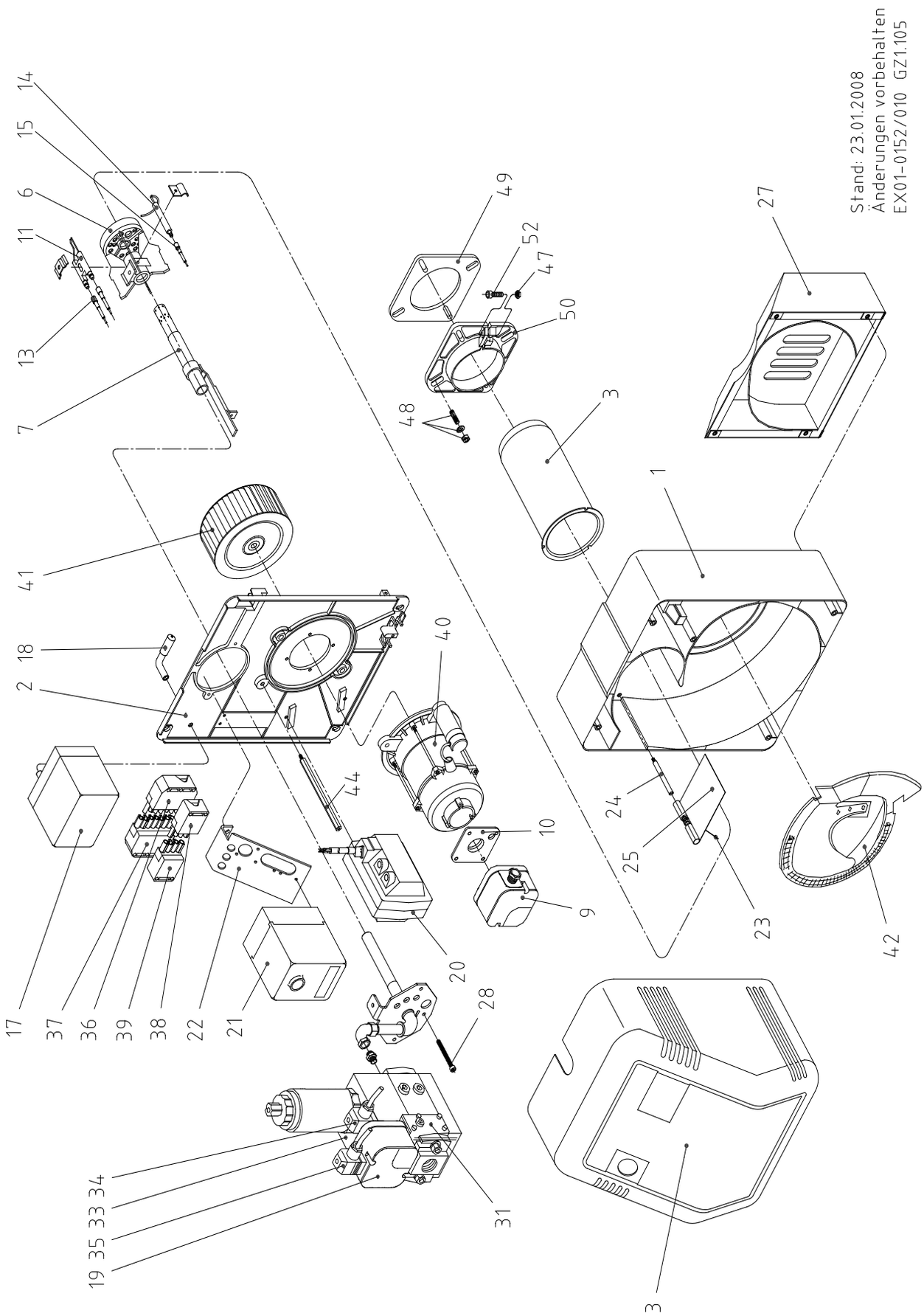

Gas-Gebläsebrenner GE 1.105 / GZ 1.105

Ersatzteile Gas-Gebläsebrenner GE 1.100 H

Pos.	GE 1.105	GE 1.105	GZ 1.105	GZ 1.105	Beschreibung	Sachnummer	Preis
1	1	1	1	1	Brennergehäuse	95.31110-0001	**55,00 €**
2	1	1	1	1	Gehäusedeckel	95.31012-0010	**29,70 €**
3	1	1	1	1	Brennerrohr	95.32040-0034	**72,00 €**
6	1	1	1	1	Stauscheibe	95.32046-0076	**126,00 €**
7	1	-	1	-	Düsenrohr Erdgas	95.32044-0085	**101,00 €**
7	-	1	-	1	Düsenrohr Flüssiggas	95.32044-0086	**101,00 €**
9	1	1	1	1	Luftdruckwächter DL5E-130 Z, KS 0,8 mbar	95.95247-0014	**69,00 €**
10	1	1	1	1	Anbauflansch Luftdruckwächter	95.21170-0003	**10,05 €**
11	1	1	1	1	Zündelektrodenblock	95.34036-0024	**15,74 €**
13	2	2	2	2	Zündkabel mit Stecker, 4/6 mm; 550 mm lang	95.24200-1003	**8,03 €**
14	1	1	1	1	Ionisationselektrode	95.34036-0021	**10,05 €**
15	1	1	1	1	Ionisationskabel	95.34000-0025	**8,03 €**
17	-	-	1	1	Stellmotor LKS 120-10	95.95263-0003	**266,00 €**
18	-	-	1	1	Hebel für Luftklappe kompl.	95.21174-1008	**19,87 €**
19	1	1	1	1	Gasdruckwächter, 5-50 mbar	95.95247-0013	**87,00 €**
20	1	1	1	1	Zündtrafo m. Kabel	95.95272-0018	**56,00 €**
21	1	1	1	1	Gasfeuerungsautomat MMI 810	95.95249-0017	**212,00 €**
22	1	1	1	1	Konsole Feuerungsautomat	95.21160-0054	**6,14 €**
23	-	-	1	1	Feder für Luftklappe	95.21171-0007	**2,90 €**
24	1	1	1	1	Luftklappenachse	95.21176-0001	**1,11 €**
25	1	1	1	1	Luftklappe	95.21118-0026	**3,12 €**
27	1	1	1	1	Ansaugschalldämpfer	95.21116-0009	**44,77 €**
28	1	1	1	1	Verstellschraube		**auf Anfrage**
31	1	1	1	1	Doppelfiltereinsatz f. Kombiblock MB-DLE 405/407; Drungs	95.91340-0009	**32,16 €**
33	1	1	-	-	Gas-Kompaktarmatur, einstufig	95.33200-0032	**645,00 €**
33	-	-	1	1	Gas-Kompaktarmatur, zweistufig	95.33200-1006	**672,00 €**
34	1	1	-	-	Stecker mit Kabel, einstufig	95.34000-0012	**11,39 €**
34	-	-	1	1	Stecker mit Kabel, zweistufig	95.34000-0014	**11,39 €**
35	1	1	1	1	Stecker mit Kabel, Gasdruckwächter	95.34000-0013	**11,39 €**
36	1	1	1	1	Buchse m. Kabel, 7-pol.	95.24200-0064	**5,35 €**
37	1	1	1	1	Gegenstecker, 7-pol.	95.95216-0002	**10,60 €**
39	-	-	1	1	Gegenstecker, 4-pol.	95.95112-0040	**6,24 €**
40	1	1	1	1	E-Motor m. Kondensator 90 W	95.95262-0030	**126,00 €**
41	1	1	1	1	Gebläserad	95.26229-0031	**17,08 €**
42	1	1	1	1	Lufteinlaufdüse	95.21117-0006	**10,26 €**
43	1	1	1	1	Brennerhaube	95.31111-0006	**75,00 €**
44	1	1	1	1	Distanzstück für Haube	95.21199-0015	**1,88 €**
47	1	1	1	1	Sechskantmutter M 8	95.99196-0008	**1,23 €**
48	1	1	1	1	Satz Brennerbefestigung	95.90100-0047	**2,56 €**
49	1	1	1	1	Brennerkopfdichtung	95.22287-0044	**5,69 €**
50	1	1	1	1	Klemmflansch	95.22232-0035	**12,71 €**
52	1	1	1	1	Zylinderschraube M 8x25	95.99194-0825	**1,44 €**

Ersatzteilzeichnung Gas-Gebläsebrenner GZ 2

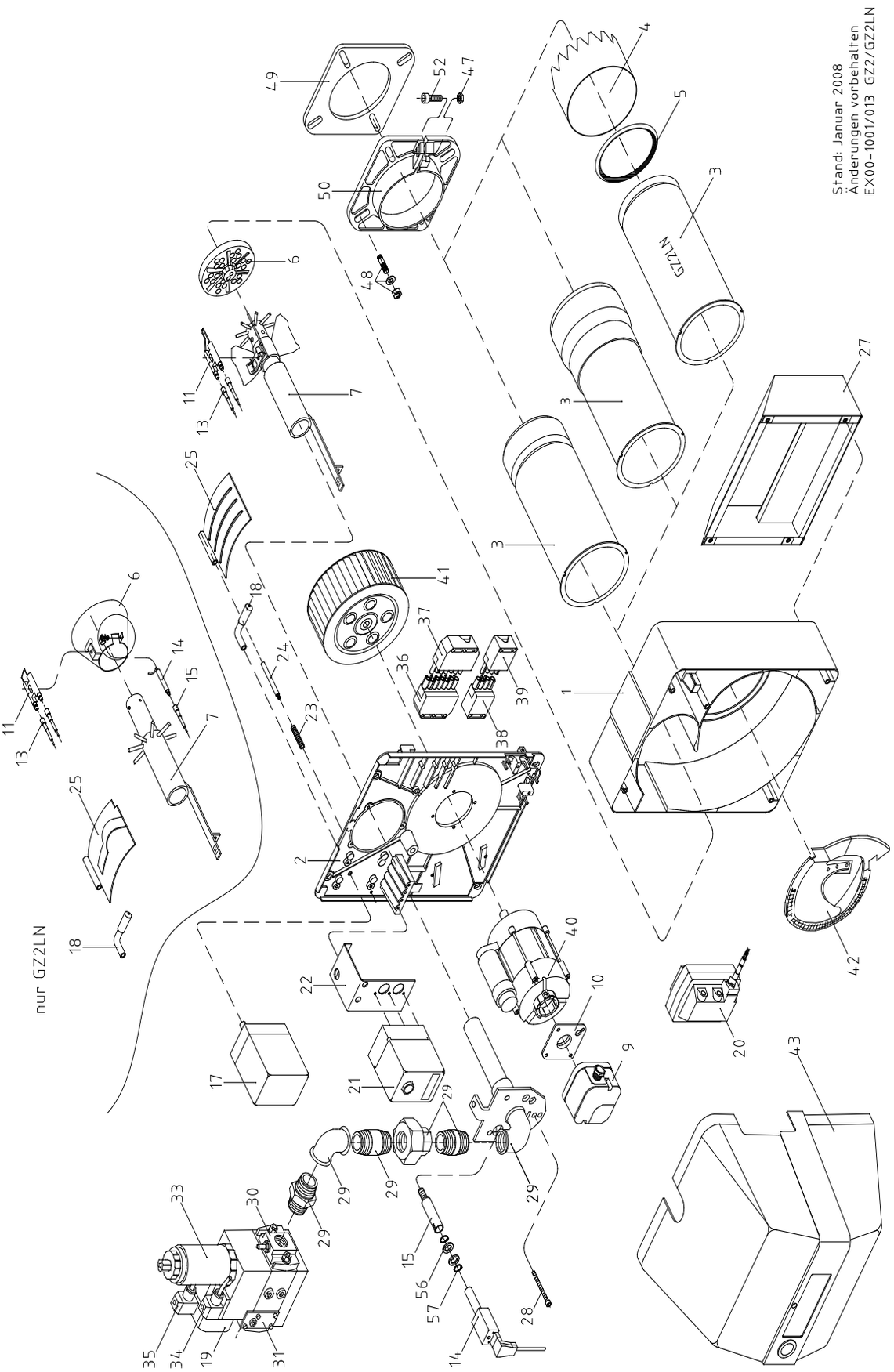

Gas-Gebläsebrenner GZ 2

Ersatzteile Gas-Gebläsebrenner GZ 2

Pos.	GZ 2.1N-1001 GZ 2.1N-1005	GZ 2.1F-1008 GZ 2.1F-1010	GZ 2.2N-1002 GZ 2.2N-2015	GZ 2.2F-1018 GZ 2.2F-1020	GZ 2.1LN-2101 GZ 2.1LN-2105	Beschreibung	Sachnummer	Preis
1	1	1	1	1	1	Brennergehäuse	95.21110-1001	**87,00 €**
2	1	1	1	1	1	Gehäusedeckel	95.21112-1001	**61,00 €**
3	1	1	-	-	-	Brennerrohr	95.22240-1001	**58,00 €**
3	-	-	1	1	-	Brennerrohr mit Kopf	95.22240-1003	**136,00 €**
3	-	-	-	-	1	Brennerrohr GZ 2.1LN	95.32040-2001	**147,00 €**
4	-	-	-	-	1	Brennerrohrkopf GZ 2.1LN	95.32040-2002	**49,01 €**
5	-	-	-	-	1	Rundschnurring GZ 2LN,	95.32087-2001	**20,21 €**
6	1	1	-	-	-	Stauscheibe	95.32046-1005	**126,00 €**
6	-	-	1	1	-	Stauscheibe	95.32046-1006	**147,00 €**
6	-	-	-	-	1	Stauscheibe GZ 2.1 LN	95.32046-2001	**58,00 €**
7	1	-	-	-	-	Düsenrohr mit Stauscheibe GZ 2.1N	95.32044-1009	**355,00 €**
7	-	1	-	-	-	Düsenrohr mit Stauscheibe GZ 2.1F	95.32044-1013	**355,00 €**
7	-	-	1	-	-	Düsenrohr mit Stauscheibe GZ 2.2 N	95.32044-1008	**355,00 €**
7	-	-	-	1	-	Düsenrohr mit Stauscheibe GZ 2.2F	95.32044-1010	**355,00 €**
7	-	-	-	-	1	Düsenrohr GZ 2.1LN	95.32044-2001	**187,00 €**
9	1	1	1	1	1	Luftdruckwächter LGW3-A1H	95.95247-0006	**88,00 €**
9	1	1	1	1	-	Luftdruckwächter DL5E-130 Z KS 0,8 mbar, GZ 2	95.95247-0014	**69,00 €**
10	1	1	1	1	1	Anbauflansch Luftdruckwächter	95.21170-0003	**10,05 €**
11	1	1	1	1	-	Zündelektrodenblock GZ 2	95.34036-1018	**17,52 €**
11	-	-	-	-	1	Zündelektrodenblock	95.34036-2001	**11,39 €**
13	2	2	2	2	2	Zündkabel mit Stecker	95.24200-1003	**8,03 €**
14	1	1	1	1	-	Infrarot-Überwachung IRD 1020	95.95214-0049	**159,00 €**
14	1	1	1	1	-	Umbausatz Infrarot IRD 1020	95.95214-0050	**170,00 €**
14	1	1	1	1	-	Ionisationselektrode GZ 2	95.34036-2003	**14,39 €**
14	-	-	-	-	1	Ionisationselektrode GZ 2.1LN	95.34036-2002	**22,44 €**
15	1	1	1	1	-	Magnethalter M 93	95.95215-0046	**7,13 €**
15	1	1	1	1	-	Ionisationskabel GZ 2	95.34000-2005	**6,81 €**
15	-	-	-	-	1	Ionisationskabel	95.34000-2002	**12,06 €**
17	1	1	1	1	-	Stellmotor LKS 120 [bis 04.1993]	95.95263-0003	**266,00 €**
17	1	1	1	1	1	Stellmotor LKS 130 [ab 04.1993]	95.95263-0006	**266,00 €**
18	1	1	1	1	1	Hebel für Luftklappe kompl.	95.21174-1008	**19,87 €**
19	1	1	1	1	1	Gasdruckwächter GW50-A2	95.95247-0011	**202,00 €**
20	1	1	1	1	1	Umbausatz Zündtrafo auf EBI; [ab 09/2011]	95.90100-0066	**56,00 €**
21	1	1	1	1	-	Gasfeuerungsautomat MMI 810	95.95249-0017	**212,00 €**
21	-	-	-	-	1	Gasfeuerungsautomat MMI 813	95.95249-0031	**292,00 €**
22	1	1	1	1	1	Konsole für Ölfeuerungsautomat	95.21160-1058	**19,31 €**
23	1	1	1	1	1	Feder für Luftklappe	95.21171-1001	**5,57 €**
24	1	1	1	1	1	Luftklappenachse DZ 2	95.21176-1003	**3,90 €**
25	1	1	1	1	-	Luftklappe DZ 2	95.21118-1005	**11,39 €**
25	-	-	-	-	1	Luftklappe GZ 2.1LN	95.31118-2001	**23,22 €**
27	1	1	1	1	1	Ansaugschalldämpfer kompl.	95.21116-1003	**96,00 €**

Ersatzteile Gas-Gebläsebrenner GZ 2

Pos.	GZ 2.1N-1001 GZ 2.1N-1005	GZ 2.1F-1008 GZ 2.1F-1010	GZ 2.2N-1002 GZ 2.2N-2015	GZ 2.2F-1018 GZ 2.2F-1020	GZ 2.1LN-2101 GZ 2.1LN-2105	Beschreibung	Sachnummer	Preis
28	1	1	1	1	1	Zylinderschraube, M 5x60	95.99194-0569	**3,69 €**
29	1	1	1	1	1	Gasrohr mit Flanschdeckel	95.32044-2002	**187,00 €**
30	1	1	1	1	1	Flansch für Kombiblock	95.33232-0005	**22,44 €**
31	1	1	1	1	1	Winkelverschraubung o. Dicht. Rp 1“	95.99185-0062	**18,09 €**
31	1	1	1	1	1	Dichtung für Winkel Rp 1“	95.99187-0005	**2,12 €**
32	1	1	1	1	1	Doppelnippel Rp 1“	95.99185-0011	**4,03 €**
33	1	1	-	1	-	Kombiblock MB-ZRDLE 410	95.33200-1013	**1.074,00 €**
33	-	-	1	-	1	Kombiblock MB-ZRDLE 412	95.33200-1014	**1.144,00 €**
33	1	1	1	1	1	Dichtheitskontrolle VPS 504	95.33200-1015	**667,00 €**
33	-	1	-	1	-	Reglerblockierungs-Set	95.33200-1012	**37,52 €**
33	1	1	1	1	1	Doppelfiltereinsatz für Kombiblock MB-DLE 410 / 412, Dungs	95.91340-0010	**64,27 €**
34	1	1	1	1	1	Stecker mit Kabel	95.34000-0012	**11,39 €**
35	1	1	1	1	1	Stecker mit Kabel	95.34000-0013	**11,39 €**
36	1	1	1	1	1	Buchse mit Kabel, 7-polig	95.24200-1008	**21,43 €**
37	1	1	1	1	1	Gegenstecker (Kessel)	95.95216-0002	**10,60 €**
38	1	1	1	1	1	Buchse mit Kabel, 4-polig	95.24200-1010	**14,96 €**
39	1	1	1	1	1	Steckerteil, grün, kompl.	95.95112-0040	**6,24 €**
40	1	1	1	1	1	E-Motor mit Kondensator, 180 W	95.95262-0019	**199,00 €**
41	1	1	1	1	1	Gebläserad, 160x69 mm	95.26229-0030	**31,82 €**
42	1	1	1	1	1	Lufteinlaufdüse	95.21117-1007	**28,59 €**
43	1	1	1	1	1	Brennerhaube GZ 2, saphirblau	95.31111-1007	**69,00 €**
44	1	1	1	1	1	Distanzstück für Haube	95.21199-1003	**7,70 €**
47	1	1	1	1	1	Sechskantmutter, M 8	95.99196-0008	**1,23 €**
48	1	1	1	1	1	Satz Brennerbefestigung	95.90100-1001	**2,67 €**
49	1	1	1	1	1	Brennerkopfdichtung	95.22287-1005	**5,57 €**
50	1	1	1	1	1	Klemmflansch RE/RZ/DZ/GZ 2	95.22232-1001	**23,34 €**
52	1	1	1	1	1	Zylinderschraube, M 8x25	95.99194-0825	**1,44 €**
56	2	2	2	2	-	Ringmagnet für IRD 1020	95.95215-0045	**7,36 €**
57	2	2	2	2	-	Sicherungsring, 17x1	95.99197-0009	**1,34 €**

Gas-Gebläsebrenner GZ 3.0

Ersatzteilzeichnung Gas-Gebläsebrenner GZ 3.0

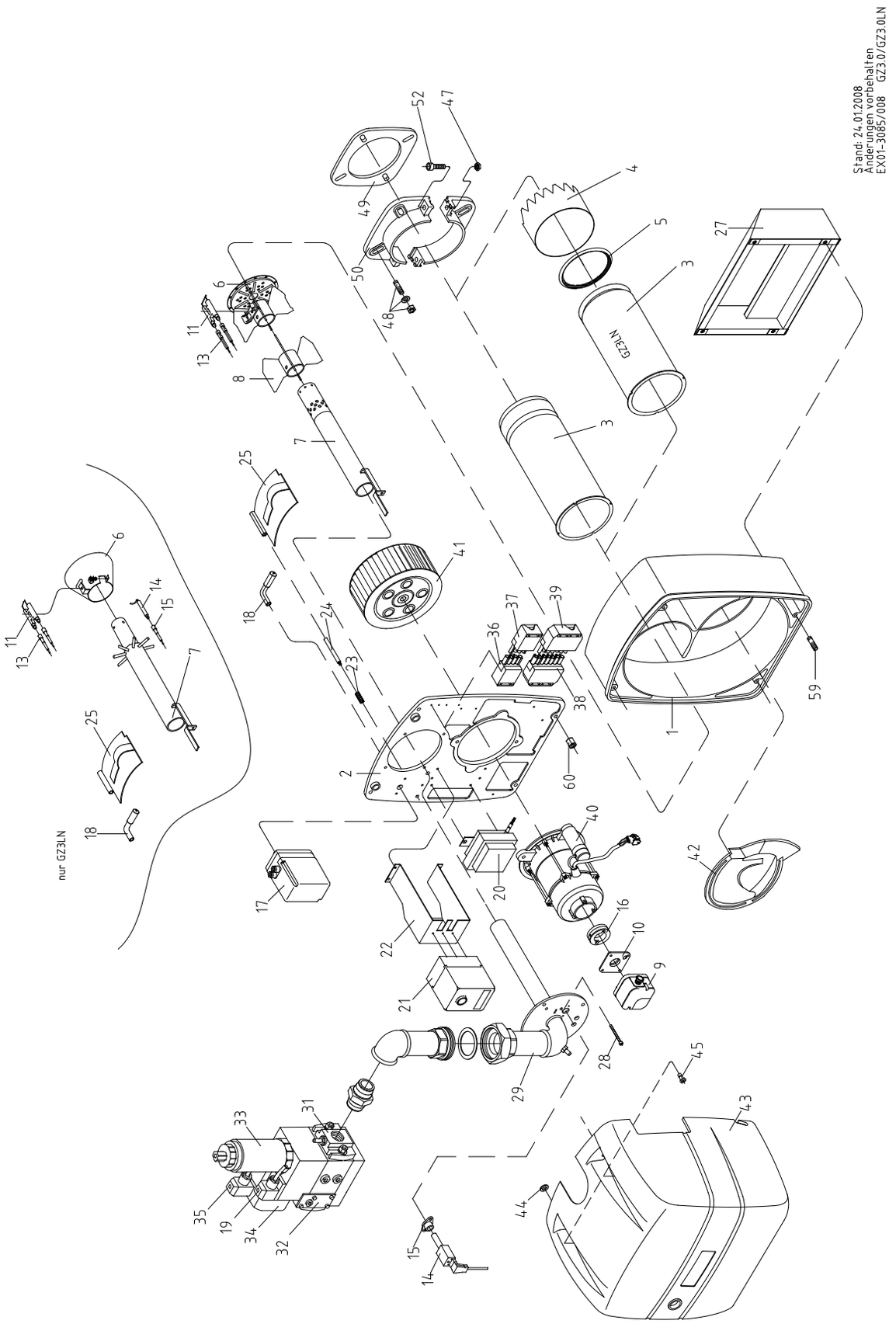

Ersatzteile Gas-Gebläsebrenner GZ 3.0

Pos.	GZ 3.0-3085	GZ 3.0-3087	Beschreibung	Sachnummer	Preis
1	1	1	Brennergehäuse	95.21110-3003	**389,00 €**
2	1	1	Gehäusedeckel	95.21112-3009	**199,00 €**
3	1	1	Brennerrohr DZ 3.0/GZ 3.0	95.22240-3035	**147,00 €**
3	-	-	Brennerrohr GZ 3.0LN	95.32040-3007	**187,00 €**
4	-	-	Brennerrohrkopf GZ 3.0LN	95.32040-3008	**98,00 €**
5	-	-	Rundschnurring für GZ 3.0 LN, 121x9,5 mm	95.32087-3001	**38,18 €**
6	1	1	Stauscheibe mit Elektrodenblock	95.32046-3015	**195,00 €**
6	-	-	Stauscheibe GZ 3.0 LN	95.32046-3010	**170,00 €**
7	1	1	Düsenrohr GZ 3.0	95.32044-3003	**266,00 €**
7	-	-	Düsenrohr GZ 3.0 LN	95.32044-3023	**494,00 €**
8	1	1	Luftleitstern 0 Grd	95.31160-3001	**58,00 €**
9	1	1	Luftdruckwächter GW 50-A2	95.95247-0010	**136,00 €**
10	1	1	Anbauflansch Luftdruckwächter	95.21170-0003	**10,05 €**
11	1	1	Zündelektrodenblock GZ 3.0	95.34036-3000	**17,52 €**
11	-	-	Zündelektrodenblock GZ 3.0 LN	95.34036-2001	**11,39 €**
13	2	2	Zündkabel	95.24200-3001	**9,04 €**
13	-	-	Zündkabel mit Stecker, 800 mm	95.24200-3005	**10,60 €**
14	1	1	Umbausatz Infrarot IRD 1020	95.95214-0050	**170,00 €**
14	1	1	Infrarot-Überwachung IRD 1020	95.95214-0049	**159,00 €**
14	-	-	Ionisationselektrode GZ 3.0 LN	95.34036-2002	**22,44 €**
14	1	1	Ionisationselektrode	95.34036-3001	**28,92 €**
15	1	1	Magnethalter M 93	95.95215-0046	**7,13 €**
15	-	-	Ionisationskabel 750 mm, GZ 3.0 LN	95.34000-2002	**12,06 €**
15	1	1	Zünd- und Ionisationskabel, 1000 mm	95.24200-3001	**9,04 €**
17	-	-	Stellmotor SQN 31.111	95.95263-0004	**355,00 €**
17	1	1	Stellmotor LKS 160-52	95.95263-0007	**499,00 €**
18	1	1	Hebel für Luftklappe, kompl.	95.21174-3002	**23,68 €**
20	1	1	Zündtrafo ZM 20/12-717	95.95272-0012	**136,00 €**
20	-	-	Umbausatz Zündtrafo auf EBI; [ab 09/2011]	95.90100-0066	**56,00 €**
21	1	1	Gasfeuerungsautomat MMI 810	95.95249-0017	**212,00 €**
21	-	-	Gasfeuerungsautomat MMI 813	95.95249-0031	**292,00 €**
22	1	1	Konsole für Feuerungsautomat	95.21160-3020	**35,06 €**
23	1	1	Feder für Luftklappe	95.21171-3001	**7,36 €**
24	1	1	Luftklappenachse DZ 3	95.21176-3001	**7,70 €**
25	-	-	Luftklappe	95.21118-3001	**25,46 €**
25	1	1	Luftklappe	95.21118-3002	**25,46 €**
27	-	-	Schalldämpfer	95.21116-3001	**147,00 €**
27	1	1	Schalldämpfer kompl.	95.21116-3003	**147,00 €**
31	2	2	Flansch für Kombiblock	95.33232-0007	**22,44 €**
31	-	-	Flansch für Kombiblock, Rp 1½“, mit Messnippel	95.33232-0009	**41,53 €**
33	1	1	Kombiblock MB-ZRDLE 412	95.33200-1014	**1.144,00 €**
33	-	1	Dichtheitskontrolle VPS 504	95.33200-1015	**667,00 €**

Gas-Gebläsebrenner GZ 3.0

Ersatzteile Gas-Gebläsebrenner GZ 3.0

Pos.	GZ 3.0-3085	GZ 3.0-3087	Beschreibung	Sachnummer	Preis
33	1	1	Doppelfiltereinsatz für Kombiblock MB-DLE 410 / 412, Dungs	95.91340-0010	**64,27 €**
33	-	-	Kombiblock MB-ZRDLE 415, Rp 1½“ für GZ 3.0 LN	95.33200-1016	**1.409,00 €**
34	1	1	Gasdruckwächter GW 50-A2	95.95247-0011	**202,00 €**
37	1	1	Steckerteil, grün, kompl.	95.95112-0040	**6,24 €**
39	1	1	Gegenstecker (Kessel)	95.95216-0002	**10,60 €**
40	1	1	E-Motor mit Kondensator, 450 W	95.95262-0013	**326,00 €**
41	1	1	Gebläserad, 220x82 mm	95.26229-3002	**69,00 €**
42	1	1	Lufteinlaufdüse	95.21117-3002	**80,00 €**
43	-	-	Distanzstück für Haube DZ 3	95.21199-3006	**14,39 €**
43	-	-	Drucktaster	95.21100-0013	**3,12 €**
43	1	1	Brennerhaube	95.31111-3003	**149,00 €**
44	2	2	Sicherungsscheibe	95.21189-0002	**1,11 €**
45	2	2	Verschlusszapfen	95.21189-0003	**2,45 €**
48	1	1	Satz Brennerbefestigung	95.90100-3001	**3,12 €**
49	-	-	Brennerkopfdichtung	95.22287-3008	**27,01 €**
49	1	1	Brennerkopfdichtung	95.22287-3010	**27,01 €**
50	-	-	Klemmflansch	95.22232-3001	**58,00 €**
50	1	1	Klemmflansch-Satz	95.22232-3003	**72,00 €**
53	-	-	Passbuchse für Ölpumpe	95.26299-3001	**6,14 €**
60	4	4	Sechskantmutter, M 8	95.99196-0096	**1,55 €**

Ersatzteilzeichnung Gas-Gebläsebrenner GZ 3.1 - GZ 3.3

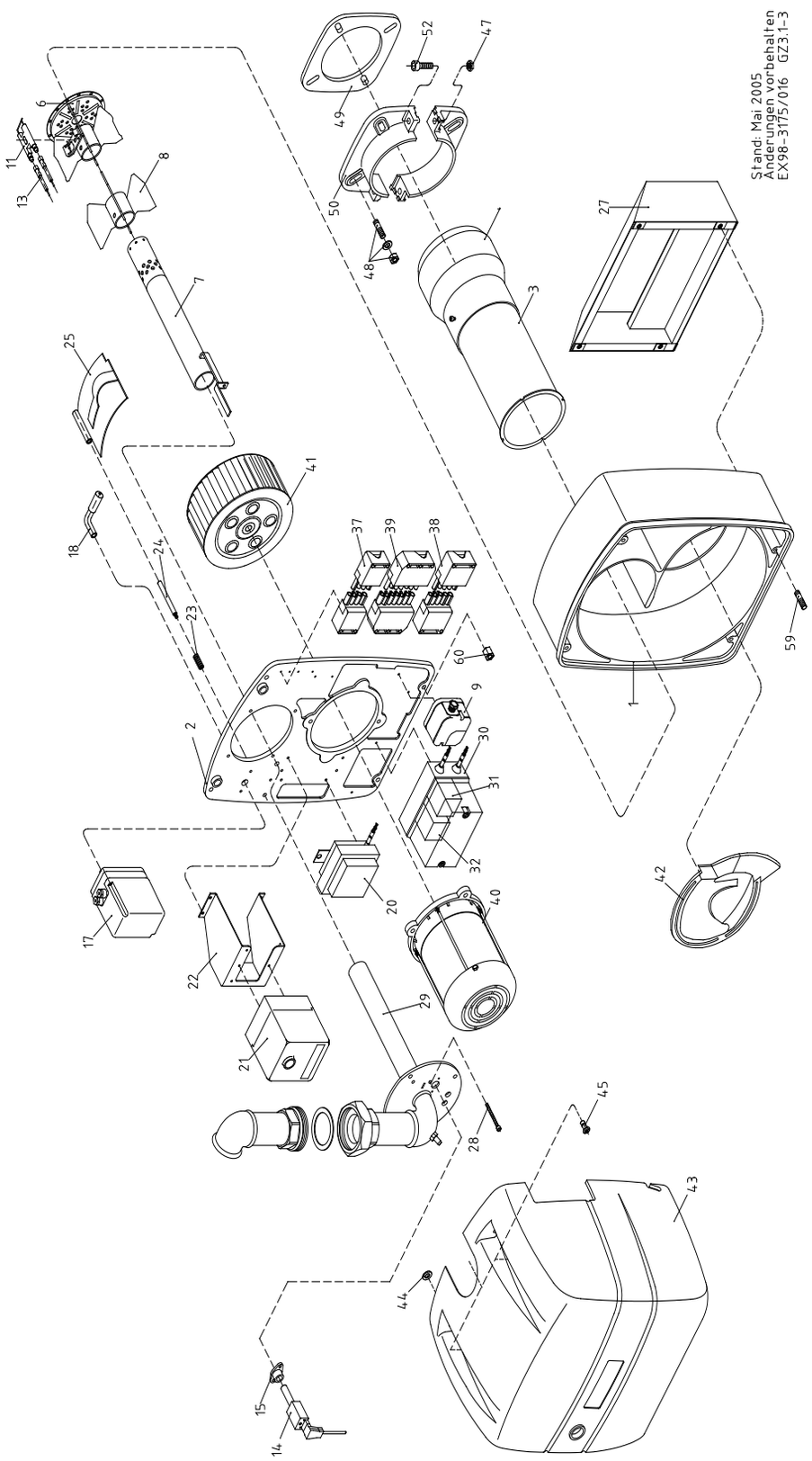

Gas-Gebläsebrenner GZ 4.1 / GZ 4.2

Ersatzteilzeichnung Gas-Gebläsebrenner GZ 4.1 / GZ 4.2

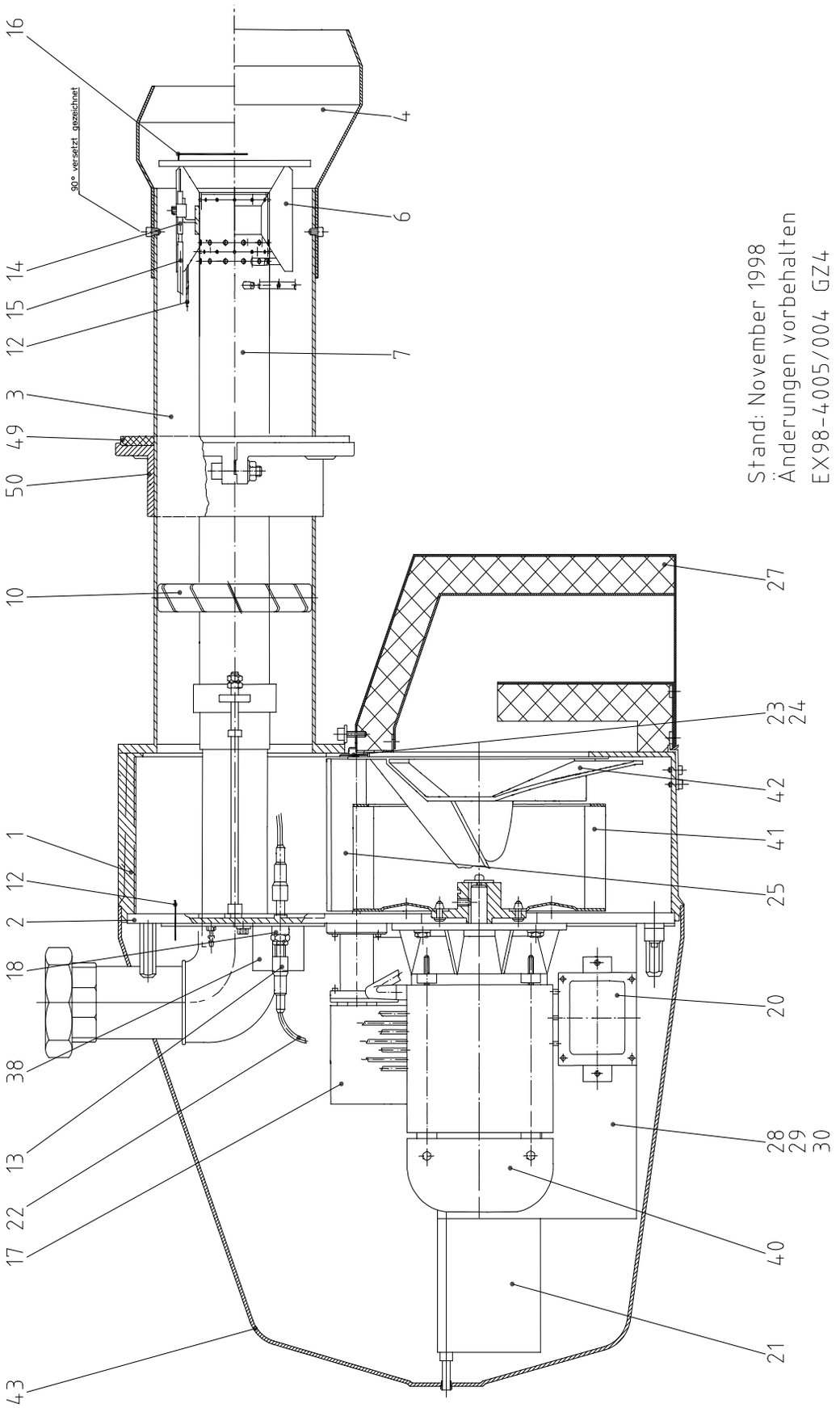

Ersatzteile Gas-Gebläsebrenner GZ 4.1 / GZ 4.2

Pos.	GZ 4.1-	GZ 4.2-	GZ 4.1-	GZ 4.2-	Beschreibung	Sachnummer	Preis
1	1	1	1	1	Brennergehäuse	95.21110-4000	**1.058,00 €**
2	1	1	1	1	Gehäusedeckel	95.21112-4002	**483,00 €**
3	1	1	1	1	Brennerrohr	95.22240-4046	**411,00 €**
4	1	-	1	-	Brennerrohrkopf GZ 4.1	95.22240-4048	**442,00 €**
4	-	1	-	1	Brennerrohrkopf GZ 4.2	95.32040-4002	**483,00 €**
6	1	1	1	1	Stauscheibe mit Elektrodenblock	95.32046-4003	**270,00 €**
7	1	-	-	-	Düsenrohr Erdgas GZ 4.1	95.32044-4001	**248,00 €**
7	-	1	-	-	Düsenrohr Erdgas GZ 4.2	95.32044-4002	**338,00 €**
7	-	-	1	-	Düsenrohr Flüssiggas GZ 4.1F	95.32044-4004	**248,00 €**
7	-	-	-	1	Düsenrohr Flüssiggas GZ 4.2F	95.32044-4005	**248,00 €**
10	1	1	1	1	Luftleiteinrichtung	95.31160-4001	**87,00 €**
12	1	1	1	1	Ionisationskabel mit Stecker	95.34000-4001	**21,89 €**
13	4	4	4	4	Kerzenstecker 6,5 mm	95.95112-0060	**8,59 €**
14	1	1	1	1	Zündelektrodenblock	95.34036-4001	**16,18 €**
15	2	2	2	2	Zündkabel mit Stecker	95.24200-4003	**14,39 €**
16	1	1	1	1	Ionisationselektrode gebogen	95.34036-4003	**27,69 €**
17	1	1	1	1	Stellmotor LKS 160-50	95.95263-0008	**449,00 €**
18	2	2	2	2	Zündkabeltrenner	95.24200-4001	**39,19 €**
20	1	1	1	1	Zündtrafo ZM 20/12-717	95.95272-0012	**136,00 €**
21	1	1	1	1	Gasfeuerungsautomat TMG 740-3	95.95249-0019	**705,00 €**
22	2	2	2	2	Zündkabel mit Stecker	95.24200-4002	**15,41 €**
24	1	1	1	1	Luftklappenachse	95.21176-4001	**10,71 €**
25	1	1	1	1	Luftklappe	95.21118-4001	**82,00 €**
27	1	1	1	1	Ansaugschalldämpfer	95.21116-4001	**613,00 €**
28	1	1	1	1	Leistungsschütz DIL00 M-11 bzw. DILM 17-10 (KM)	95.95244-0009	**73,00 €**
28	1	1	1	1	Hilfsschalter 3RH19 11-1FA11 (Si)	95.95244-4002	**13,84 €**
28	1	1	1	1	Leistungsschütz 3RT1016-1AP01 (Si)	95.95244-3001	**65,00 €**
30	1	1	1	1	Bimetall-Relais ZOO-10 (KM)	95.95248-0007	**90,00 €**
30	1	1	1	1	Bimetall-Relais 3RU, 5,5-8,0 A (Si)	95.95248-4001	**69,00 €**
34	1	1	1	1	Gasdruckwächter GW50-A4	95.95247-0012	**72,00 €**
38	1	1	1	1	Luftdruckwächter GW50-A2	95.95247-0010	**136,00 €**
40	1	1	1	1	E-Motor, 3,0 kW	95.95262-0017	**556,00 €**
41	1	1	1	1	Gebläserad, D=290 mm	95.26229-4002	**442,00 €**
42	1	1	1	1	Lufteinlaufdüse	95.21117-4002	**103,00 €**
43	1	1	1	1	Brennerhaube GZ 4	95.31111-4001	**250,00 €**
49	1	1	1	1	Brennerkopfdichtung	95.22287-4010	**27,01 €**
50	1	1	1	1	Klemmflansch-Satz	95.22232-4002	**181,00 €**
o.A.	1	1	1	1	Steckerteil, grün, kompl.	95.95112-0040	**6,24 €**
o.A.	1	1	1	1	Steckerteil, schwarz, kompl.	95.95112-0044	**7013 €**
o.A.	1	1	1	1	Gegenstecker (Kessel)	95.95216-0002	**10,60 €**
o.A.	1	1	1	1	Buchsenteil; schwarz; kompl. Wieland; 5-polig	95.95112-0045	**9,04 €**

Gas-Armaturen

Gas-Armaturen

Gas-Armaturenstrecken Rp 1½“ / 2“ / DN 65 - DN 100

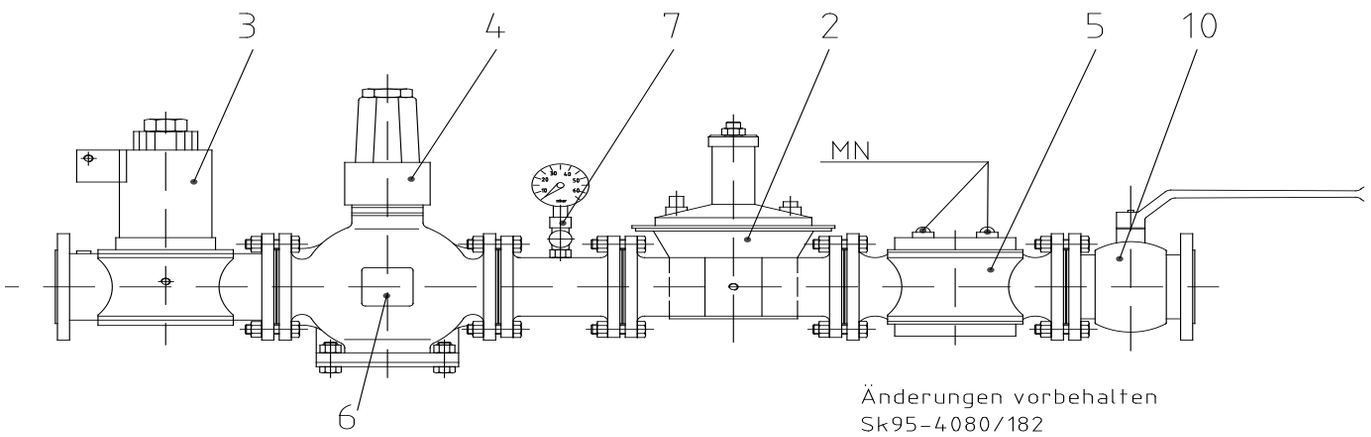

Pos.	Beschreibung	Sachnummer	Preis
2	Gasdruckregler DN 80	95.93200-0104	**1.810,00 €**
2	Gasdruckregler Rp 1 ½“	95.93200-0106	**432,00 €**
2	Gasdruckregler Rp 2“	95.93200-0108	**650,00 €**
2	Gasdruckregler DN 65	95.93200-0112	**1.338,00 €**
3	Gas-Magnetventil, MVD 215/5, Rp 1½“, Dungs	95.95277-0018	**661,00 €**
3	Gas-Magnetventil, MVD 520/5, Rp 2“, Dungs	95.95277-0020	**930,00 €**
3	Gas-Magnetventil, MVD 2065/5, DN 65, Dungs	95.95277-0022	**2.231,00 €**
3	Gas-Magnetventil, MVD 2080/5, DN 80, Dungs	95.95277-0023	**2.231,00 €**
4	Gas-Magnetventil, ZRLE 415/5, Rp 1½“, Dungs	95.95277-0019	**672,00 €**
4	Gas-Magnetventil, ZRLE 420/5, Rp 2“, Dungs	95.95277-0021	**1.393,00 €**
4	Gas-Motorventil, DN 65, SH-H	95.95277-0026	**5.145,00 €**
4	Gas-Motorventil, DN 80, SH-H	95.95277-0027	**5.939,00 €**
5	Gasfilter Rp 1½“	95.91300-0033	**195,00 €**
5	Gasfilter Rp 2“	95.91300-0034	**210,00 €**
5	Gasfilter DN 65	95.91300-0035	**684,00 €**
5	Gasfilter DN 80	95.91300-0036	**892,00 €**
6	Gasdruckwächter GW50-A4	95.95247-0012	**72,00 €**
7	Manometer mit Druckknopfhahn	95.93200-0090	**auf Anfrage**
10	Kugelhahn Rp 1½“	95.93200-0095	**87,00 €**
10	Kugelhahn DN 50 mit Schlüssel	95.93200-4002	**729,00 €**
10	Kugelhahn DN 65 mit Schlüssel	95.93200-4003	**auf Anfrage**
10	Kugelhahn DN 80 mit Schlüssel	95.93200-4004	**auf Anfrage**
o.A.	Druckknopfhahn für Manometer, Rp ½“	95.93200-0080	**38,40 €**
o.A.	Prüfbrenner PB 2, Erdgas, Rp ½“	95.93200-0085	**87,00 €**
o.A.	Dichtheitskontrolle VPS 504	95.33200-1015	**667,00 €**
o.A.	Dichtheitskontrolle VDK 200 A	95.33200-3010	**1.816,00 €**
o.A.	Flanschdichtung; Rp 2 ½“	95.99187-4001	**auf Anfrage**

Rp 1¼“ - Rp 2“

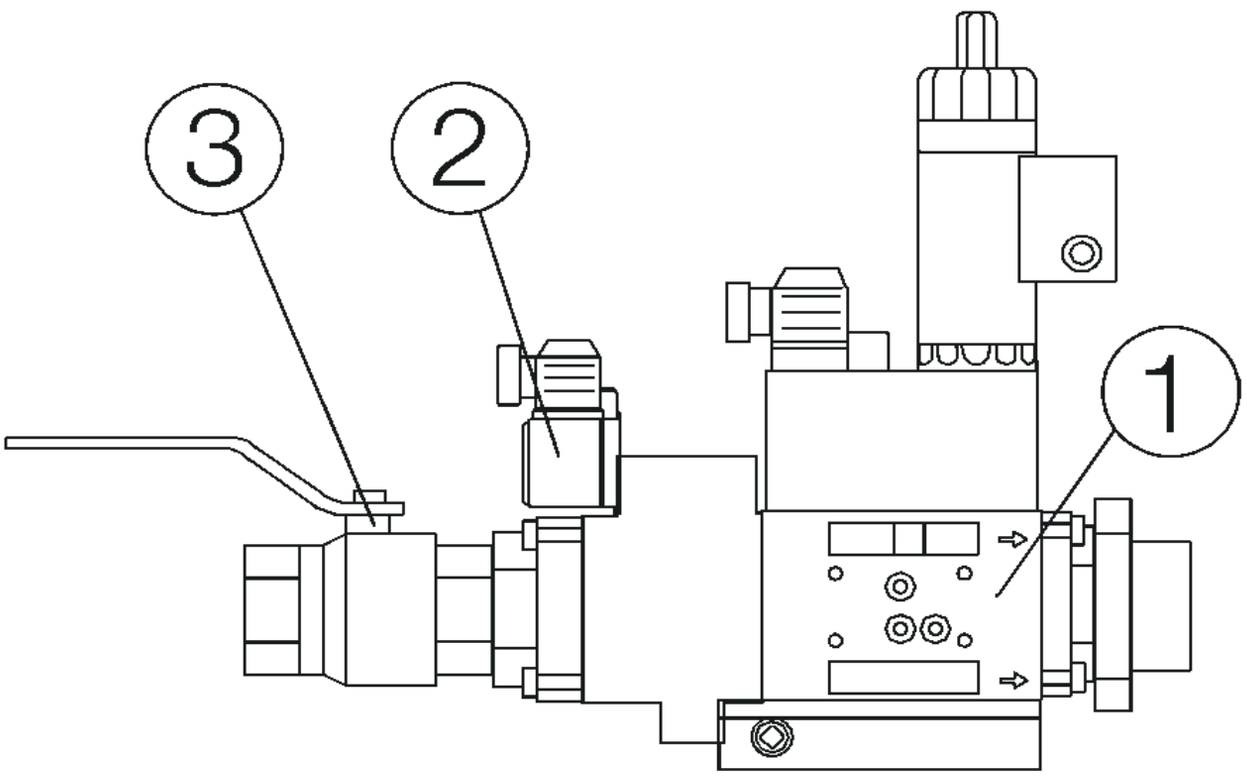

Pos.	Beschreibung	Sachnummer	Preis
1	Kombiblock MB-ZRDLE 412, für RP 1¼”	95.33200-1014	**1.144,00 €**
1	Kombiblock MB-ZRDLE 415 mit VF, für Rp 1½“	95.33200-1017	**1.521,00 €**
1	Kombiblock MB-ZRDLE 420 mit VF, für Rp 2“	95.33200-1018	**2.009,00 €**
2	Gasdruckwächt.GW50-A2 für Kombiblock; Dungs	95.95247-0011	**202,00 €**
2	Gasdruckwächt.GW50-A5, 5-50 mbar; Dungs	95.95247-0013	**87,00 €**
3	Kugelhahn Rp 1¼“ mit Schlüssel	95.93200-0094	**96,00 €**
3	Kugelhahn Rp 1½“ mit Schlüssel	95.93200-0095	**87,00 €**
3	Kugelhahn Rp 2“	auf Anfrage	
o.A.	Dichtheitskontrolle VPS 504 f. Kombiblock	95.33200-1015	**667,00 €**
o.A.	Doppelfiltereinsatz f. Kombiblock MB-DLE 410/412;MB-VEF412, Dungs	95.91340-0010	**64,27 €**
o.A.	Buchse 7-polig mit 2 Steckern	95.34000-3009	**58,00 €**

Wandhängende Gas-Brennwertkessel

Ersatzteilzeichnung Gehäuse und Regelung

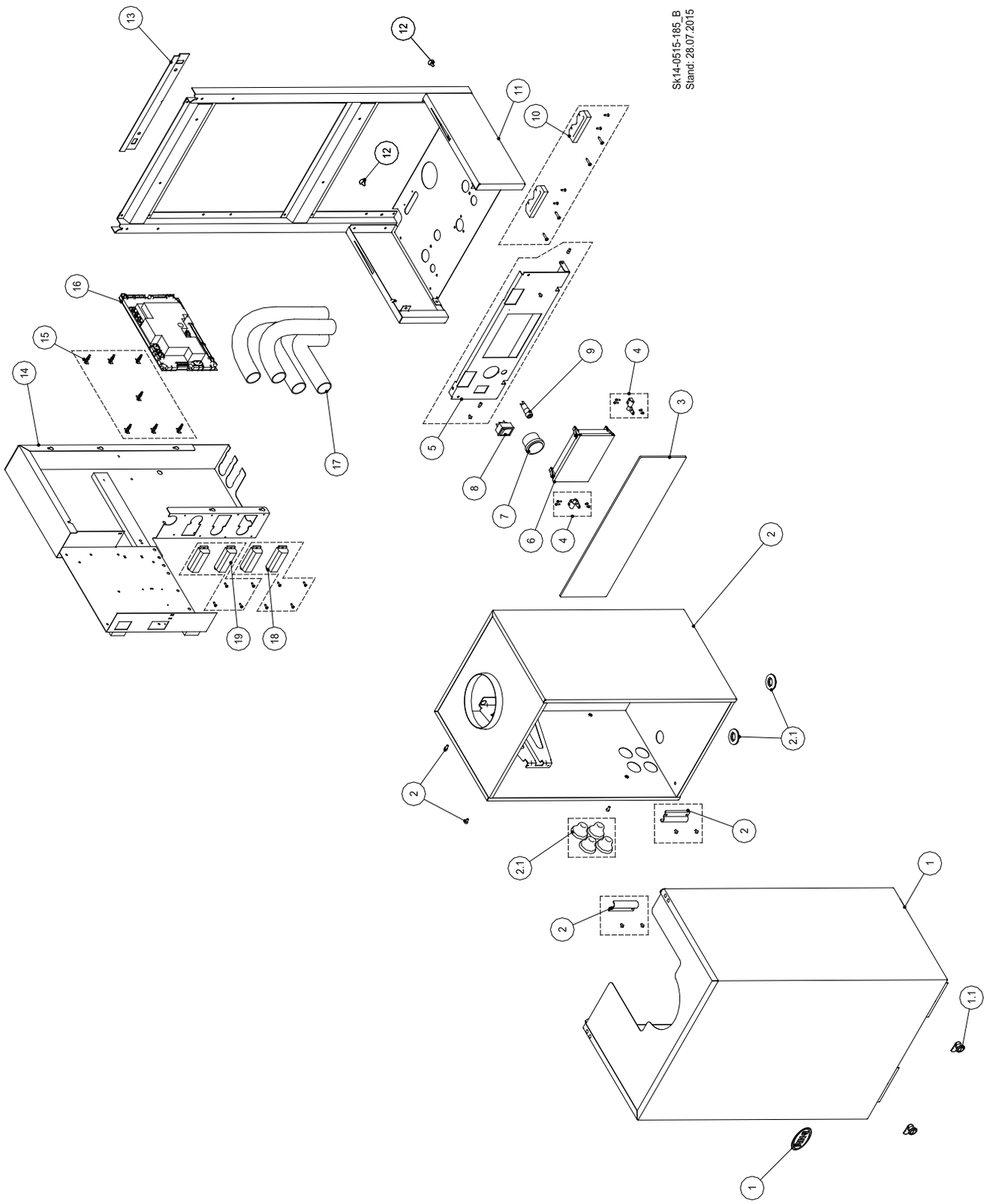

Ersatzteile Gehäuse und Regelung

Pos.	ProCon E 25			ProCon E 35			Beschreibung	Sachnummer	Preis
	H	HS	S	H	HS	S			
1	1						Gehäusedeckel kompl.	96.35360-7107	**183,00 €**
o. A.	1						Gehäusedeckeldichtung in Pos. 1 enthalten	96.35811-7020	**15,90 €**
1.1	2						Gehäusedeckelverschluss in Pos. 1 enthalten	96.36689-7002	**10,72 €**
2	1			-			RLU-Kasten kompl. ProCon E20/25	96.35460-7109	**127,00 €**
2	-			1			RLU-Kasten kompl. ProCon E30/35	96.35460-7110	**127,00 €**
2.1	1						Kabel- und Rohrdurchführungsset	96.00025-1262	**10,48 €**
3	1						Frontklappe	96.35358-7002	**44,25 €**
4	1						Scharnierset mit Schrauben	96.36539-7013	**55,00 €**
5	1						Bedienblech mit Schrauben	96.35360-7108	**29,29 €**
6	1						Bedienteil AVS 37.296/109 mit Abdeckung	96.39100-7065	**173,00 €**
7	1						Manometer 0-4 bar mit Dichtung	96.33590-7008	**26,10 €**
8	1						Wippschalter 2-pol.	96.39444-7002	**5,25 €**
9	1						Sicherungshalter für SI 20x5 inkl. Sicherungsset	96.39400-7005	**10,58 €**
10	1						Zugentlastungsset für Kabel mit Schrauben	94.19458-5005	**8,75 €**
11	1			-			Rahmen ProCon E 20/25	96.35460-7111	**145,00 €**
11	-			1			Rahmen ProCon E 30/35	96.35460-7112	**188,00 €**
12	1						Set Einrastpuffer (20 Stück)	96.00025-7003	**22,37 €**
13	1						Wandschiene	96.36500-7101	**13,41 €**
14	1						E-Modul-Blech kompl.	96.36560-7065	**89,00 €**
15	1						Zubehörset Reglertausch (Raststützen und Rast-Kabelbinder)	96.39700-7001	**21,80 €**
16	1	1	-	-	-	-	Kesselregler LMS14, ProCon E 20 H/HS, CH	96.39100-7058	**279,00 €**
16	-	-	1	-	-	-	Kesselregler LMS14, ProCon E 20 S, CH	96.39100-7059	**273,00 €**
16	1	1	-	-	-	-	Kesselregler LMS14, ProCon E 25 H/HS	96.39100-7054	**280,00 €**
16	-	-	1	-	-	-	Kesselregler LMS14, ProCon E 25 S	96.39100-7057	**280,00 €**
16	-	-	-	1	1	-	Kesselregler LMS14, ProCon E 30 H/HS, CH	96.39100-7068	**263,00 €**
16	-	-	-	-	-	1	Kesselregler LMS14, ProCon E 30 S, CH	96.39100-7069	**263,00 €**
16	-	-	-	1	1	-	Kesselregler LMS14, ProCon E 35 H/HS	96.39100-7066	**263,00 €**
16	-	-	-	-	-	1	Kesselregler LMS14, ProCon E 35 S	96.39100-7067	**263,00 €**
o. A.	1						Sicherungsset, 3x T 6,3 A	96.39400-7003	**15,93 €**
17	1,2						Installationsrohr	96.39744-7001	**18,31 €**
18	1						Kabelbaum Netzspannung mit Schrauben	96.39200-7082	**142,00 €**
19	1						Kabelbaum Kleinspannung mit Schrauben	96.39200-7083	**142,00 €**
o. A.	1						Set Massekabel (2x 220mm lg. u. 1x 320mm lg.)	96.39200-7084	**1,83 €**
o. A.	1						Außentemperaturfühler QAC 34	94.19314-5014	**27,50 €**

Ersatzteilzeichnung Hydraulik

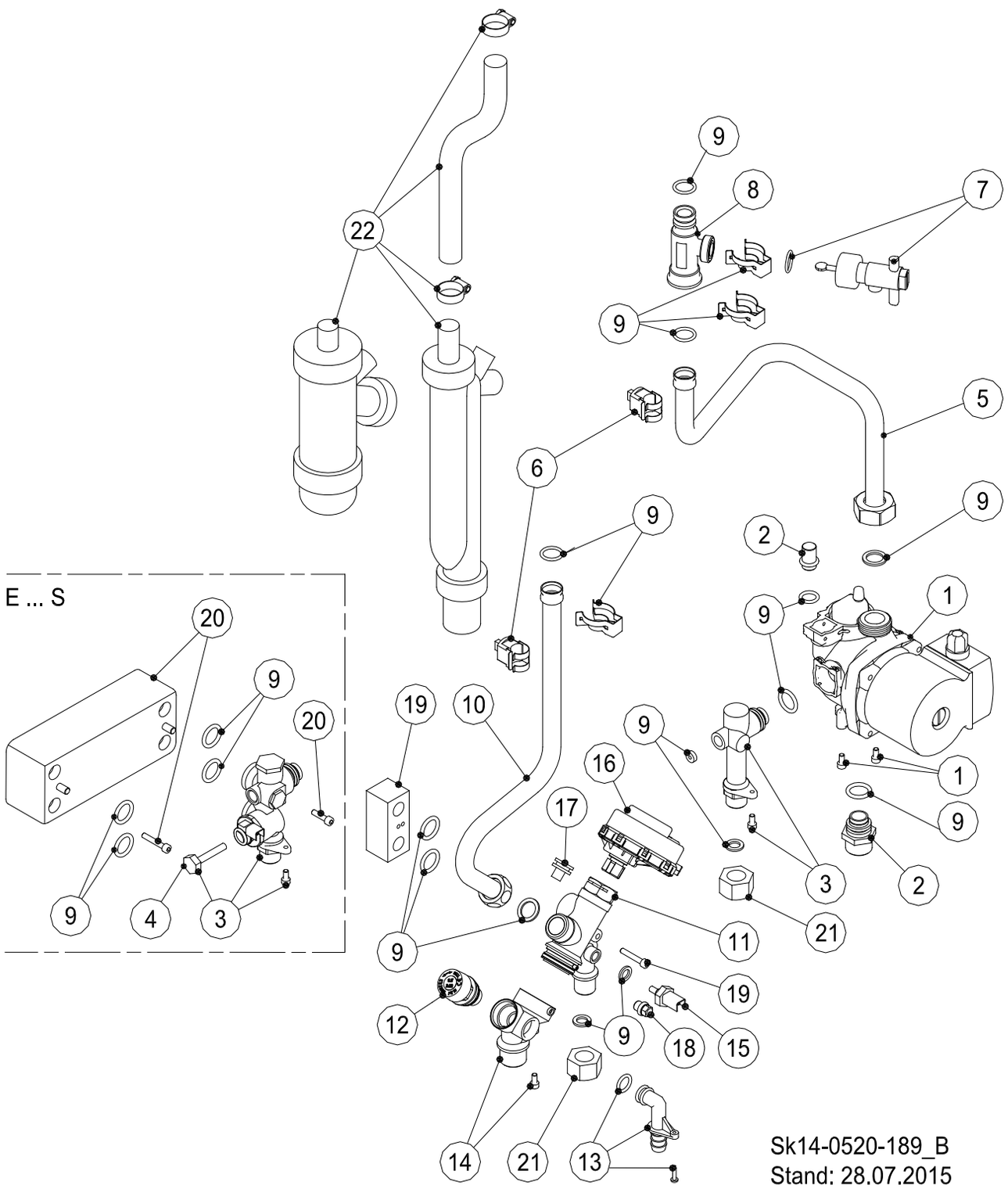

Ersatzteile Hydraulik

Pos.	ProCon E 25			ProCon E 35			Beschreibung	Sachnummer	Preis
	H	HS	S	H	HS	S			
1	1			-			Umwälzpumpe UPM2 15-60 AOKR, kompl.	96.32100-7056	**259,00 €**
1	-			1			Umwälzpumpe UPM3 15-75 AOKR, kompl.	96.32100-7057	**268,00 €**
2	1						Pumpenanschlussstutzen und Pumpenstopfen Ausdehnungsgefäß	96.36285-7003	**19,53 €**
3	1	1	-	1	1	-	Rücklaufeinheit HS-Version	96.32377-7022	**37,76 €**
3	-	-	1	-	-	1	Rücklaufeinheit S-Version DE	96.32377-7026	**73,00 €**
4	-	-	1	-	-	1	Reed-Kontakt vom Durchflussschalter TWW	96.39314-7010	**21,97 €**
5	1			-			Kupferrohr Rücklauf inkl. Überwurfmutter ProCon E 20/25	96.36144-7124	**30,29 €**
5	-			1			Kupferrohr Rücklauf inkl. Überwurfmutter ProCon E 30/35	96.36144-7127	**43,73 €**
6	1						Clip-On Fühler-Set VL/RL	94.19314-7213	**14,24 €**
7	1			-			Strömungsschalter Typ VK315M, 2,0 l/min; inkl. O-Ring	96.32547-7033	**94,00 €**
7	-			1			Strömungsschalter Typ VK315M, 3,0 l/min; inkl. O-Ring	96.32547-7035	**78,00 €**
8	1						Adapter T-Stück für Strömungsschalter	96.36144-7129	**23,39 €**
9	1						hydraulisches Dichtungsset, Wartungsset 2, Dichtungen u. Sicherungsklammern	96.36087-7003	**52,00 €**
10	1			-			Kupferrohr Vorlauf inkl. Überwurfmutter ProCon E 20/25	96.36144-7125	**30,72 €**
10	-			1			Kupferrohr Vorlauf inkl. Überwurfmutter ProCon E 30/35	96.36144-7128	**42,71 €**
11	1						3-Wege-Umschaltventil ProCon E 20/25	96.32377-7024	**58,00 €**
12	1						Sicherheitsventil 3 bar	96.32377-7025	**7,49 €**
13	1						Anschlussbogen Sicherheitsventil inkl. O-Ring	96.36288-7007	**7,63 €**
14	1	1	-	1	1	-	Vorlaufeinheit H/HS-Version kompl., inkl. Pos. 11, 12, 13, 17 u. 18	96.32377-7029	**78,00 €**
14	-	-	1	-	-	1	Vorlaufeinheit S-Version kompl., inkl. Pos. 11, 12, 13 u. 15	96.32377-7030	**81,00 €**
15	-	-	1	-	-	1	Einschraubfühler Trinkwarmwasser mit Dichtung	96.39314-7011	**16,07 €**
16	-	1	1	-	1	1	3-Wege-Umschaltventil-Stellmotor GM0169R…	96.32462-7010	**24,77 €**
o. A.	-	1	1	-	1	1	Kabel für 3-Wege-Umschaltventil-Stellmotor, 3-pol.	96.39200-7066	**8,98 €**
17	1	-	-	1	-	-	Betätigungsstopfen (nur Version H, anstelle des Stellmotors)	96.36288-7005	**4,42 €**
18	1	1	-	1	1	-	Verschlussschraube G1/8 mit Dichtung	95.23188-7004	**7,12 €**
19	1	1	-	1	1	-	Anschlussplatte mit Dichtung und Schraube	96.36288-7008	**26,65 €**
20	-	-	1	-	-	1	Plattenwärmetauscher kompl. mit Dichtungen und Schellen	96.31000-7039	**73,00 €**
21	1	-	-	1	-	-	Set Abdichtkappe G1/2 mit Dichtungen	96.36144-7409	**9,46 €**
20	1			-			Siphon kompl. inkl. Kondensatzulaufschlauch und Schellen	96.33027-7209	**34,07 €**
20	-			1			Siphon kompl. inkl. Kondensatzulaufschlauch und Schellen	96.33027-7210	**55,00 €**
o. A.	-	1	-	-	1	-	Trinkwasserfühler QAZ36	94.19314-5013	**39,50 €**

Ersatzteilzeichnung Kesselkörper

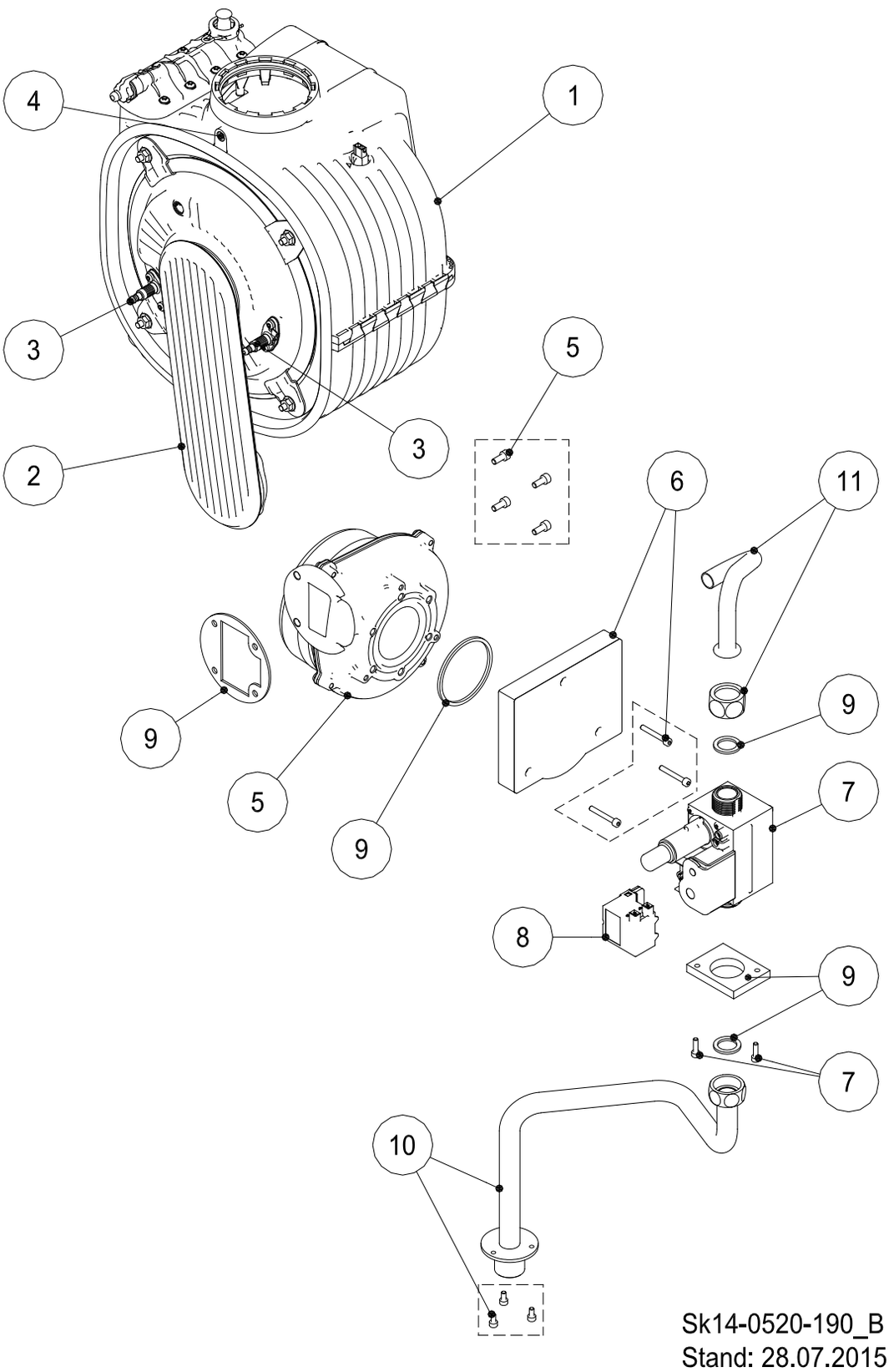

Ersatzteile Kesselkörper

Pos.	ProCon E 25			ProCon E 35			Beschreibung	Sachnummer	Preis
	H	HS	S	H	HS	S			
1	1			-			Kesselkörper ProCon E 25, Isothermic 3+1 inkl. Pos. 2	96.31000-7008	**565,00 €**
1	-			1			Kesselkörper ProCon E 35, Isothermic 5+2 inkl. Pos. 2	96.31000-7009	**873,00 €**
2	1			-			Brennerplatte kompl., Isothermic 3+1, inkl. Brenner, Brennertür, Gas-Luft-Kanal, Elektroden	96.34600-7002	**294,00 €**
2	-			1			Brennerplatte kompl., Isothermic 5+2, inkl. Brenner, Brennertür, Gas-Luft-Kanal, Elektroden	96.34600-7003	**378,00 €**
o. A.	1						Prallplatte, Isothermic-Kesselkörper	96.34487-7123	**27,70 €**
o. A.	1						Isolierung Brennerplatte, Isothermic-Kesselkörper	96.34487-7124	**19,63 €**
o. A.	1						O-Ring 187,5x4, Isothermic-Kesselkörper	96.34487-7125	**3,86 €**
o. A.	1						Lippendichtung Brennerplatte, Isothermic-Kesselkörper	96.34487-7126	**10,37 €**
3	1						Elektrodenset ISOTHERMIC, Wartungsset 1	96.34236-7017	**57,00 €**
o. A.	1						Zündkabel mit Winkelstecker L=300mm	96.39200-7070	**21,86 €**
o. A.	1						Ionisationskabel mit Winkelstecker L=840mm	96.39200-7071	**23,80 €**
4	1						Abgastemperaturfühler NTC20 kOhm, inkl. Dichtung	94.19314-7214	**41,11 €**
5	1						Gebläse NRG 118 inkl. Dichtungen und Schrauben	96.34000-7018	**154,00 €**
6	1			-			Gas-Luft-Mischkasten für Erdgas, gelb, Öffnungsmaß 30 inkl. Dichtung u. Schrauben	96.00025-7105	**84,00 €**
6	1			-			Gas-Luft-Mischkasten für Flüssiggas, blau, Öffnungsmaß 26,1 inkl. Dichtung u. Schrauben	96.00025-7205	**47,19 €**
6	-			1			Gas-Luft-Mischkasten für Erdgas, grün, Öffnungsmaß 48 inkl. Dichtung u. Schrauben	96.00025-7106	**84,00 €**
6	-			1			Gas-Luft-Mischkasten für Flüssiggas, gelb, Öffnungsmaß 30 inkl. Dichtung u. Schrauben	96.00025-7206	**46,78 €**
7	1						Gasventil VGU86S.A0209 inkl. Dichtung u. Schrauben	96.34500-7015	**103,00 €**
8	1						Zündbaustein TQG42.A0480	95.95272-0027	**41,77 €**
9	1						Gasseitiges Dichtungsset, Wartungsset 3	96.34087-7003	**20,76 €**
10	1						Gasleitung inkl. Überwurfmutter und Schrauben	96.36344-7106	**71,00 €**
11	1						Gasrohr mit Überwurfmutter	96.36344-7107	**22,37 €**

Ersatzteilzeichnung Ausdehnungsgefäß

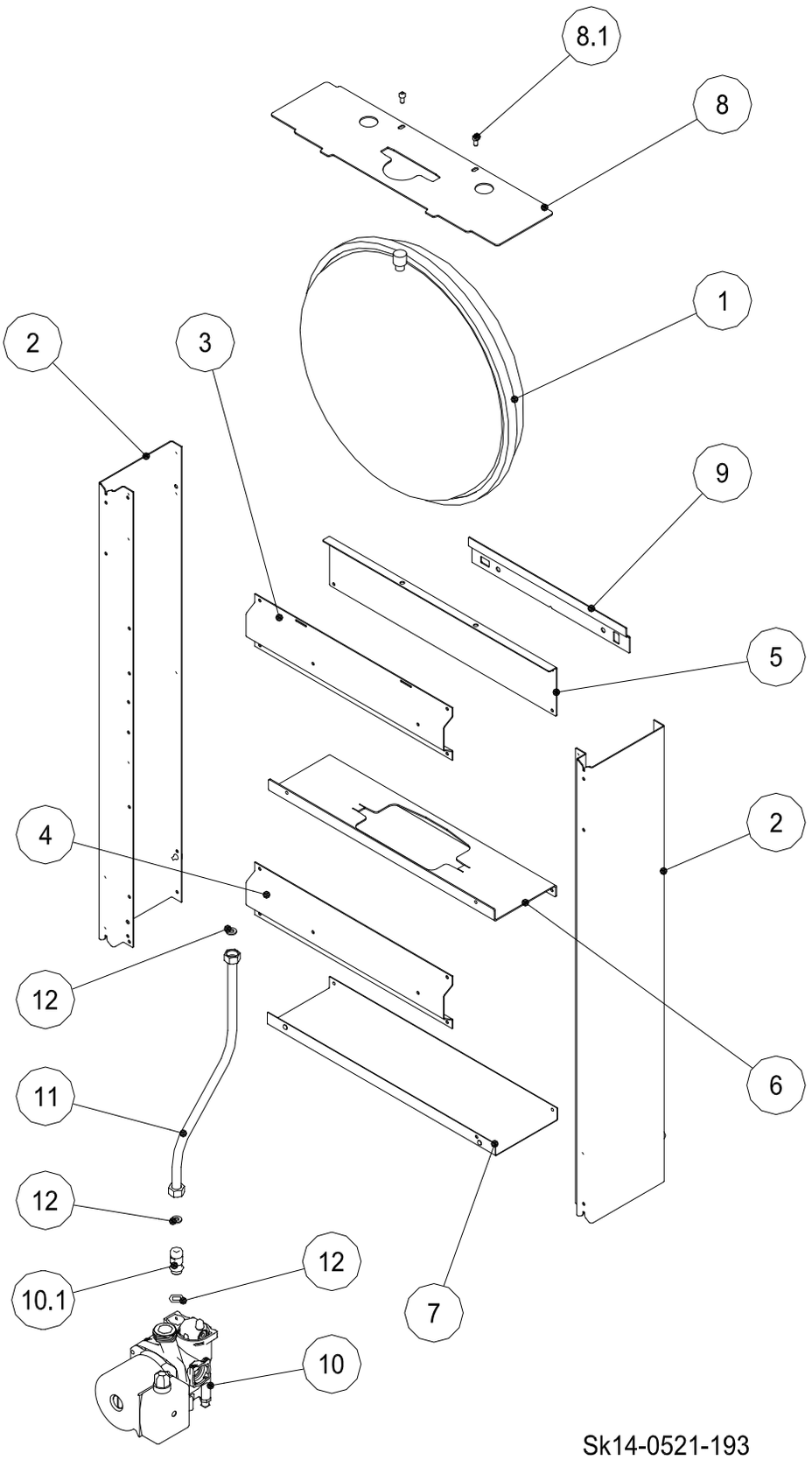

Ersatzteile Ausdehnungsgefäß

Pos.	ProCon E 25			Beschreibung	Sachnummer	Preis
	H	HS	S			
1	1			Ausdehnungsgefäß	96.38260-7003	**66,00 €**
2	2			Vertikalstrebe MAG	auf Anfrage	
3	1			Horizontalstrebe	auf Anfrage	
4	1			Horizontalstrebe	auf Anfrage	
5	1			Horizontalstrebe ZB	auf Anfrage	
6	1			Halteblech unten	auf Anfrage	
7	1			Bodenblech	auf Anfrage	
8	1			Halteblech oben	96.36560-7062	**22,13 €**
8.1	2			Zylinderschraube M5x8, ISO4762	auf Anfrage	
o. A.	2			Zahnscheibe 5,3; DIN 6797 A	auf Anfrage	
9	1			Wandschiene	96.36500-7101	**13,41 €**
10	1			Umwälzpumpe UPM2 15-60 AOKR, kompl.	96.32100-7050	**248,00 €**

ProCon GWB 45

Ersatzteilzeichnung Gehäuse, Siphon und Regler

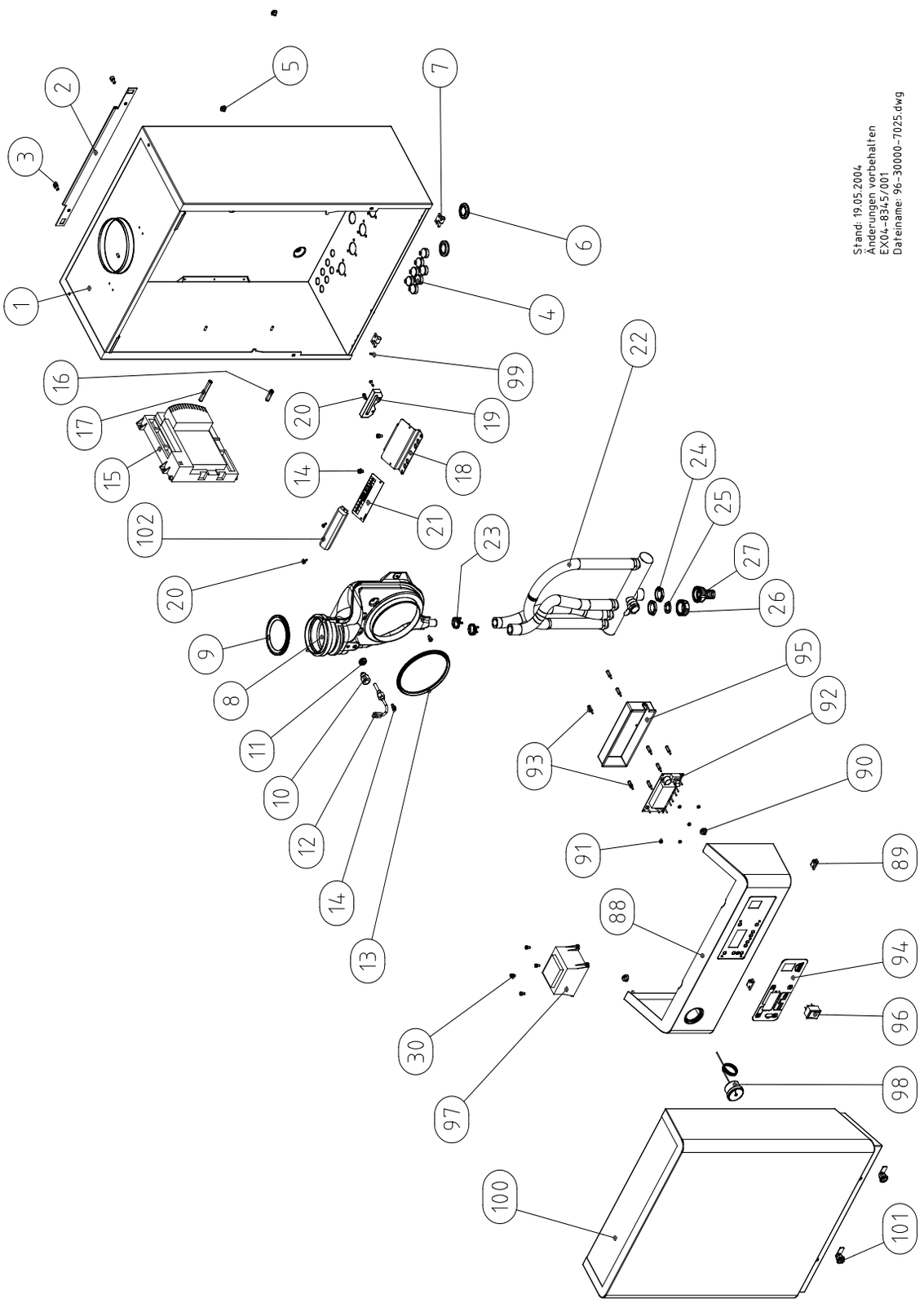

Ersatzteile Gehäuse, Siphon und Regler

Pos.	GWB 45 H	GWB 45 S	Beschreibung	Sachnummer	Preis
1	1	1	Gehäusekasten H 750 B 500 T 250	96.35460-7005	**240,00 €**
2	2	2	Wand- u. Geräteschiene 440 mm	96.36500-7009	**11,39 €**
3	2	2	Zylinderschraube M6x10	auf Anfrage	
4	7	7	Kabeldurchführung, SNAP-E, 5-7	95.95120-0015	**3,01 €**
5	2	2	Stopfen D = 14/5 mm	95.23188-0046	**1,23 €**
6	2	-	Stopfen (AN-28-21-2) für Zuluftwinkel	96.00025-1254	**5,35 €**
7	2	2	Scharnier 2 (w.) für Montageplatte	96.00025-8207	**4,58 €**
8	1	1	Abgassammler [ab 06.2006]	96.36400-7008	**192,00 €**
9	1	1	Lippendichtung DN 70/80 für Abgassammler	96.00025-1149	**7,92 €**
10	1	1	Vario Stopfen 12 mm	95.23188-0044	**8,14 €**
11	1	1	Durchführungstülle Abgasfühler	95.95120-0018	**1,55 €**
12	1	1	Abgasfühler QAK 36.670/109, M8	94.19314-5023	**52,00 €**
13	1	1	Dichtung Abgassammler (96.00025-1081)	96.00025-1256	**10,83 €**
13	1	1	Dichtung Abgassammler (96.36400-7001)	96.36487-7001	**15,63 €**
14	4	4	Zylinderschraube M5x8	auf Anfrage	
15	1	-	Kesselregler LMU 64.015D180	96.39100-7028	**364,00 €**
15	-	1	Kesselregler LMU 64.015D180	96.39100-7030	**363,00 €**
16	1	1	Abstandsbolzen Kunststoff M4x29	96.36558-0004	**2,12 €**
17	1	1	Abstandsbolzen Kunststoff M4x60	96.36558-0014	**2,67 €**
18	-	1	Halter Anschlussklemme [ab 2004]	96.35660-7004	**15,26 €**
18	1	-	Halter Anschlussklemme [ab 01.2014]	96.35660-7006	**11,03 €**
o.A.	1	1	Abdeckkappe für Anschlussklemme	96.35558-7004	**1,34 €**
19	1	1	Zugentlastung für Kabel, 2-tlg.	94.19458-5002	**2,90 €**
20	4	4	Blechschraube F2, 9x9,5, verzinkt	auf Anfrage	
21	1	1	Folie Anschlussklemme, 125x37	96.38791-7027	**3,79 €**
22	1	1	Siphon komplett	96.33027-7004	**85,00 €**
o. A.	1	1	Kondensatschlauch 16x3,5x320 mm S-EPDM	95.95213-0029	**12,06 €**
23	2	2	Schlauchschelle für Siphonverbindung, 24,2x23,5	96.00025-1617	**2,23 €**
24	2	2	Sechskantmutter, G ¾, flach; G ¾x5mm	95.99196-0018	**2,23 €**
25	1	1	Dichtung 16x24x2 EPDM-PC Tülle Kondensat	95.99187-0026	**0,89 €**
26	1	1	Verschlusskappe Siphon kompl. G ¾ mit Dichtung 24x16x3	95.23188-0035	**2,56 €**
27	1	1	Schlauchanschlusstülle für Kondensatablauf	96.00025-1574	**6,81 €**
28	3	5	Dichtung Gasanschluss-Stutzen/Gehäuse	96.34487-7050	**2,45 €**
29	1	-	Rohr, Rücklauf	96.36144-7054	**80,00 €**
29	-	1	Rohr, Rücklauf, S, G 1 IG, DN 22	96.36144-7056	**113,00 €**
30	9	18	Zylinderschraube M4x8, DIN 912 8.8 A3C	95.99194-0408	**1,23 €**
30	3	3	Schraube 3,9x9,5; DIN 7981F, verzinkte Blechschraube	96.00025-8243	**1,44 €**
88	1	1	Konsole klappbar [ab 04.2004]	96.35360-7019	**155,00 €**
89	2	2	Scharnier 1 (m.) für Montageplatte Schaltfeld für EC-1WT	96.00025-8206	**4,58 €**
90	2	2	Rändelmutter M4 DIN 466-5,8 für Reinigungsdeckel	96.00034-1539	**3,46 €**
91	5	5	Flachdichtung EPDM 2,5x7x2 Distanzring, 50 Shore	95.99287-0065	**3,35 €**
92	1	1	Bediendisplay AGU 2.311A109	96.39100-7048	**126,00 €**

ProCon GWB 45

Ersatzteile Gehäuse, Siphon und Regler

Pos.	GWB 45 H	GWB 45 S	Beschreibung	Sachnummer	Preis
93	8	8	Abstandbolzen 13 mm, M3	96.36558-0013	**1,55 €**
94	1	1	Folie Tastatur MHG	96.38791-7010	**12,51 €**
95	1	1	Abdeckkappe für Bedienteil	96.35558-7002	**4,91 €**
96	1	1	Wippschalter 2-pol. A-E 16A (4)	96.39444-7002	**5,25 €**
98	1	1	Zeigermanometer (0-4 bar)	96.00025-2027	**32,38 €**
99	1	1	Seegerring, 5 mm, DIN 471, für Scharnier Montageplatte	96.00025-8263	**0,89 €**
100	1	1	Gehäusedeckel kompl.	96.35360-7005	**170,00 €**
101	2	2	Gehäusedeckelverschluss	96.36689-7002	**10,72 €**
102	1	1	Klemmleiste	96.39216-7003	**116,00 €**
o.A.	1	1	Kabelbaum kompl.	96.39200-7005	**147,00 €**
o.A.	1	1	Massekabel für Zündung 250mm	96.39200-7022	**1,88 €**
o.A.	1	1	Stecker 2-polig orange RAST 5	94.89212-7007	**3,46 €**
o.A.	1	1	Stecker 2-polig blau RAST 5	94.89212-7006	**3,46 €**
o.A.	1	1	Zündkabel mit Winkelstecker L=220 mm	96.39200-7017	**32,59 €**
o.A.	1	1	Massekabel 300 mm für Gehäusedeckel	96.39200-7009	**1,23 €**
o.A.	-	1	Anschlusskabel Drei-Wege-Ventil	96.39200-7020	**6,58 €**
o.A.	-	1	Kabel für Brauchwassertemperaturfühler	96.39200-7021	**2,25 €**
o.A.	1	1	Flachbandkabel für Bedienteil, 850 mm	96.39200-7038	**12,28 €**
o.A.	1	1	Gebläseanschlusskabel PWM 350 mm	96.39200-7046	**7,46 €**
o.A.	1	1	Lackstift RAL 5003	96.38564-7002	**32,54 €**
o.A.	1	1	Dichtungs-Set Wasser	96.36087-7001	**27,69 €**
o.A.	1	1	Dichtungs-Set Gas	96.34087-7001	**49,57 €**
o.A.	1	1	Lackstift RAL 9016	96.38564-7001	**65,00 €**
o.A.	1	1	CRC-Keramikpaste, 100 ml Tube	94.17464-5004	**10,93 €**

Ersatzteilzeichnung Brenner und Gasarmatur

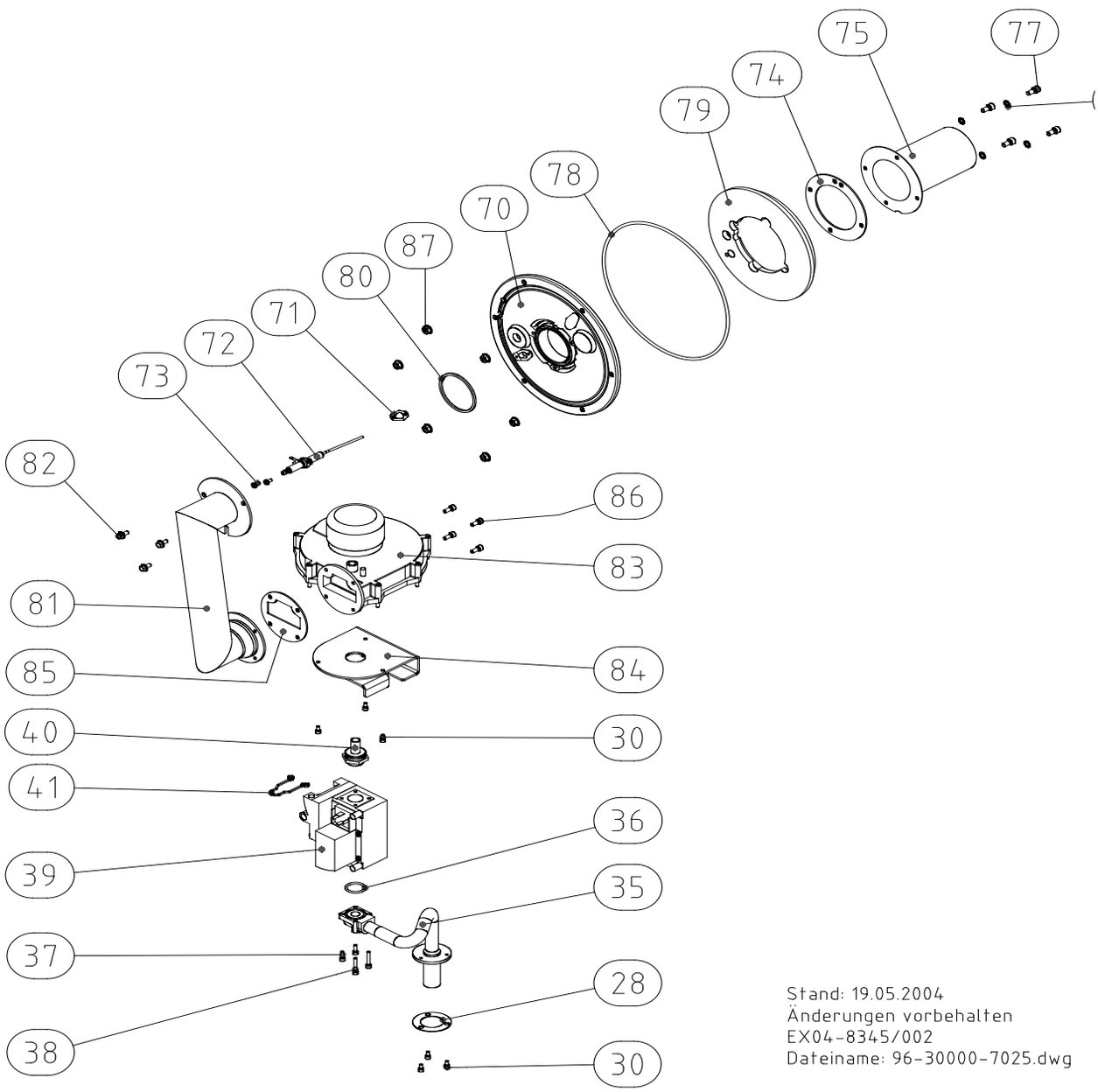

Stand: 19.05.2004
Änderungen vorbehalten
EX04-8345/002
Dateiname: 96-30000-7025.dwg

ProCon GWB 45

Ersatzteile Brenner und Gasarmatur

Pos.	GWB 45 H	GWB 45 S	Beschreibung	Sachnummer	Preis
28	3	5	Dichtung Gasanschluss-Stutzen/Gehäuse	96.34487-7050	**2,45 €**
30	9	18	Zylinderschraube M4x8, DIN 912 8.8 A3C	95.99194-0408	**1,23 €**
30	3	3	Schraube 3,9x9,5; DIN 7981F, verzinkte Blechschraube	96.00025-8243	**1,44 €**
35	1	1	Gas-Wellrohr DN 12, L=294 mm mit Drehflansch	96.36344-7009	**106,00 €**
36	1	1	O-Ring; 21,89x2,62 für Flansch	95.99287-0067	**1,55 €**
37	2	2	Zylinderschraube M4x12	95.99194-0412	**0,89 €**
38	2	2	Zylinderschraube M4x25	95.99194-0425	**0,89 €**
39	1	1	Kombiblock ohne Druckwächter 230 V	96.34500-7007	**189,00 €**
40	1	1	Gasdüse, Erdgas, Di=12 mm	96.34344-7062	**14,62 €**
40	1	1	Gasdüse, Flüssiggas, Di=7 mm	96.34344-7057	**15,74 €**
41	1	1	Sicherungsklammer für Rohr-Steckverbindung	96.00025-1055	**5,35 €**
70-82, 85, 87	1	1	Brennermodul komplett	96.34000-7145	**310,00 €**
70	1	1	Brennerplatte	96.34600-7006	**84,00 €**
71	1	1	Dichtung Zünd/Ionisationselektrode	96.34487-7001	**2,23 €**
72	1	1	Zünd- und Ionisationselektrode	96.34236-7005	**13,95 €**
73	2	2	Linsenschraube M4x8	95.99194-2408	**0,27 €**
74	1	1	Dichtung (Graphit) für Brennerlanze	96.00025-1745	**6,81 €**
75	1	1	Brenner mit Edelstahlvlies D 70x153 mm	96.34000-7014	**221,00 €**
76	4	4	Zahnscheibe A 6,4 (V2A)	95.99197-0206	**0,89 €**
77	4	4	Schneidschraube M6x12, 1.4841	95.99194-0046	**1,23 €**
78	1	1	Dichtung Brennerplatte Silikon	96.00025-1220	**9,81 €**
79	1	1	Isolierung für Brennerplatte	96.31587-7002	**43,32 €**
80	1	1	Dichtung Brennerplatte/Gas-Luft-Kanal	96.00025-1255	**12,84 €**
81	-	1	Gas-Luft-Kanal 78/78 L= 230 mm	96.34784-7004	**96,00 €**
	1	-	Gas-Luft-Kanal	96.34784-7012	**155,00 €**
82	3	3	Sechskantflanschschraube M5x10	95.99194-0017	**1,23 €**
83	1	1	Gebläse RG 128 mit Gas-Luft-Kanal	96.34000-7017	**494,00 €**
84	1	1	Halter Gasarmatur, D=32 mm	96.36560-7026	**21,09 €**
85	1	1	Dichtung (transparent) zwischen Gebläse/Gas-Luft-Kanal	96.00025-1091	**14,39 €**
86	4	4	Zylinderschraube M5x16	auf Anfrage	
87	6	6	Sechskantmutter mit Kragen	96.00025-1082	**2,23 €**

Ersatzteilzeichnung Verrohrung und Kesselkörper für ProCon GWB 45 H

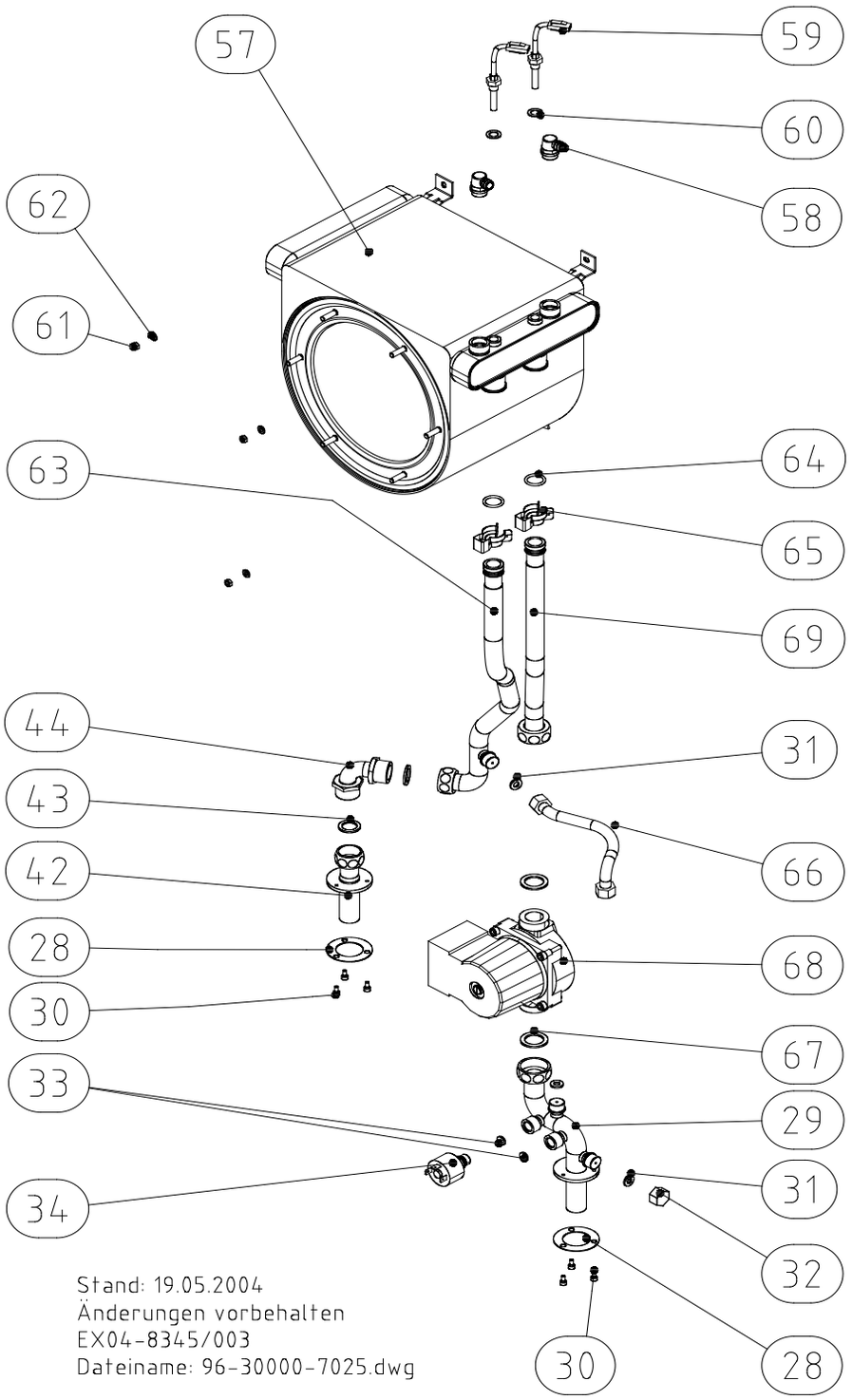

ProCon GWB 45

Ersatzteile Verrohrung und Kesselkörper für ProCon GWB 45 H

Pos.	GWB 45 H	Beschreibung	Sachnummer	Preis
28	3	Dichtung Gasanschluss-Stutzen/Gehäuse	96.34487-7050	**2,45 €**
29	1	Rohr, Rücklauf	96.36144-7054	**80,00 €**
30	9	Zylinderschraube M4x8, DIN 912 8.8 A3C	95.99194-0408	**1,23 €**
30	3	Schraube 3,9x9,5; DIN 7981F, verzinkte Blechschraube	96.00025-8243	**1,44 €**
31	3	Dichtring 7x14x4,Klingersil G 3/8, für Verschlusskappe	95.99187-0035	**1,44 €**
32	1	Kappe, ⅜, Messing Verschlusskappe für MAG Anschluss	95.99185-0205	**2,34 €**
33	2	Dichtring 11,2x4,1x4, Klingersil für Manometer	95.99187-0036	**1,55 €**
34	1	Druckschalter, Wasser, 0,8 bar; ¼ Zoll AG, 230 V	96.32547-7005	**22,32 €**
42	1	Anschluss-Stutzen 85 mm mit Mutter	96.36144-7052	**71,00 €**
43	2	Dichtring 17x24x2, Klingersil C4400	95.99187-0017	**2,23 €**
44	1	Rohr, Vorlaufbogen, H	96.36144-7004	**18,87 €**
57	1	Kesselkörper	96.31000-7004	**807,00 €**
58	2	Handentlüfter, ⅜ Zoll	96.00025-0019	**14,39 €**
59	2	Einschraubfühler QAK 36.350 G1/8 NTC10	94.19314-5011	**29,81 €**
60	2	Dichtring 10x16x2, Klingersil, für Kesselfühler	95.99187-0029	**1,34 €**
61	3	Sechskantmutter M5, selbstsichernd	auf Anfrage	
62	3	Scheibe 5,3	auf Anfrage	
63	1	Rohr, Vorlauf	96.36144-7051	**65,00 €**
64	2	O-Ring 17,86x2,62 mm EPDM	95.99287-0090	**1,88 €**
65	2	Sicherungsklammer für Rohre	96.36689-7003	**2,12 €**
66	1	Wellrohr, DN 8, L= 180 mm, 2xÜberwurfmutter G 3/8	96.36144-7024	**18,09 €**
66	1	Cu-Bypass-Rohr mit 2xÜberwurfmutter G 3/8	96.36144-7080	**30,03 €**
67	2	Dichtring 21x30x2, Klingersil für Erdgas	95.99187-0006	**2,12 €**
68	1	Umwälzpumpe UPS 15-70, 130x1, kompl.	96.32100-7041	**226,00 €**
68	1	Umwälzpumpe UPM2 15-70, 130x1", 1x230V, PWM **[nur für Ausführung HE und S HE]**	96.32100-7033	**255,00 €**
69	1	Rohr, Rücklauf, Kessel	96.36144-7050	**55,00 €**
69	1	Überwurfmutter G 1, 8 Kt., MS 58	95.99196-0037	**2,67 €**
o.A.	1	Kabelbaum kompl.	96.39200-7005	**147,00 €**
o.A.	1	Massekabel für Zündung 250 mm	96.39200-7022	**1,88 €**
o.A.	1	Stecker 2-polig orange RAST 5	94.89212-7007	**3,46 €**
o.A.	1	Stecker 2-polig blau RAST 5	94.89212-7006	**3,46 €**
o.A.	1	Zündkabel mit Winkelstecker L=220 mm	96.39200-7017	**32,59 €**
o.A.	1	Massekabel 300 mm für Gehäusedeckel	96.39200-7009	**1,23 €**
o.A.	1	Flachbandkabel für Bedienteil, 850 mm	96.39200-7038	**12,28 €**
o.A.	1	Gebläseanschlusskabel PWM 350 mm	96.39200-7046	**7,46 €**
o.A.	1	Dichtungs-Set Wasser	96.36087-7001	**27,69 €**
o.A.	1	Dichtungs-Set Gas	96.34087-7001	**49,57 €**

Ersatzteilzeichnung Verrohrung und Kesselkörper für ProCon GWB 45 S

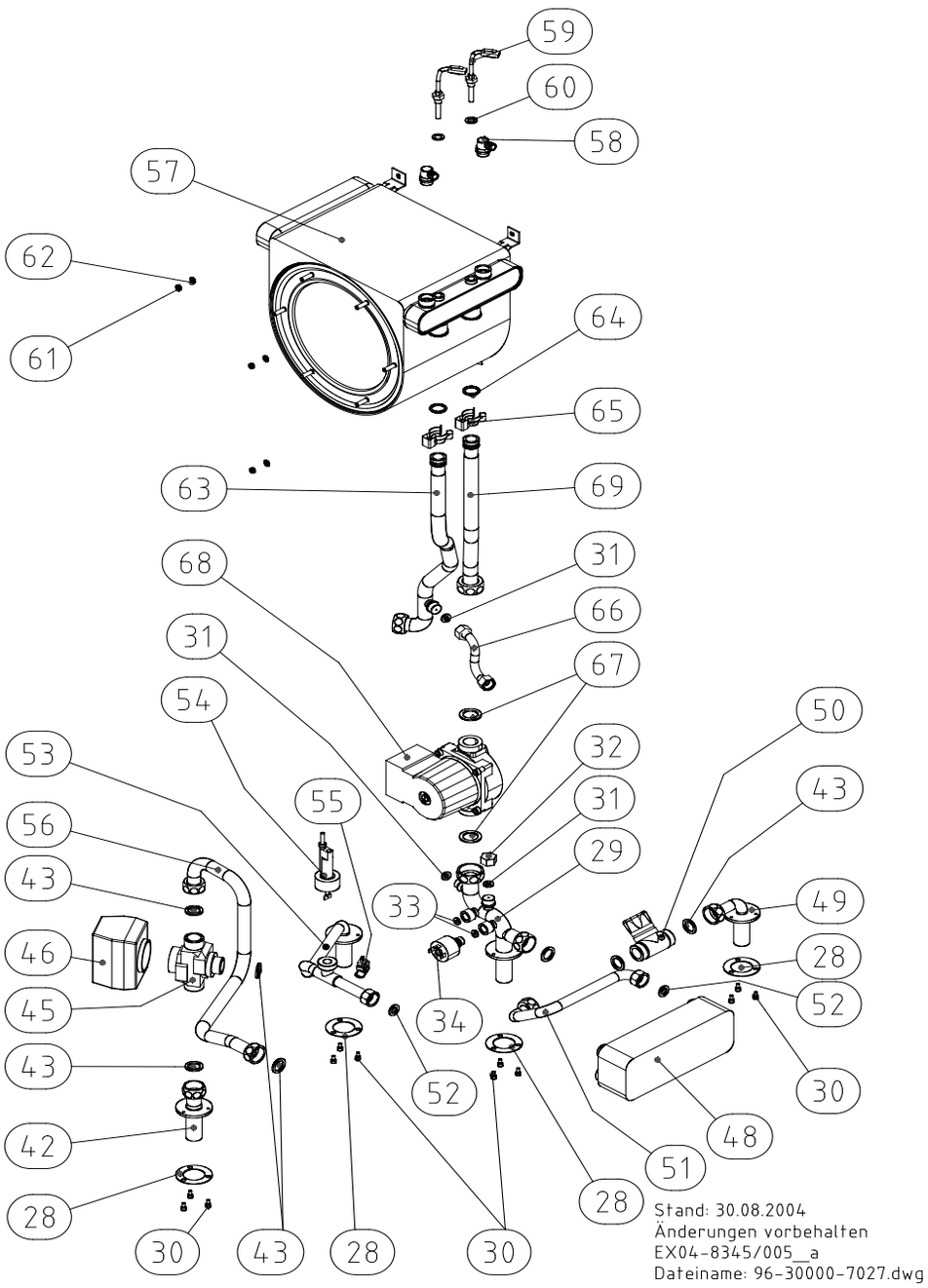

ProCon GWB 45

Ersatzteile Verrohrung und Kesselkörper für ProCon GWB 45 S

Pos.	GWB 45 S	Beschreibung	Sachnummer	Preis
28	5	Dichtung Gasanschluss-Stutzen/Gehäuse	96.34487-7050	**2,45 €**
29	1	Rohr, Rücklauf, S, G 1 IG, DN 22	96.36144-7056	**113,00 €**
30	18	Zylinderschraube M4x8, DIN 912 8.8 A3C	95.99194-0408	**1,23 €**
30	3	Schraube 3,9x9,5; DIN 7981F, verzinkte Blechschraube	96.00025-8243	**1,44 €**
31	3	Dichtring 7x14x4,Klingersil G 3/8, für Verschlusskappe	95.99187-0035	**1,44 €**
32	1	Kappe, ⅜, Messing Verschlusskappe für MAG Anschluss	95.99185-0205	**2,34 €**
33	2	Dichtring 11,2x4,1x4, Klingersil für Manometer	95.99187-0036	**1,55 €**
34	1	Druckschalter, Wasser, 0,8 bar; ¼ Zoll AG, 230 V	96.32547-7005	**22,32 €**
42	1	Anschlussstutzen 85 mm mit Mutter	96.36144-7052	**71,00 €**
43	7	Dichtring 17x24x2, Klingersil C4400	95.99187-0017	**2,23 €**
o.A.	2	Dichtring 17x24x3, EPDM90-KTW	95.99187-0041	**0,44 €**
45	1	Dreiwegeventil G ¾ AG	96.32377-7001	**65,00 €**
46	1	Motor für Dreiwegeventil 6 Sek.	96.32462-7001	**126,00 €**
48	1	Plattenwärmetauscher CB 14-20	96.31000-7020	**181,00 €**
49	1	Rohr, Kaltwasser, Teil 1	96.36144-7028	**43,76 €**
50	1	Durchflussbegrenzer, einstellbar	96.32377-7002	**67,00 €**
51	1	Rohr, Kaltwasser, Teil 2	96.36144-7029	**39,98 €**
52	2	Dichtung HD für Wasser	96.00025-1611	**1,78 €**
o.A.	2	Dichtring 11x18x3, EPDM90-KTW	95.99187-0042	**0,44 €**
53	1	Rohr, Warmwasser	96.36144-7030	**96,00 €**
54	1	Strömungsschalter, Wasser	96.32547-7007	**63,00 €**
o.A.	1	O-Ring 17,86x2,62 mm, EPDM	95.99287-0090	**1,88 €**
55	1	Brauchwassertemperaturfühler QAR 36	94.19314-5024	**20,88 €**
56	1	Rohr, Vorlauf, Plattenwärmetauscher	96.36144-7031	**69,00 €**
57	1	Kesselkörper	96.31000-7004	**807,00 €**
58	2	Handentlüfter, ⅜ Zoll	96.00025-0019	**14,39 €**
59	2	Einschraubfühler QAK 36.350 G1/8 NTC10	94.19314-5011	**29,81 €**
60	2	Dichtring 10x16x2, Klingersil, für Kesselfühler	95.99187-0029	**1,34 €**
61	3	Sechskantmutter M5, selbstsichernd	auf Anfrage	
62	3	Scheibe 5,3	auf Anfrage	
63	1	Rohr, Vorlauf	96.36144-7051	**65,00 €**
64	2	O-Ring 17,86x2,62 mm EPDM	95.99287-0090	**1,88 €**
65	2	Sicherungsklammer für Rohre	96.36689-7003	**2,12 €**
66	1	Wellrohr, DN 8, L= 110 mm, 2xÜberwurfmutter G 3/8	96.36144-7027	**19,65 €**
66	1	Cu-Bypass-Rohr mit 2xÜberwurfmutter G 3/8	96.36144-7070	**29,47 €**
67	2	Dichtring 21x30x2, Klingersil; f. Erdgas	95.99187-0006	**2,12 €**
68	1	Umwälzpumpe UPS 15-70, 130x1, kompl.	96.32100-7041	**226,00 €**
68	1	Umwälzpumpe UPM2 15-70, 130x1", 1x230V, PWM **[nur für Ausführung HE und S-HE]**	96.32100-7033	**255,00 €**
69	1	Rohr, Rücklauf, Kessel	96.36144-7050	**55,00 €**
69	1	Überwurfmutter G 1, 8 Kt., MS 58	95.99196-0037	**2,67 €**

Ersatzteilzeichnung Wärmetauscher, Brenner und Gebläse

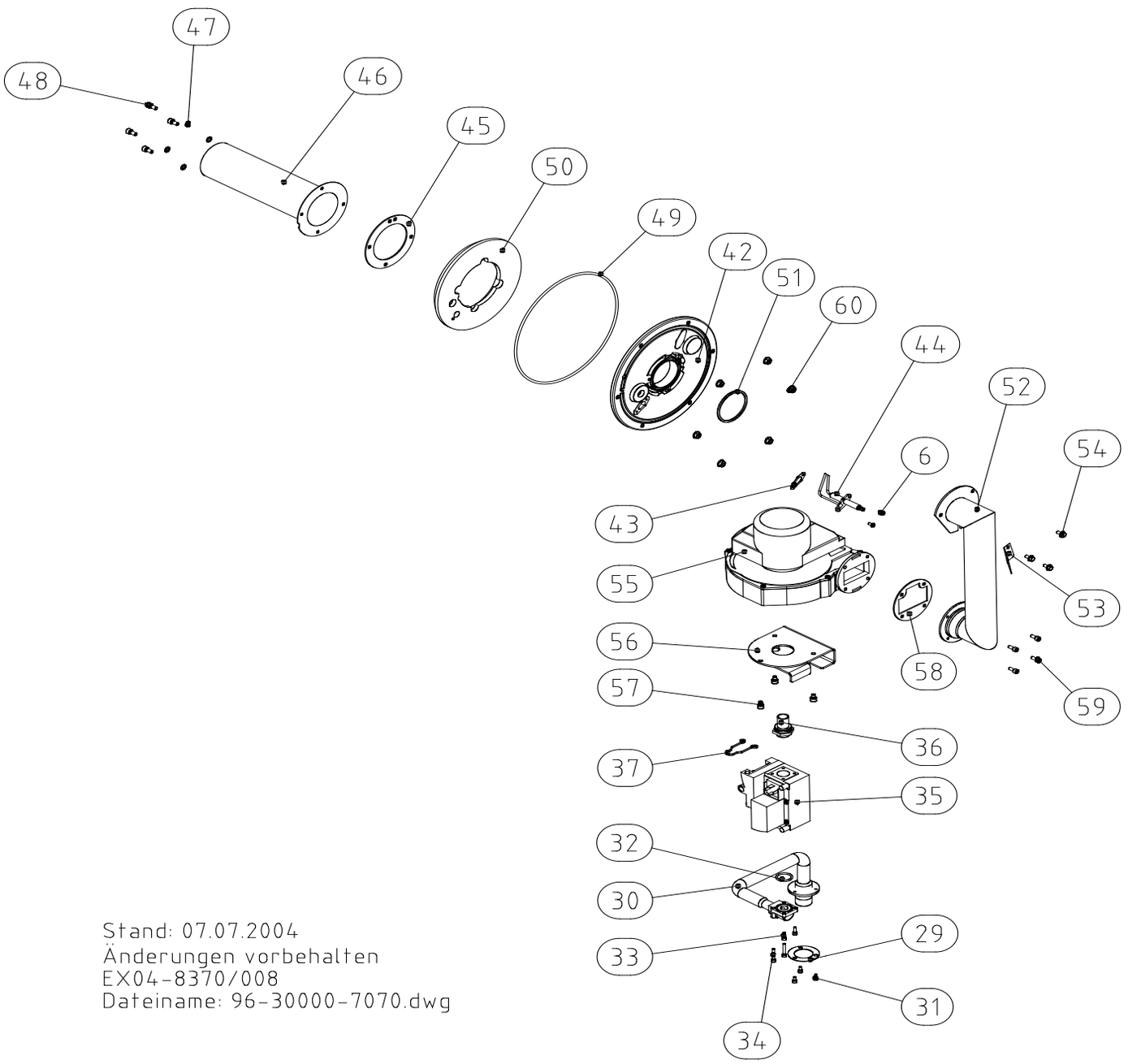

Stand: 07.07.2004
Änderungen vorbehalten
EX04-8370/008
Dateiname: 96-30000-7070.dwg

ProCon GWB 75

Ersatzteile Wärmetauscher, Brenner und Gebläse

Pos.	GWB 75 H	GWB 75 H Kaskade	Beschreibung	Sachnummer	Preis
6	6	6	Linsenschraube M4x8	auf Anfrage	
29	1	1	Dichtung Gasanschluss-Stutzen/ Gehäuse	96.34487-7050	**2,45 €**
30	1	1	Gas-Wellrohr DN 20, L=285 mm, mit Drehflansch	96.36344-7011	**113,00 €**
31	3	3	Zylinderschraube; M4x8	auf Anfrage	
32	1	1	O-Ring 21,89x2,62 für Flansch	95.99287-0067	**1,55 €**
33	2	2	Zylinderschraube M4x12	95.99194-0412	**0,89 €**
34	2	2	Zylinderschraube M4x25	95.99194-0425	**0,89 €**
35	1	1	Kombiblock ohne Druckwächter 230V	96.34500-7007	**189,00 €**
36	1	1	Gasdüse, Erdgas, Di = 15 mm	96.34344-7075	**14,62 €**
36	1	1	Gasdüse, Flüssiggas, Di = 10 mm	96.34344-7076	**13,61 €**
37	1	1	Sicherungsklammer für Rohr-Steckverbindung	96.00025-1055	**5,35 €**
42	1	1	Brennerplatte	96.34600-7006	**84,00 €**
43	1	1	Dicht. Zünd/ Ionisation ProCon	96.34487-7001	**2,23 €**
44	1	1	Zünd- und Ionisationselektrode	96.34236-7001	**24,56 €**
45	1	1	Dichtung (Graphit) für Brennerlanze EC/MD/ME	96.00025-1745	**6,81 €**
46	1	1	Brennerlanze (d = 81,7 mm, l = 238)	96.00025-2111	**449,00 €**
47	4	4	Zahnscheibe A 6,4 (V2A)	95.99197-0206	**0,89 €**
48	4	4	Schneidschraube M6x12, 1.4841	95.99194-0046	**1,23 €**
49	1	1	Dichtung Brennerplatte Silikon	96.00025-1220	**9,81 €**
50	1	1	Isolierung für Brennerplatte	96.31587-7002	**43,32 €**
51	1	1	Dichtung Brennerpatte /Gas-Luft-Kanal	96.00025-1255	**12,84 €**
52	1	1	Gas-Luft-Kanal 78/78, L = 260 mm	96.34784-7006	**170,00 €**
53	1	1	Spiegel	96.31660-7001	**13,95 €**
54	3	3	Sechskantflanschschraube M5x10	95.99194-0017	**1,23 €**
55	1	1	Gebläse mvl RG 148 230 V, RG 148/1200-3633-010205	96.34000-7006	**535,00 €**
o.A.	1	1	Gebläseanschlusskabel PWM 350 mm, ProCon GWB	96.39200-7046	**7,46 €**
56	1	1	Halter Gasarmatur, D = 35 mm	96.36560-7027	**22,44 €**
57	3	3	Zylinderschraube; M6x8	auf Anfrage	
58	1	1	Dichtung (weiß-transp.) zw. Gebläseflansch/Gas-Luft-Kanal	96.00025-2107	**7,92 €**
59	4	4	Zylinderschraube M5x12	auf Anfrage	
o.A.	1	1	Dichtungs-Set Gas	96.34087-7002	**36,85 €**

Ersatzteilzeichnung Vor- und Rücklauf sowie Abgasleitung

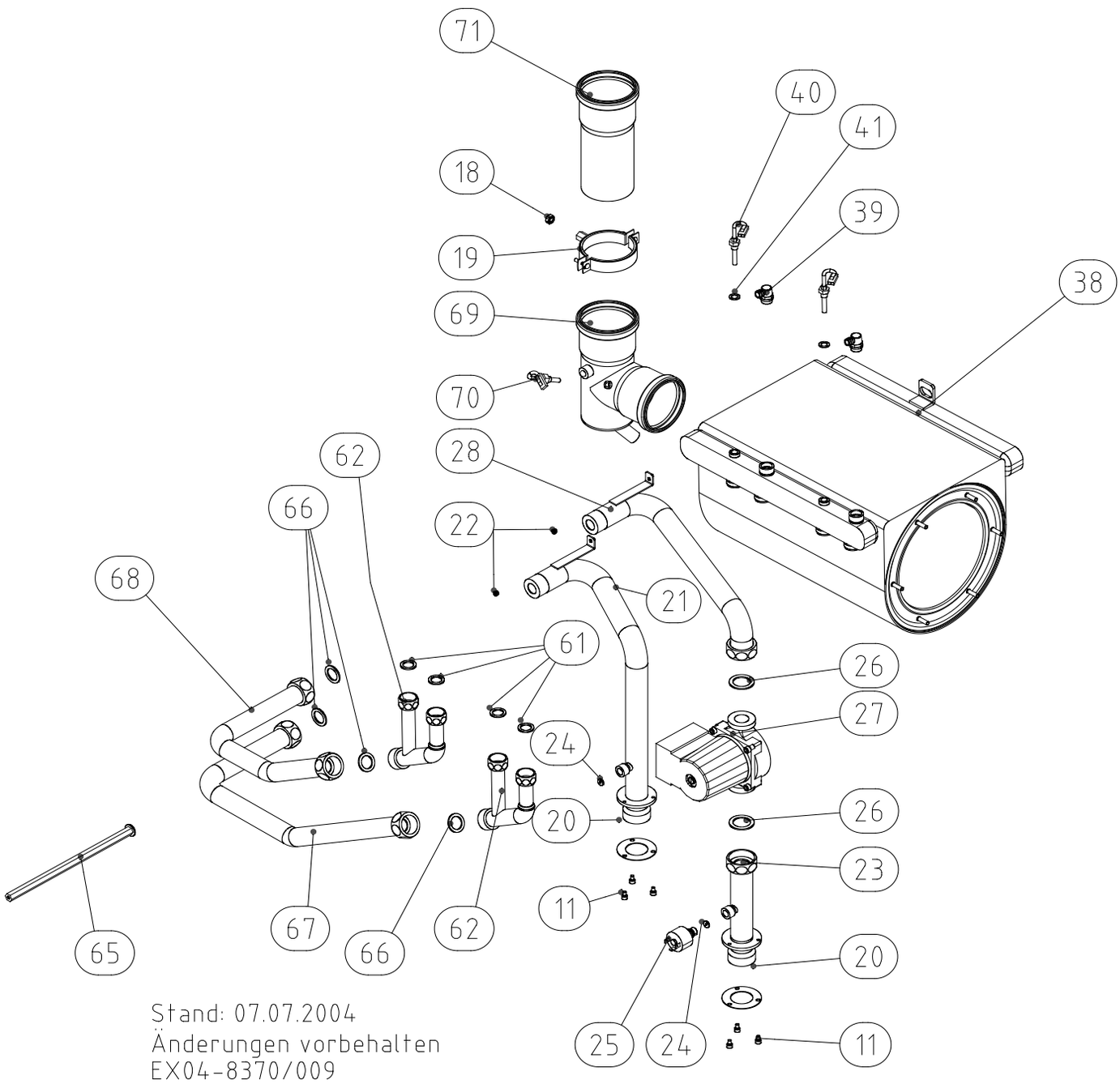

ProCon GWB 75

Ersatzteile Vor- und Rücklauf sowie Abgasleitung

Pos.	GWB 75 H	GWB 75 H Kaskade	Beschreibung	Sachnummer	Preis
11	8	8	Zylinderschraube; M5x8	auf Anfrage	
18	1	1	Sechskantmutter M8	auf Anfrage	
19	1	1	Abgasrohrschelle DN 80	95.99186-0080	**7,81 €**
20	2	2	Dichtung Rohre/Gehäuse	96.34487-7002	**3,01 €**
21	1	1	Rohr Vorlauf	96.36144-7011	**69,00 €**
22	2	2	Sechskantmutter M4, selbstsichernd	auf Anfrage	
23	1	1	Rohr Rücklauf Pumpe	96.36144-7010	**45,44 €**
24	2	2	Dichtring 11,2x3,6x4, Klingersil, für Manometer	95.99187-0036	**1,55 €**
25	1	1	Druckschalter, Wasser, 0,8 bar; ¼ Zoll AG, 230V	96.32547-7005	**22,32 €**
26	2	2	Dichtring 27x38x2, Klingersil, für Erdgas	95.99187-0004	**2,23 €**
27	1	1	Umwälzpumpe UPM2 20-70, 130x1 1/4", kompl.	96.32100-7053	**275,00 €**
28	1	1	Rohr Kesselrücklauf	96.36144-7012	**67,00 €**
38	1	1	Brennwert Kesselkörper 8+4/6+6	96.31000-7006	**1.513,00 €**
o.A.	1	1	Prallplatte f. Kesselkörper	96.00025-1169	**9,94 €**
39	2	2	Handentlüfter, 3/8 Zoll	96.00025-0019	**14,39 €**
40	2	2	Einschraubfühler QAK 36.350 G1/8 NTC10	94.19314-5011	**29,81 €**
41	2	2	Dichtring 10x16x1, Klingersil, für Kesselfühler	95.99187-0019	**2,01 €**
61	4	4	Dichtring 17x24x2, Klingersil C4400	95.99187-0017	**2,23 €**
62	2	2	Hosenrohr GWB 70/75	96.36144-7057	**69,00 €**
65	1	1	Befestigungsschraube M8x260, Sechskant Spezialschraube	96.36695-7001	**23,34 €**
66	4	4	Dichtring 21x30x2, Klingersil, für Erdgas	95.99187-0006	**2,12 €**
67	1	1	Panzerschlauch Vorlauf 570 mm 1" IG/IG	96.36144-7019	**45,78 €**
68	1	1	Panzerschlauch Rücklauf 370 mm 1Zoll, IG/IG	96.36144-7018	**30,59 €**
69	1	1	Abgassammler DN 80 87GRD	96.36400-7080	**65,00 €**
o.A.	2	2	Lippendichtung DN 80 für Atec Abgasleitung	95.99287-0087	**3,56 €**
70	1	1	Abgasfühler QAK 36.670/109, M 8	94.19314-5023	**52,00 €**
71	1	1	Abgasrohr l = 195 mm	96.36400-7081	**17,64 €**
o.A.	1	1	Dichtungs-Set Wasser	96.36087-7002	**26,79 €**

Ersatzteilzeichnung Gehäuse, Kesselregler, Siphon sowie Bediendisplay

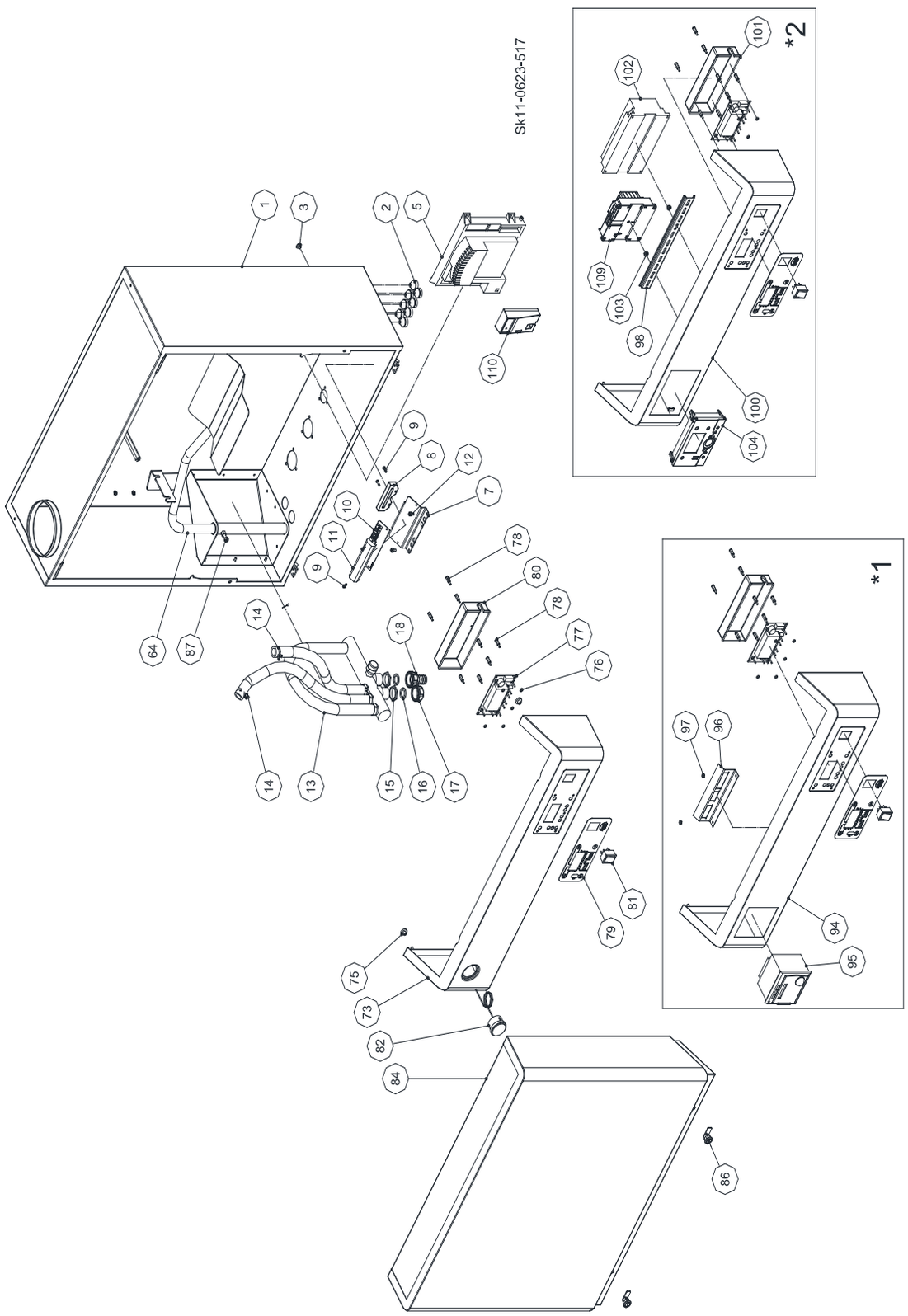

*1 = ProCon GWB 75 Kaskade bis 09/2010
*2 = ProCon GWB 75 Kaskade ab 10/2010

ProCon GWB 75

Ersatzteile Gehäuse, Kesselregler, Siphon sowie Bediendisplay

Pos.	GWB 75 H	GWB 75 H Kaskade	Beschreibung	Sachnummer	Preis
1	1	1	Gehäusekasten H 750, B 750, T 250	96.35460-7008	**240,00 €**
2	8	8	Kabeldurchführung, SNAP-E, 5-7	95.95120-0015	**3,01 €**
3	2	2	Stopfen D = 14/5 mm	95.23188-0046	**1,23 €**
5	1	1	Kesselregler LMU 64.015 D180	96.39100-7028	**364,00 €**
7	1	1	Halter Anschlussklemme GWB [ab 2004]	96.35660-7004	**15,26 €**
8	1	1	Zugentlastung für Kabel, 2-teilig	94.19458-5002	**2,90 €**
9	4	4	Linsen-Blechschraube; F 2,9x9,5, ISO 7049	95.99194-0132	**0,44 €**
10	1	1	Folie Anschlussklemme, 125x37	96.38791-7027	**3,79 €**
11	1	1	Klemmleiste	96.39216-7003	**116,00 €**
12	8	8	Zylinderschraube; M5x8, DIN 912 8.8 A2K	95.99194-0508	**1,23 €**
13	1	1	Siphon komplett GWB 70/75H	96.33027-7006	**72,00 €**
14	2	2	Schlauchschelle für Siphonverbindung; 24,2x23,5	96.00025-1617	**2,23 €**
15	2	2	Sechskantmutter, G 3/4, flach; G 3/4x5 mm	95.99196-0018	**2,23 €**
16	1	1	Dichtung 16x24x2 EPDM-PC Tülle Kondensat	95.99187-0026	**0,89 €**
17	1	1	Verschlusskappe Siphon-Reinigungsstutzen ME25/ProCon	96.00025-1572	**3,46 €**
18	1	1	Schlauchanschlusstülle (PP, 3/4 Zoll) f. Kondensatablauf	96.00025-1574	**6,81 €**
64	1	1	Schwenkarm für Kesselkörper	96.36560-7006	**53,00 €**
73	1	-	Konsole GWB 75 kompl. [ab 10/2004], klappbar	96.35360-7021	**163,00 €**
75	2	2	Rändelmutter M4 DIN 466-5,8 für Reinigungsdeckel	96.00034-1539	**3,46 €**
76	5	5	Flachdichtung EPDM 2,5x7x2 Distanzring, 50 Shore	95.99287-0065	**3,35 €**
77	1	1	Bediendisplay AGU 2.311A109	96.39100-7048	**126,00 €**
78	8	8	Abstandsbolzen, Kunststoff, M3x13	96.36558-0013	**1,55 €**
79	1	1	Folie Tastatur MHG	96.38791-7010	**12,51 €**
80	1	1	Abdeckkappe für Bedienteil	96.35558-7002	**4,91 €**
81	1	1	Wippschalter 2 pol. A-E 16A (4)	96.39444-7002	**5,25 €**
82	1	1	Manometer m. Kapillare, 0-4 bar, 1.400 mm, Ø 37 mm, mit Dichtung	96.33590-7008	**26,10 €**
84	1	1	Gehäusedeckel GWB 70/75H	96.35360-7006	**170,00 €**
86	2	2	Gehäusedeckelverschluss	96.36689-7002	**10,72 €**
87	1	1	Zylinderschraube; M6x20, DIN 912 8.8 A3C	95.99194-0620	**auf Anfrage**
94	-	1	Konsole GWB75 Kaskade kompl. [ab 10/2004], klappbar	96.35360-7023	**96,00 €**
95	-	1	Kaskadenregler RVA 47.320/380 [bis 09.2010]	96.39100-7024	**779,00 €**
96	-	1	Halteblech E-Anschlüsse GWB 75 Kaskade	96.35660-7003	**6,48 €**
97	-	2	Sechskantmutter M4, selbstsichernd DIN 985 A2K	95.99196-0009	**auf Anfrage**
98	1	1	Hutschiene TS 35, L=280 mm, EN 50022, 35x7,5 mm	96.36560-7049	**6,30 €**
100	-	1	Konsole GWB 75 Kaskade kompl. RVS, klappbar [ab 10/2010]	96.35360-7043	**187,00 €**
101	-	1	Abdeckkappe für Bedienteil	96.35558-7012	**187,00 €**
102	-	1	Regler RVS 43.143	94.80300-7003	**auf Anfrage**
103	-	2	Sechskantmutter M5, Tensilok mit Sperrzähnen, zn	95.99196-0013	**1,23 €**
104	-	1	Set Erweiterungsmodul AVS 75.390 zu RVS 61/63...	94.88147-5024	**264,00 €**
105	-	1	Bedienteil AVS 37.294/209	96.39100-6001	**94,00 €**
110	-	1	Busmodul Clip-In OCI, für Systeme mit LPB Bus	96.39100-7023	**107,00 €**

Ersatzteile Gehäuse, Kesselregler, Siphon sowie Bediendisplay

Pos.	GWB 75 H	GWB 75 H Kaskade	Beschreibung	Sachnummer	Preis
o.A.	1	1	Kabelbaum ProCon GWB 75, kompl.	96.39200-7024	**147,00 €**
o.A.	-	1	Kabelbaum RVS 43.320	96.39200-7012	**126,00 €**
o.A.	1	1	Massekabel für Zündung 660 mm	96.39200-7033	**2,23 €**
o.A.	1	1	Stecker 2-polig orange RAST 5	94.89212-7007	**3,46 €**
o.A.	1	1	Stecker 2-polig blau RAST 5	94.89212-7006	**3,46 €**
o.A.	1	1	Zündkabel mit Winkelstecker, L = 600 mm	96.39200-7018	**34,73 €**
o.A.	1	1	Massekabel 300 mm für Gehäusedeckel	96.39200-7009	**1,23 €**
o.A.	-	2	Anlegefühler QAD 21/201, für RVA und Cl 1/CL 2	94.19314-5016	**51,00 €**
o.A.	-	2	Anlege-Temperaturfühler QAD 36, NTC 10k, für RVS 43/RVS 63	94.19314-5015	**39,50 €**
o.A.	-	1	Verbindungskabel 5 pol., LMU-Clip-In AGU/OCI	96.39200-7015	**7,46 €**
o.A.	1	1	Flachbandkabel f. Bedienteil, 600 mm; GWB 75	96.39200-7039	**12,28 €**
o.A.	1	1	Kabel, 3-polig, 700 mm f. Pumpe/Anschlussklemme GWB	96.39200-7037	**3,97 €**
o.A.	1	1	Wandschiene 600 mm, [ab 10.2004]	96.36500-7011	**12,39 €**
o.A.	1	1	Lackstift RAL 5003 (saphirblau)	96.38564-7002	**32,54 €**
o.A.	1	1	Lackstift RAL 9016	96.38564-7001	**65,00 €**
o.A.	1	1	CRC-Keramikpaste, 100 ml Tube	94.17464-5004	**10,93 €**
o.A.	1	1	Abdeckkappe für Anschlussklemme	96.35558-7004	**1,34 €**

ProCon GWB 77

Ersatzteilzeichnung Brenner und Gebläse

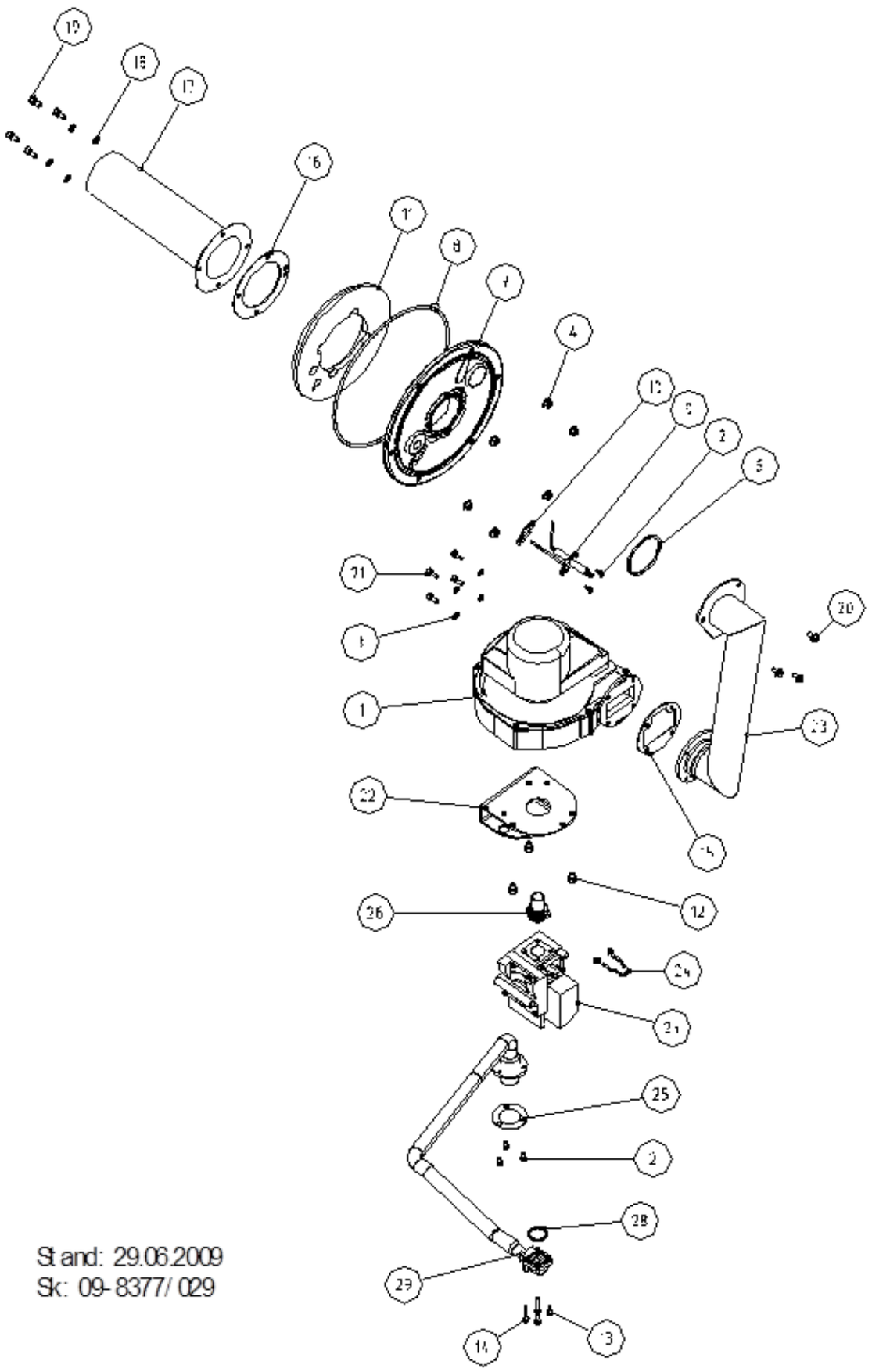

Stand: 29.06.2009
Sk: 09-8377/029

Ersatzteile Brenner und Gebläse

Pos.	GWB 77 H	GWB 77 H Kaskade	Beschreibung	Sachnummer	Preis
1	1	1	Gebläse mvl RG 148 230V	96.34000-7006	**535,00 €**
2	5	5	Zylinderschraube; M4x8, DIN 912 8.8 A3C	95.99194-0408	**1,23 €**
3	4	4	Zahnscheibe; A 5,3 außen, DIN 6797 verzinkt	95.99194-0105	**1,11 €**
4	6	6	Mutter (Flansch) M6, DIN 6923, verzinkt	96.00025-1082	**2,23 €**
5	1	1	Kombiblock ohne Druckwächter, 230V	96.34500-7006	**199,00 €**
6	1	1	Dichtung Brennerplatte/Gas-Luft-Kanal	96.00025-1255	**12,84 €**
7	1	1	Brennerplatte kompl.	96.34600-7006	**84,00 €**
8	1	1	Dichtung Brennerplatte Silikon, schwarz	96.00025-1220	**9,81 €**
9	1	1	Zünd- u. Ionisationselektrode mit Masseelektrode	96.34236-7001	**24,56 €**
10	1	1	Dichtung Zünd/Ionisation ProCon Graphit	96.34487-7001	**2,23 €**
11	1	1	Isolierung für Brennerplatte	96.31587-7002	**3,01 €**
12	3	3	Zylinderschraube; M6x8, DIN 912, verzinkt	95.99194-0608	**1,23 €**
13	2	2	Zylinderschraube; M4x12, DIN 912 A3C	95.99194-0412	**0,89 €**
14	2	2	Zylinderschraube; M4x25, DIN 912 8.8 A3C	95.99194-0425	**0,89 €**
15	1	1	Dichtung (weiß-transparent) zwischen Gebläseflansch/Gas-Luft-Kanal	96.00025-2107	**7,92 €**
16	1	1	Dichtung (Graphit) für Brennerlanze	96.00025-1745	**6,81 €**
17	1	1	Brennerlanze (Länge = 238,5 mm)	96.00025-2111	**449,00 €**
18	4	4	Zahnscheibe A 6,4 (V2A), DIN 6797, 1.4301	95.99197-0206	**0,89 €**
19	4	4	Schneidschraube, M6x12, 1.4841 Kopf nach DIN 912	95.99194-0046	**1,23 €**
20	3	3	Sechskantflanschschraube M5x10, Tensilok mit Sperrzähnen, verzinkt	95.99194-0017	**1,23 €**
21	4	4	Zylinderschraube; M5x12, DIN 912 8.8 A3C	95.99194-0512	**1,23 €**
22	1	1	Halter Gasarmatur, Ø = 35 mm	96.36560-7044	**17,64 €**
23	1	1	Gas-Luft-Kanal 78/78 Länge = 26 mm	96.34784-7009	**43,32 €**
24	1	1	Sicherungsklammer für Rohr-Steckverbindungen	96.00025-1055	**5,35 €**
25	1	1	Dichtung Gasanschluss-Stutzen Gehäuse	96.34487-7050	**2,45 €**
26	1	1	Gasdüse, Erdgas, Di =15 mm	96.34344-7075	**14,62 €**
27	1	1	Kombiblock ohne Druckwächter, 230V	96.34500-7007	**189,00 €**
28	1	1	O-Ring; 21,89x2,62 für Flansch	95.99287-0067	**1,55 €**
29	1	1	Gaswellrohr	96.36344-7015	**133,00 €**

Ersatzteilzeichnung Vor- und Rücklauf sowie Gasleitung

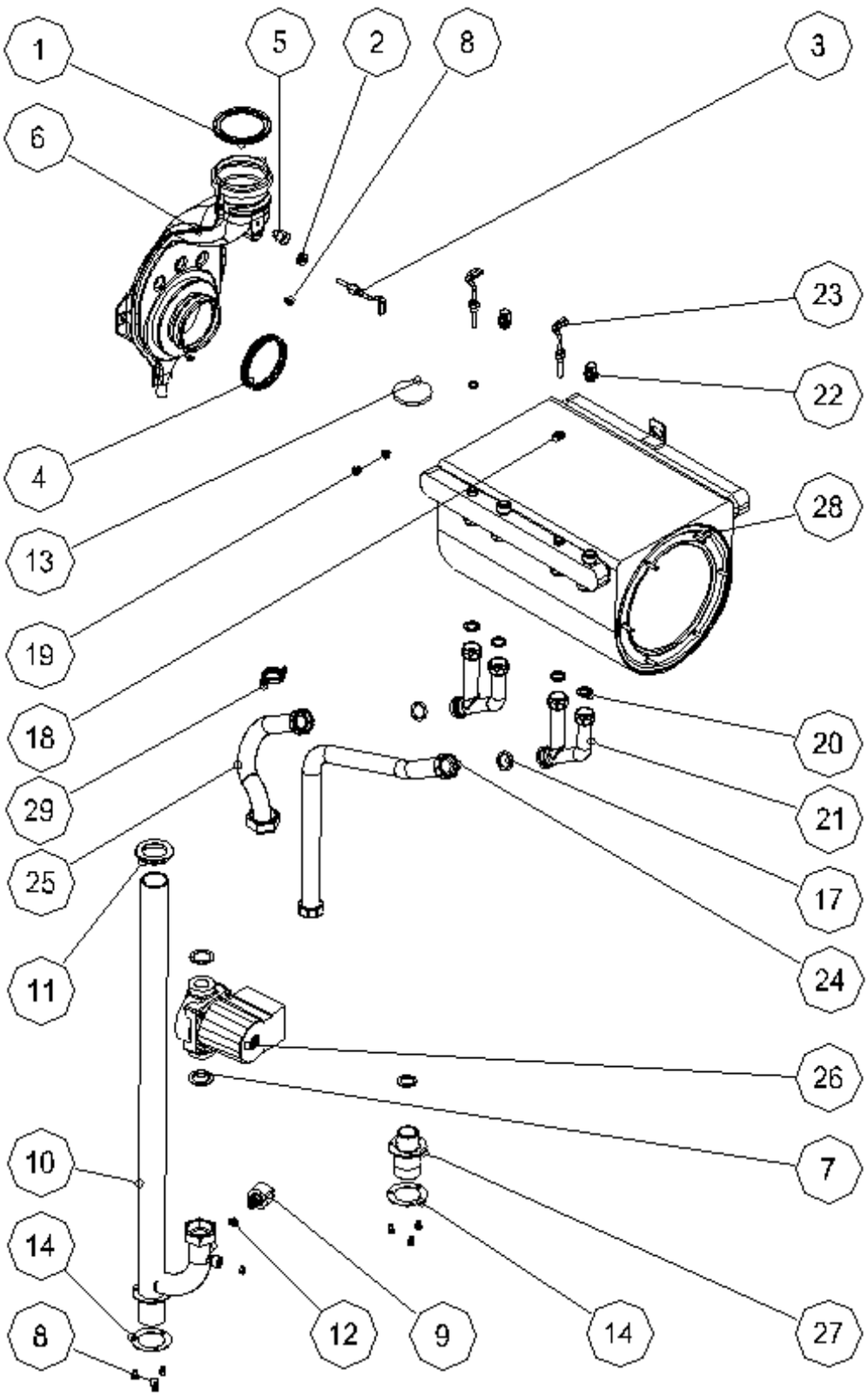

Stand: 30.06.2009
Sk09-8377/030

Ersatzteile Vor- und Rücklauf sowie Gasleitung

Pos.	GWB 77 H	GWB 77 H Kaskade	Beschreibung	Sachnummer	Preis
1	1	1	Lippendichtung DN 70/80 für Abgassammler	96.00025-1149	**7,92 €**
2	1	1	Durchführungstülle Abgasfühler	95.95120-0018	**1,55 €**
3	1	1	Abgasfühler QAK 36.670/109, M8	94.19314-5023	**52,00 €**
4	1	1	Lippendichtung DN 80 für Abgasadapter	95-99287-0087	**3,56 €**
5	1	1	Vario Stopfen Ø = 12 mm, kurz	95.23188-0044	**8,14 €**
6	1	1	Abgassammler [bis 03.2011]	96.36400-7077	**101,00 €**
6	1	1	Abgassammler [ab 03.2011] kompl.	96.36400-7079	**144,00 €**
7	2	2	Dichtring 27x38x2, Klingersil für Erdgas	95.99187-0004	**2,23 €**
8	8	8	Zylinderschraube; M5x8, DIN 912 8.8 A3C	95.99194-0508	**1,23 €**
9	1	1	Druckschalter, Wasser, 0,8 bar; 1/4 Zoll AG, 230V	96.32547-7005	**22,32 €**
10	1	1	Rohr Rücklauf	96.36144-7081	**136,00 €**
11	2	2	Durchführungstülle (NEOPREN) für Anschlüsse, oben, f. EC-2WT	96.00025-8130	**2,01 €**
12	2	2	Dichtring 11,2x3,6x2, Klinger, für Manometer	95.99187-0036	**1,55 €**
13	1	1	Stopfen/Membrantülle D47 / D61, EPDM 60°: schwarz	95.23188-0054	**4,68 €**
14	2	2	Dichtung Rohre / Gehäuse	96.34487-7077	**2,01 €**
17	3	3	Dichtring 21x30x2, Klingersil für Erdgas	95.99187-0006	**2,12 €**
18	2	2	Dichtring 10x16x2, Klingersil für Kesselfühler	95.99187-0029	**1,34 €**
19	2	2	Mutter (Flansch) M6, DIN 6923, verzinkt	96.00025-1082	**2,23 €**
20	4	4	Dichtring 17x24x2, Klingersil C4400	95.99187-0017	**2,23 €**
21	2	2	Hosenrohr GWB 70/75	96.36144-7057	**69,00 €**
22	2	2	Handentlüfter, 3/8 Zoll, für	96.00025-0019	**14,39 €**
23	2	2	Einschraubfühler QAK 36.350 G 1/8 NTC10	94.19314-5011	**29,81 €**
24	1	1	Panzerschlauch Vorlauf 630 mm; G1", IG/IG	96.36144-7075	**27,91 €**
25	1	1	Wellschlauch Länge = 340, G1/G1¼ ÜWM, Edelstahl	96.36144-7076	**62,00 €**
26	1	1	Umwälzpumpe UPM2 20-70, 130x1¼", kompl.	96.32100-7054	**275,00 €**
27	1	1	Rohr Vorlauf	96.36144-7072	**71,00 €**
28	1	1	Kesselkörper ProCon GWB70/75, 8+4, 6+6	96.31000-7006	**1.513,00 €**
29	1	1	Rohrschelle 24-29	95-99186-0038	**2,67 €**

ProCon GWB 77

Ersatzteilzeichnung Gehäuse, Kesselregler, Siphon sowie Bediendisplay

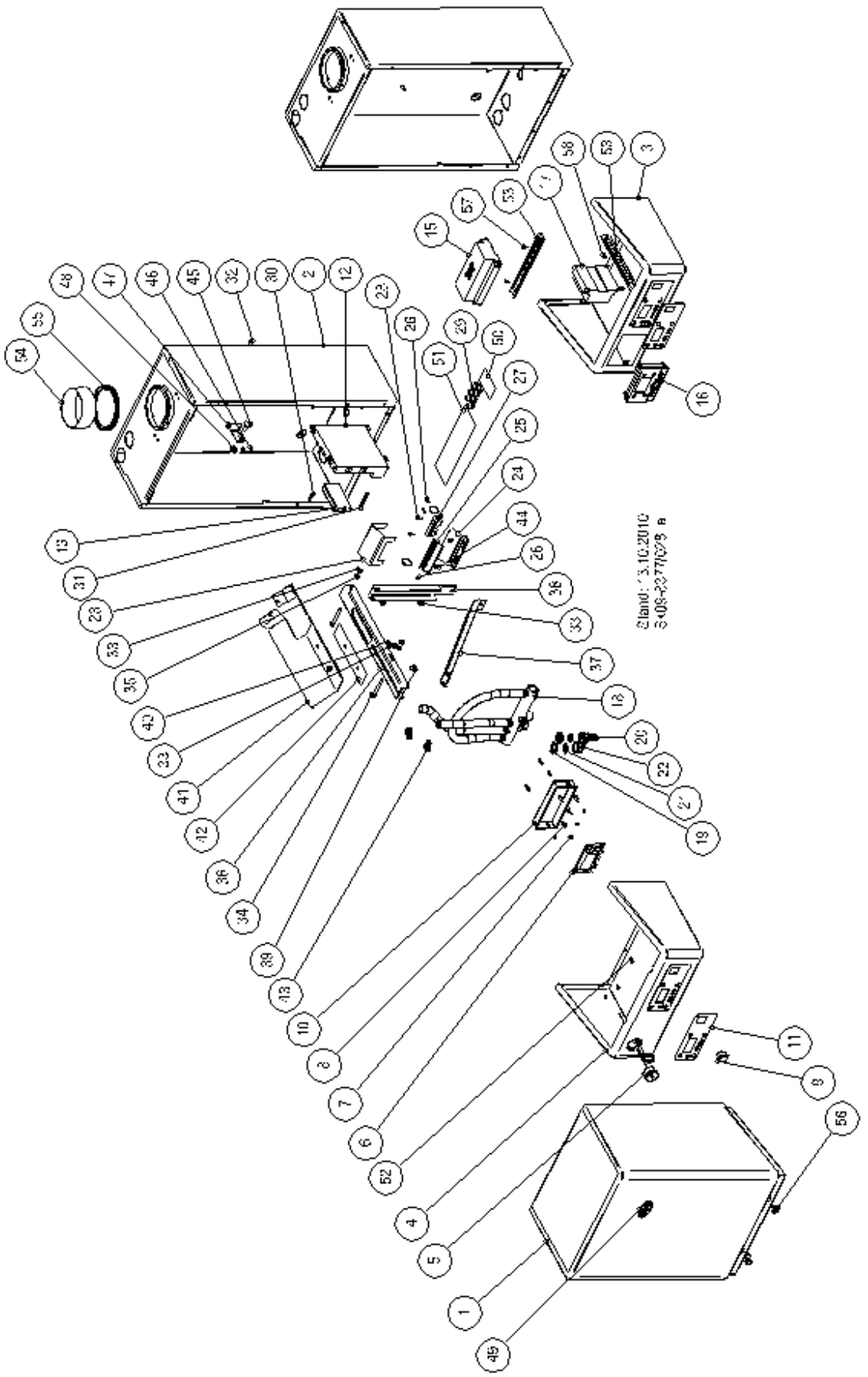

Ersatzteile Gehäuse, Kesselregler, Siphon sowie Bediendisplay

Pos.	GWB 77 H	GWB 77 H Kaskade	Beschreibung	Sachnummer	Preis
1	1	1	Gehäusedeckel h610 b465 t319	96.35360-7036	**120,00 €**
2	1	1	Gehäusekasten Höhe 750, Breite 465, Tiefe 250 [bis 03.2011]	96.35460-7009	**204,00 €**
	1	1	Gehäusekasten Höhe 750, Breite 465, Tiefe 250 [ab 03.2011]	96.35460-7010	**204,00 €**
3	-	1	Konsole RVS Kaskade	96.35360-7040	**120,00 €**
4	1	-	Konsole	96.35360-7034	**98,00 €**
5	1	-	Manometer m. Kapillare, 0-4 bar; 1.400 mm, Ø 37 mm mit Dichtung	96.33590-7008	**26,10 €**
6	1	1	Bediendisplay AGU 2.311A109	96.39100-7048	**126,00 €**
o.A.	1	1	Abdeckkappe für Bedienteil	96.35558-7012	**187,00 €**
7	5	5	Flachdichtung EPDM 2,5x7x2; Distanzring, 50 Shore	95.99287-0065	**3,35 €**
8	8	8	Abstandsbolzen Kunststoff M3x13	96.36558-0013	**1,55 €**
9	1	1	Wippschalter 2 pol. A-E 16A(4), schwarz	96.39444-7002	**5,25 €**
10	1	1	Abdeckkappe für Bedienteil	96.35558-7002	**4,91 €**
11	1	1	Folie Tastatur MHG	96.38791-7010	**12,51 €**
12	1	1	Kesselregler LMU 64.015D180	96.39100-7028	**364,00 €**
13	-	1	Busmodul Clip-In OCI für Systeme mit LPB Bus	96.39100-7023	**107,00 €**
15	-	1	Regler RVS 43.143	94.80300-7003	**auf Anfrage**
16	-	1	Bedienteil AVS 37.294/209	96-39100-6001	**94,00 €**
17	-	1	Set Erweiterungsmodul AVS75.390 zu RVS 61/63...	94.88147-5024	**264,00 €**
18	1	1	Siphon komplett	96.33027-7007	**54,00 €**
19	2	2	Sechskantmutter G3/4, flach, G3/4 x 5mm	95.99196-0018	**2,23 €**
20	1	1	Schlauchanschlusstülle (PP, 3/4 Zoll) für Kondensatablauf	96.00025-1574	**6,81 €**
21	1	1	Dichtung 16x24x2 EPDM-PC, Tülle Kondensat; SP-RL; EC-HS	95.99187-0026	**0,89 €**
22	1	1	Verschlusskappe Siphon kompl. G 3/4 mit Dichtung 24x16x3	95.23188-0035	**2,56 €**
23	1	1	Abdeckkappe für Anschlussklemme	96.35558-7004	**1,34 €**
24	1	1	Halter Anschlussklemme	96.35660-7004	**15,26 €**
25	1	1	Folie Anschlussklemme, 125x37	96.38791-7027	**3,79 €**
26	4	4	Blechschraube; F2,9x9,5, verzinkt, DIN 7981/St (DIN ISO 7049)	95.99194-0132	**0,44 €**
27	1	1	Zugentlastung für Kabel, 2-teil	94.19458-5002	**2,90 €**
28	2	2	Schraube 3,9x13, DIN7981F, verzinkt, Blechschraube	95.99194-0135	**1,11 €**
29	7	7	Kabeldurchführung SNAP-E; 5-7	95.95120-0015	**3,01 €**
30	1	1	Abstandsbolzen Kunststoff, M4x29 SW8	96.36558-0004	**2,12 €**
31	1	1	Abstandsbolzen Kunststoff, M4x60 SW8	96.36558-0014	**2,67 €**
32	2	2	Stopfen Ø = 14/5 mm; EPDM, schwarz, für ProCon	95.23188-0046	**1,23 €**
33	6	6	Sechskantmutter; M8, DIN 934 A3B	95.99196-0008	**1,23 €**
34	2	2	Zylinderschraube; M8x60; DIN 912 8.8 A3B	95.99194-0860	**0,27 €**
35	2	2	Scheibe; 8,4; DIN 125 St A3C B 8,4	95.99198-0002	**1,11 €**
36	1	1	Horizontalstrebe	96.36560-7037	**36,62 €**
37	1	1	Querstrebe	96.36560-7039	**25,46 €**
38	1	1	Vertikalstrebe	96.36560-7040	**18,75 €**
39	1	1	Zylinderschraube; M8x12; DIN 912 8.8 A3B	95.99194-0817	**1,11 €**
40	1	1	Scheibe 8,4x24x2; DIN 9021 St verzinkt	95.99198-0028	**0,22 €**
41	1	1	Auflageblech für Kesselkörper	96.36560-7036	**36,62 €**

ProCon GWB 77

Ersatzteile Gehäuse, Kesselregler, Siphon sowie Bediendisplay

Pos.	GWB 77 H	GWB 77 H Kaskade	Beschreibung	Sachnummer	Preis
42	1	1	Gleitschiene	96.36560-7038	**20,99 €**
43	2	2	Schlauchschelle für Siphonverbindung; 24,2x23,5 f. ME 25/ ProCon	96.00025-1617	**2,23 €**
44	2	2	Zylinderschraube; M5x8; DIN 912 8.8 A3C	95.99194-0508	**1,23 €**
45	1	1	Flachrundschraube M10x20; DIN 603 / IDO 8677	95.99194-1026	**0,38 €**
46	2	2	Popniete AD-510, 4x12,5	96.00025-8268	**1,34 €**
47	1	1	Kantblech Kesselkörper	96.36560-7052	**17,31 €**
48	1	1	Sechskantmutter; M10, DIN 934 A3B	95.99196-0007	**1,44 €**
49	1	1	Schild MHG 70x42 mm, queroval, Aluminium, selbstklebend	96.38791-7031	**8,93 €**
50	1	1	Aufkleber Gasanschluss	96.38791-7047	**3,79 €**
51	1	1	Aufkleber Anschlüsse (Vorlauf/Rücklauf/Siphon/Kondensatablauf)	96.38791-7048	**6,03 €**
52	8	8	Zylinderschraube; M4x8 DIN 912 8.8 A3C	95.99194-0408	**1,23 €**
53	2	2	Hutschiene TS35, L=250 mm, EN 50022 35x7,5	96.36560-7048	**5,35 €**
54	1	1	Rohr, 50 mm DN 125, Zuluftrohr Atec	94.61270-4204	**9,14 €**
55	1	1	Lippendichtung DN 80 für Atec Abgasleitung	95.99287-0091	**1,39 €**
56	2	2	Verschluss für Gehäusedeckel ProCon 70/75/77 Kaskade	96.36689-7002	**10,72 €**
57	2	2	Zylinderschraube; M5x10, DIN 912, 8.8 A2K	95.99194-0510	**0,10 €**
58	2	2	Sechskantmutter M5, Tensilok mit Sperrzähnen, Zinn	95.99196-0013	**1,23 €**

Ersatzteilzeichnung Verkleidung

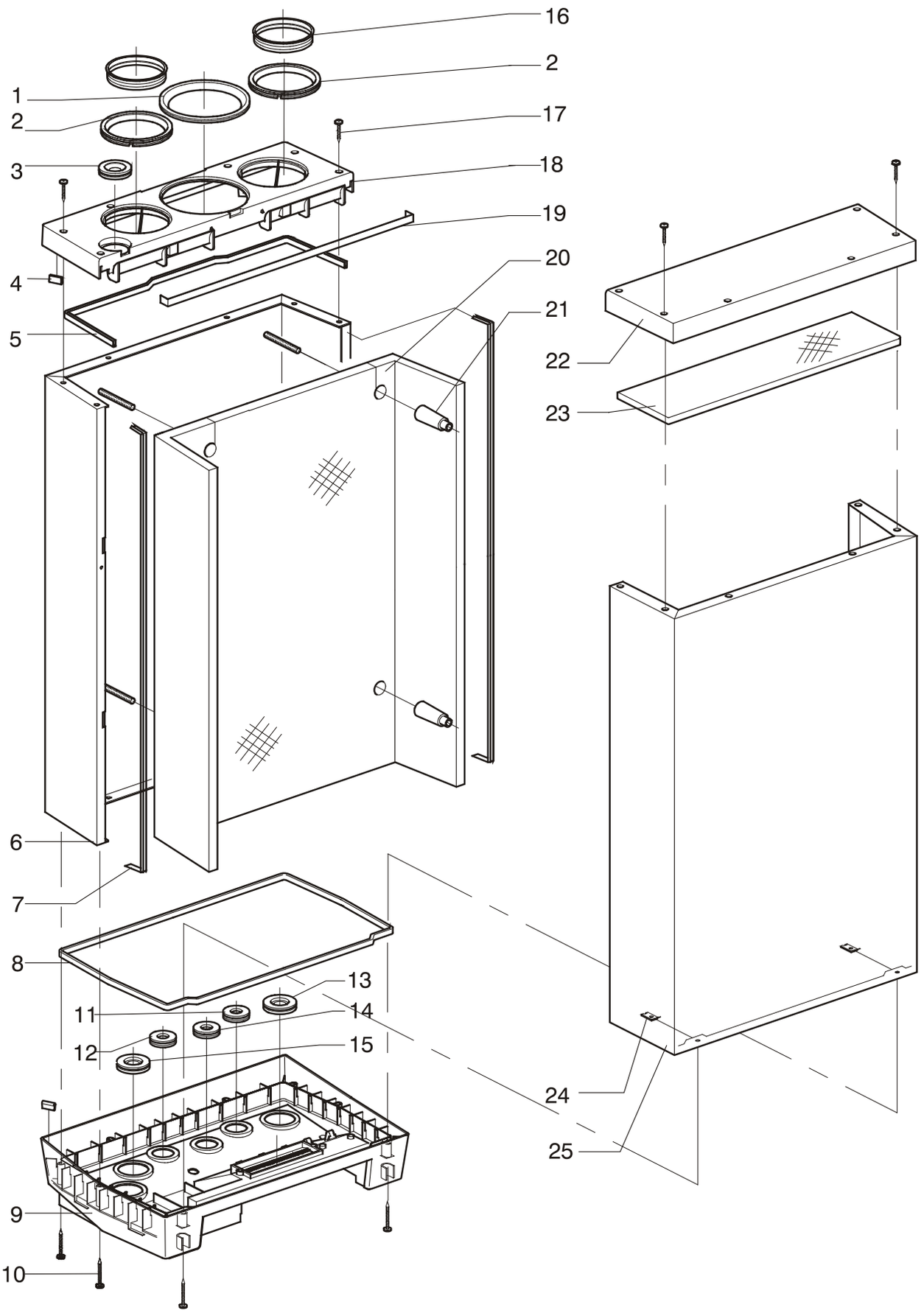

Ersatzteile Verkleidung

Pos.	Streamline 16 H	Streamline 16-24 S	Streamline 25 H	Streamline 25-32 S	Beschreibung	Sachnummer	Preis
1	1	1	1	1	Dichtung Zuluftrohr 116-110	96.36487-7201	**15,18 €**
2	2	2	2	2	Dichtung Luftzufuhr 90-80	96.36487-7202	**18,42 €**
3	1	1	1	1	Durchführungstülle Entlüfter	95.95120-0019	**5,35 €**
4	8	8	8	8	Dichtungsprofil L=21,5	96.35811-7201	**0,44 €**
5	1	1	1	1	Dichtungsring Profil L=636	96.35811-7202	**3,56 €**
6	1	1	1	1	Gehäuse Rückwand 16	96.35460-7201	**87,00 €**
6	-	-	1	1	Gehäuse Rückwand 25	96.35460-7202	**98,00 €**
7	2	2	2	2	Dichtung Gehäuse Rückw. L=785	96.35811-7204	**2,90 €**
8	1	1	1	1	Dichtungsprofil L=1250	96.35811-7205	**3,56 €**
9	1	1	1	1	Gehäuseunterteil, blau	96.35558-7201	**96,00 €**
10	2	2	2	2	Blechschraube C4, 2x45H, verzinkt	95.99194-0145	**0,89 €**
11	-	1	-	1	Durchführungstülle 15 mm blau	95.95120-0020	**3,69 €**
11	1	-	1	-	Durchführungstülle blind	95.95120-0021	**2,23 €**
12	-	1	-	1	Durchführungstülle 15 mm rot	95.95120-0022	**3,69 €**
12	1	-	1	-	Durchführungstülle blind	95.95120-0021	**2,23 €**
13	1	1	1	1	Durchführungstülle 22 mm blau	95.95120-0023	**5,69 €**
14	1	1	1	1	Durchführungstülle 15 mm gelb	95.95120-0024	**3,56 €**
15	1	1	1	1	Durchführungstülle 22 mm rot	95.95120-0025	**5,69 €**
16	2	2	2	2	Stopfen Gehäuse Oberteil	95.23188-0048	**2,45 €**
17	12	12	12	12	Blechschraube C4, 2x25H, verzinkt	95.99194-0139	**0,89 €**
18	1	1	1	1	Gehäuse Oberteil hinten, blau	96.35558-7202	**35,73 €**
19	1	1	1	1	Dichtungsband	96.35811-7206	**2,01 €**
20	1	1	-	-	Isolierung Gehäuse Rückwand 16	96.35811-7207	**32,16 €**
20	-	-	1	1	Isolierung Gehäuse Rückwand 25	96.35811-7208	**36,62 €**
21	4	4	4	4	Distanzbuchse	96.36558-7201	**5,57 €**
22	1	1	1	1	Gehäuse Oberteil vorne, blau	96.35558-7203	**27,91 €**
23	1	1	1	1	Isolierung Gehäuse Oberteil vorn	96.35811-7209	**9,81 €**
24	2	2	2	2	Federmutter 4.2	95.99196-0027	**1,78 €**
25	1	1	-	-	Gehäusedeckel 16 H / 25 H	96.35360-7202	**65,00 €**
25	-	-	1	1	Gehäusedeckel 16 S / 25 S	96.35360-7203	**92,00 €**
25	1	1	1	1	Gehäuse Oberteil hinten kompl. (blau) [Pos. 1, 2, 3, 4, 5, 18 und 19 montiert]	96.35500-7201	**51,00 €**

Ersatzteilzeichnung Wärmetauscher rauchgas-/wasserseitig

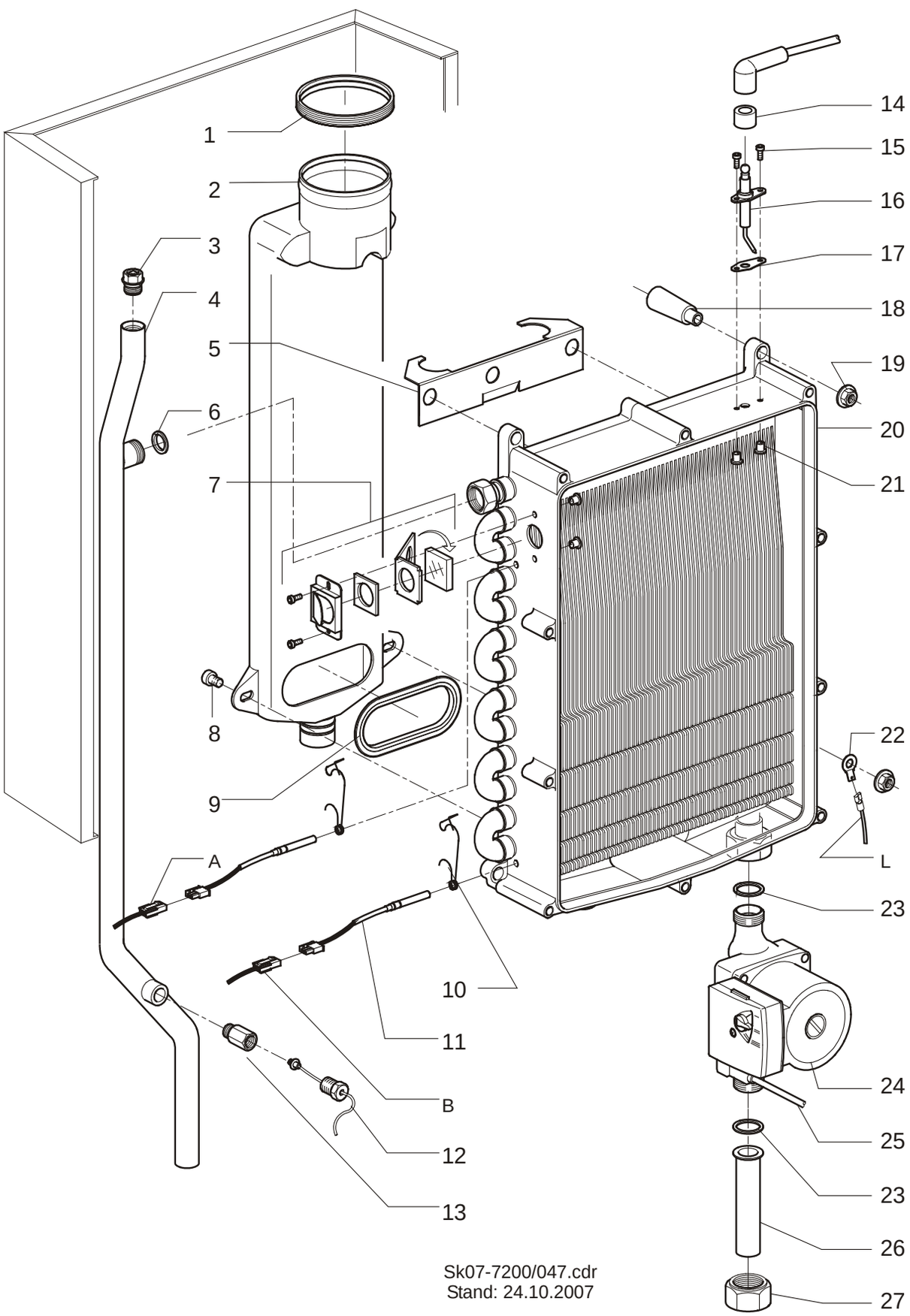

Sk07-7200/047.cdr
Stand: 24.10.2007

Ersatzteile Wärmetauscher rauchgas-/wasserseitig

Pos.	Streamline 16 H	Streamline 16-24 S	Streamline 25 H	Streamline 25-32 S	Beschreibung	Sachnummer	Preis
1	1	1	1	1	Dichtung 80 mm	96.36487-7203	**7,26 €**
2	1	1	-	-	Abgassammler 16	96.36400-7201	**144,00 €**
2	-	-	1	1	Abgassammler 25	96.36400-7202	**159,00 €**
3	1	1	1	1	Handentlüfter G ⅜“	96.32300-7201	**7,81 €**
4	1	1	-	-	Rohr, Vorlauf 16	96.36144-7201	**109,00 €**
4	-	-	1	1	Rohr, Vorlauf 25	96.36144-7202	**113,00 €**
5	1	1	1	1	Befestigung, Bügel	96.36500-7201	**7,36 €**
6	1	1	1	1	Dichtring ¾"	95.99187-0033	**1,44 €**
7	1	1	1	1	Schauglas-Set	96.31600-7201	**44,55 €**
7	2	2	2	2	Zylinderschraube m. I-Skt. M 5x6, ISO 4762, 8.8 A3B	95.99194-0506	**0,10 €**
7	1	1	1	1	Schauglashalterung	96.31660-7201	**2,90 €**
7	1	1	1	1	Füllblech	96.31660-7202	**1,88 €**
7	1	1	1	1	Dichtung Schauglas	96.34487-7201	**1,34 €**
7	1	1	1	1	Schauglas	96.31625-7201	**6,93 €**
8	2	2	2	2	Zylinderschraube M 8x12, DIN 912	95.99194-0812	**1,23 €**
9	1	1	1	1	Dichtung Abgassammler	96.36487-7204	**10,83 €**
10	2	2	2	2	Sicherungsfeder Kesselfühler	96.36571-7202	**2,12 €**
11	2	2	2	2	Kesselfühler NTC ½“	94.19314-7202	**27,35 €**
12	1	1	1	1	Manometer m. Kappilare,0,4 bar	96.33590-7201	**38,18 €**
13	1	1	1	1	Automatisches Absperrventil	96.32377-7201	**6,48 €**
14	1	1	1	1	Isolator Zündelektrode	auf Anfrage	
15	2	2	2	2	Zylinderschraube m. I-Skt. M 5x6, ISO 4762, 8.8 A3B	95.99194-0506	**0,10 €**
16	1	1	1	1	Zündelektrode	96.34236-7201	**27,35 €**
17	1	1	1	1	Dichtung Zündelektrode	96.34487-7202	**2,12 €**
18	4	4	4	4	Distanzbuchse	96.36558-7201	**5,57 €**
19	4	4	4	4	Sechskantmutter; M 8	95.99196-0097	**0,89 €**
20	1	-	-	-	Wärmetauscher 16 H, Solo	96.31000-7201	**803,00 €**
20	-	1	-	-	Wärmetauscher 16 S, Kombi	96.31000-7202	**803,00 €**
20	-	-	1	-	Wärmetauscher 25 H, Solo	96.31000-7203	**803,00 €**
20	-	-	-	1	Wärmetauscher 25 S, Kombi	96.31000-7204	**951,00 €**
21	4	4	4	4	Einsatzmutter M 4	95.99196-0026	**2,23 €**
22	1	1	1	1	Ringzunge mit Flachstecker	95.95112-0063	**2,78 €**
23	2	2	2	2	Dichtring 1", Pumpe	95.99187-0034	**1,88 €**
24	1	1	1	1	Umwälzpumpe RS 15-4.1, 130x1 **[Nur Ausführung H und S]**	96.32100-7202	**333,00 €**
24	1	1	1	1	Rohr, Rücklauf m. Rückschlagventil (Option)	96.36144-7204	**26,68 €**
24	1	1	1	1	Hocheffizienzpumpe WILO 15/6 RKA **[Nur Ausführung HE]**	96.32100-7203	**372,00 €**
25	1	1	1	1	Kabel, Pumpe	96.39200-7202	**33,94 €**
26	1	1	1	1	Rohr, Rücklauf	96.36144-7203	**12,71 €**
27	1	1	1	1	Überwurfmutter 1“	95.99196-0046	**4,23 €**
o. A.	1	1	1	1	Keramikpaste (Geräteportion)	96.38564-7202	**13,53 €**

Ersatzteilzeichnung Strömungsschalter / Kondenswasserabfluss

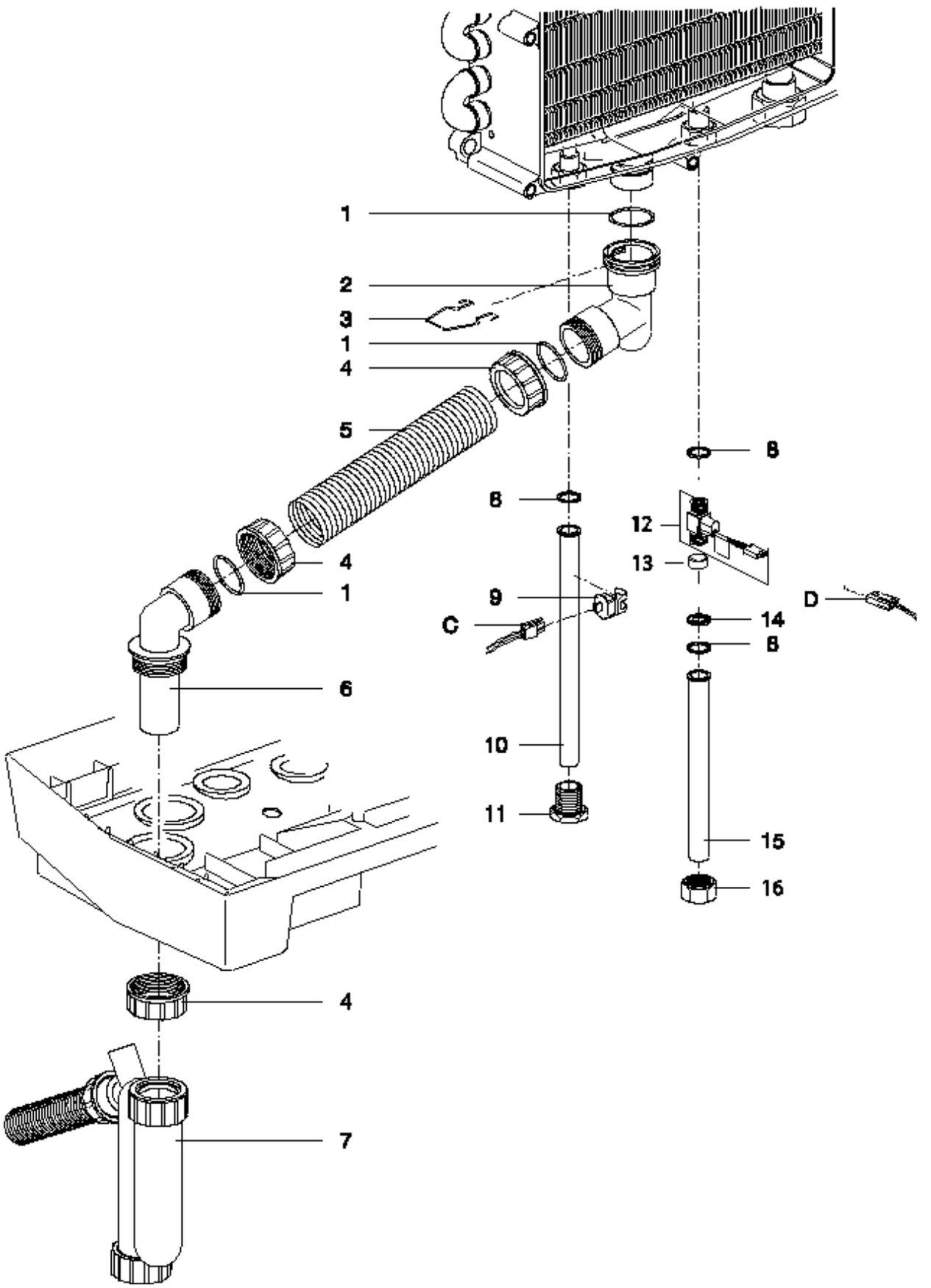

Ersatzteile Strömungsschalter / Kondenswasserabfluss

Pos.	Streamline 16 H	Streamline 16-24 S	Streamline 25 H	Streamline 25-32 S	Beschreibung	Sachnummer	Preis
1	3	3	3	3	O-Ring 28, 25x2,62	96.34487-7203	**1,34 €**
2	1	1	1	1	Kupplungsstück Abgassammler	95.26233-0033	**10,60 €**
3	1	1	1	1	Sicherungsfeder Kondensatableitung	96.36571-7203	**2,01 €**
4	3	3	3	3	Überwurfmutter Kondensatableitung	95.99196-0041	**2,01 €**
5	1	1	1	1	Rippenschlauch Kondensatableitung	95.95213-7201	**2,78 €**
6	1	1	1	1	Kupplungsstück Siphon	95.26233-0032	**9,04 €**
7	1	1	1	1	Siphon	96.33027-7201	**31,27 €**
8	-	3	-	3	Dichtring VITON schwarz	96.34487-7205	**1,44 €**
9	-	1	-	1	Sensor NTC 3	94.19314-7206	**31,93 €**
10	-	1	-	1	Rohr, Warmwasser	96.36144-7205	**31,82 €**
12	-	1	-	1	Durchflusssensor, Trinkwasser	96.33590-7110	**87,00 €**
13	-	1	-	1	Abstandshülse für Durchflussbegrenzer Messing	96.33590-7111	**1,46 €**
14	-	1	-	-	Dosierscheibe 7 Liter	96.32344-7202	**18,75 €**
15	-	1	-	1	Überwurfmutter ½“	95.99196-0042	**5,57 €**
o.A.	-	1	-	1	Sicherheitsgruppe KW-DN15-SIV 8 bar PT m. RV, Absperrung u. Ablauftrichter	96.33400-7201	**63,00 €**
C, D	X	X	X	X	s. Verdrahtung auf Seite 113		

Ersatzteilzeichnung Gasarmatur / Gebläse für Ausführung H und S

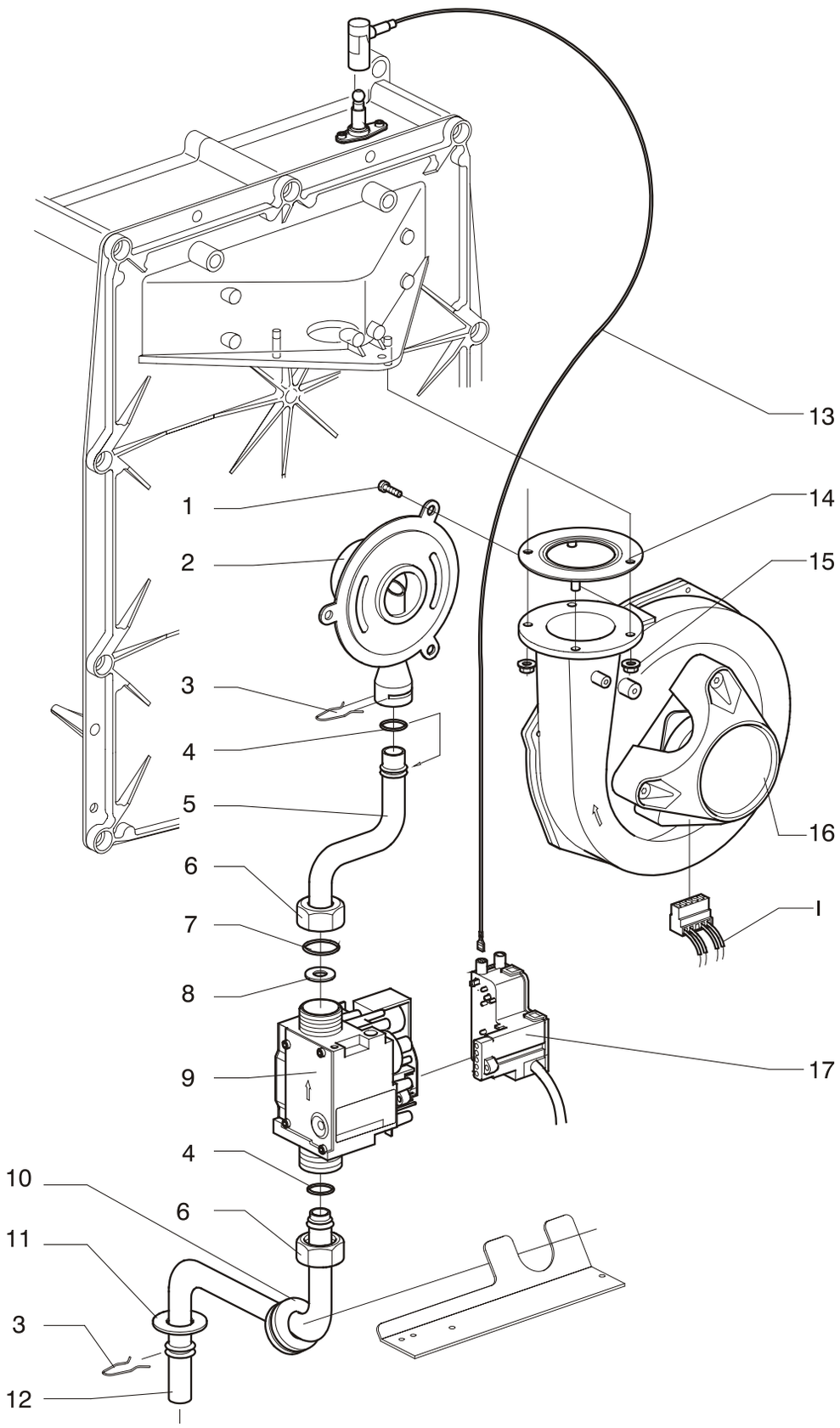

Ersatzteile Gasarmatur / Gebläse für Ausführung H und S

Pos.	Streamline 16 H	Streamline 16-24 S	Streamline 25 H	Streamline 25-32 S	Beschreibung	Sachnummer	Preis
1	3	3	3	3	Zylinderschraube; M 4x10; DIN 912 8.8 A3C	95.99194-0410	**1,23 €**
2	1	1	1	1	Venturi	96.34346-7201	**58,00 €**
3	2	2	2	2	Feder	96.36571-7204	**1,55 €**
4	2	2	2	2	O-Ring 15x2 NBR 70sh	96.34487-7206	**1,23 €**
5	1	1	-	-	Gasrohr 16	96.36344-7201	**40,09 €**
5	-	-	1	1	Gasrohr 25	96.36344-7202	**39,52 €**
6	1	1	1	1	Überwurfmutter ¾“ ø19	95.99196-0043	**3,35 €**
7	1	1	1	1	O-Ring 19x2 NBR	96.34487-7207	**1,44 €**
8	1	1	1	1	Gasdüse 695, Ø 6,95 mm (G20) Erdgas E *	96.34344-7202	**5,47 €**
8	1	1	1	1	Gasdüse 500, Ø 5,50 mm (Propan) Flüssiggas *	96.34344-7207	**5,47 €**
8	1	1	1	1	Gasdüse 780, Ø 7,80 mm (G25) Erdgas LL *	96.34344-7206	**5,47 €**
9	1	1	1	1	Gasarmatur SIT, 230 V	96.34500-7201	**314,00 €**
9	1	1	1	1	Gasarmatur Siemens VGU 76 [bis 07.2013]	96.34500-7202	**449,00 €**
9	1	1	1	1	Gasventil Siemens Smart VGU76S [ab 07.2013]	96.34500-7204	**294,00 €**
10	1	1	1	1	Durchführungstülle 15 mm schwarz	95.95120-0026	**3,79 €**
11	1	1	1	1	Scheibe 20x37x0,9	95.99198-0024	**2,01 €**
12	1	1	1	1	Gasanschlussrohr	96.36344-7206	**18,42 €**
13	1	1	1	1	Zündkabel NAC	96.39200-7203	**36,72 €**
14	1	1	1	1	Dichtung Gebläse **[Bei Wartung austauschen]**	96.34487-7208	**6,14 €**
15	2	2	2	2	Sechskantmutter M 5, Tensilok mit Sperrzähnen	95.99196-0013	**1,23 €**
16	1	1	1	1	Gebläse	96.34000-7201	**326,00 €**
17	1	1	1	1	Zündbaustein NAC Kombi Kompakt	96.39572-7201	**43,99 €**
17	1	1	1	1	Zündbaustein für Siemens VGU 76 [bis 07.2013]	96.39572-7203	**44,43 €**
17	1	1	1	1	Zündbaustein TQG43 Gasventil Siemens VGU 76S	96.39572-7205	**30,45 €**
I	X	X	X	X	s. Verdrahtung auf Seite 113		

HINWEIS!
Die hier genannten Gasdüsen sind nur anwendbar in der Gebläseausführung mit angeschraubtem Venturi.

Ersatzteilzeichnung Gasarmatur / Gebläse für Ausführung HE

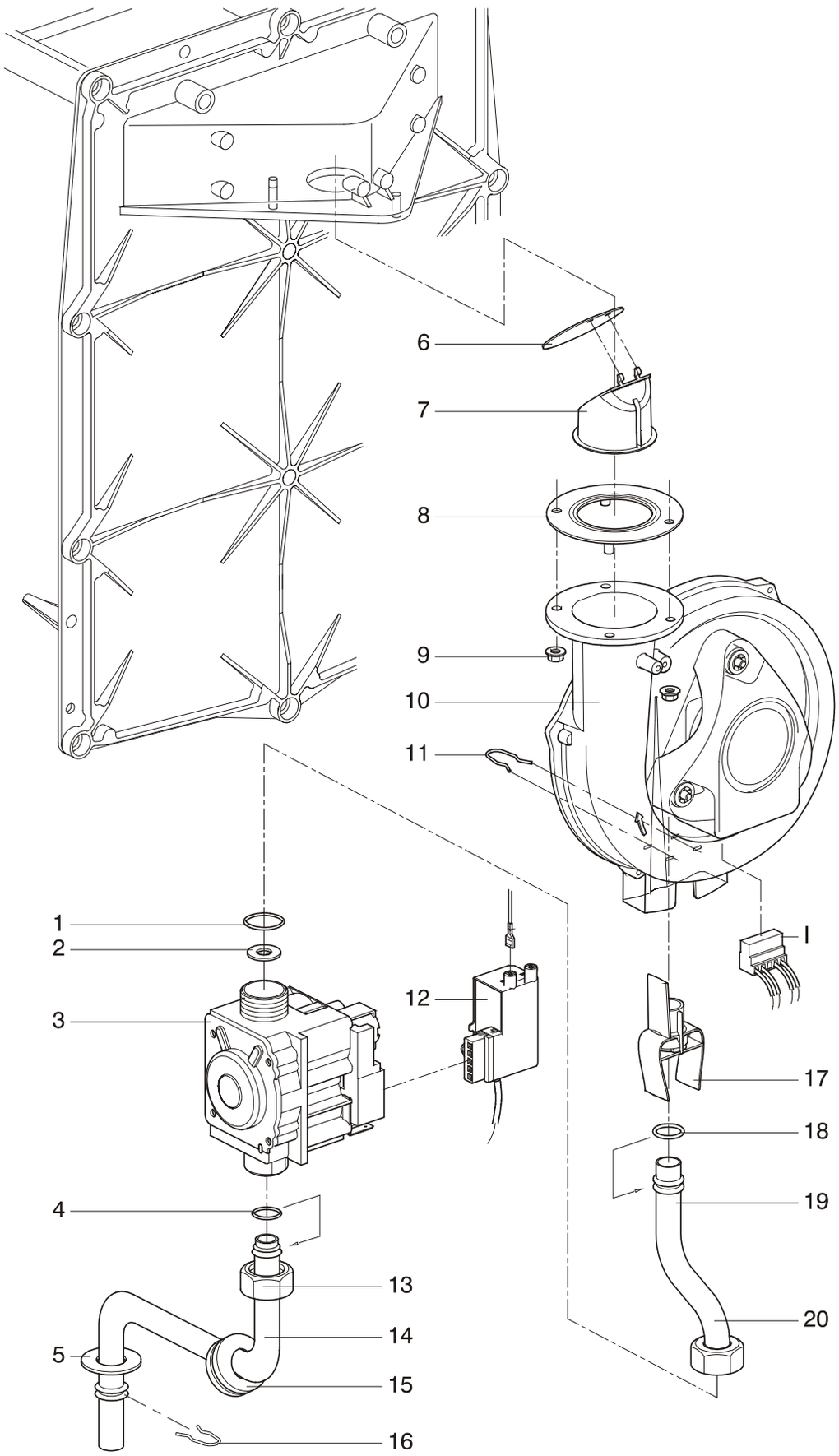

ProCon Streamline H/HE–S/HE

Ersatzteile Gasarmatur / Gebläse für Ausführung HE

Pos.	Streamline 16 H/HE	Streamline 16-24 S/HE	Streamline 25 H/HE	Streamline 25-32 S/HE	Beschreibung	Sachnummer	Preis
1	1	1	1	1	O-Ring 19x2 NBR	96.34487-7207	**1,44 €**
2	1	1	1	1	Gasdüse 655, Ø 6,55 mm (G20) Erdgas E**	96.34344-7094	**4,00 €**
2	1	1	1	1	Set Gasdüse 525, Ø 5,25 mm (Propan) Flüssiggas**	96.34344-7092	**19,00 €**
2	1	1	1	1	Set Gasdüse 720, Ø 7,20 mm (G25) Erdgas LL**	96.34344-7093	**18,31 €**
3	1	1	1	1	Gasventil Siemens Smart VGU76S.C0209 [ab 07.2013]	96.34500-7204	**294,00 €**
4	2	2	2	2	O-Ring 15x2 NBR 70sh	96.34487-7206	**1,23 €**
5	1	1	1	1	Scheibe 20x37x0,9	95.99198-0024	**2,01 €**
6+7	1	1	1	1	Rückschlagklappe Abgas	96.36418-7201	**45,77 €**
8	1	1	1	1	Dichtung Gebläse [Bei Wartung austauschen]	96.34487-7208	**6,14 €**
9	2	2	2	2	Sechskantmutter M5, Tensilok mit Sperrzähnen	95.99196-0013	**1,23 €**
10	1	1	1	1	Gebläse	96.34000-7204	**326,00 €**
11	1	1	1	1	Feder	96.36571-7204	**1,55 €**
12	1	1	1	1	Zündbaustein TQG43 f. Gasventil Siemens VGU 76S [ab 07.2013]	96.39572-7205	**30,45 €**
13	1	1	1	1	Überwurfmutter ¾“ ø19	95.99196-0043	**3,35 €**
14	1	1	1	1	Gasanschlussrohr	96.36344-7206	**18,42 €**
15	1	1	1	1	Durchführungstülle 15mm schwarz	95.95120-0026	**3,79 €**
16	1	1	1	1	Feder	96.36571-7204	**1,55 €**
17	1	1	1	1	Venturi	96.00025-7101	**40,68 €**
18	1	1	1	1	O-Ring 15x2 NBR 70sh	96.34487-7206	**1,23 €**
19	-	-	1	1	Gasrohr H / HE	96.36344-7219	**31,53 €**
20	1	1	-	-	Gasrohr S / HE	96.36344-7218	**34,58 €**
I	X	X	X	X	s. Verdrahtung auf Seite 113		

HINWEIS!
Die hier genannten Gasdüsen sind nur anwendbar in der Gebläseausführung mit angeschraubtem Venturi.

Ersatzteilzeichnung Brennereinheit

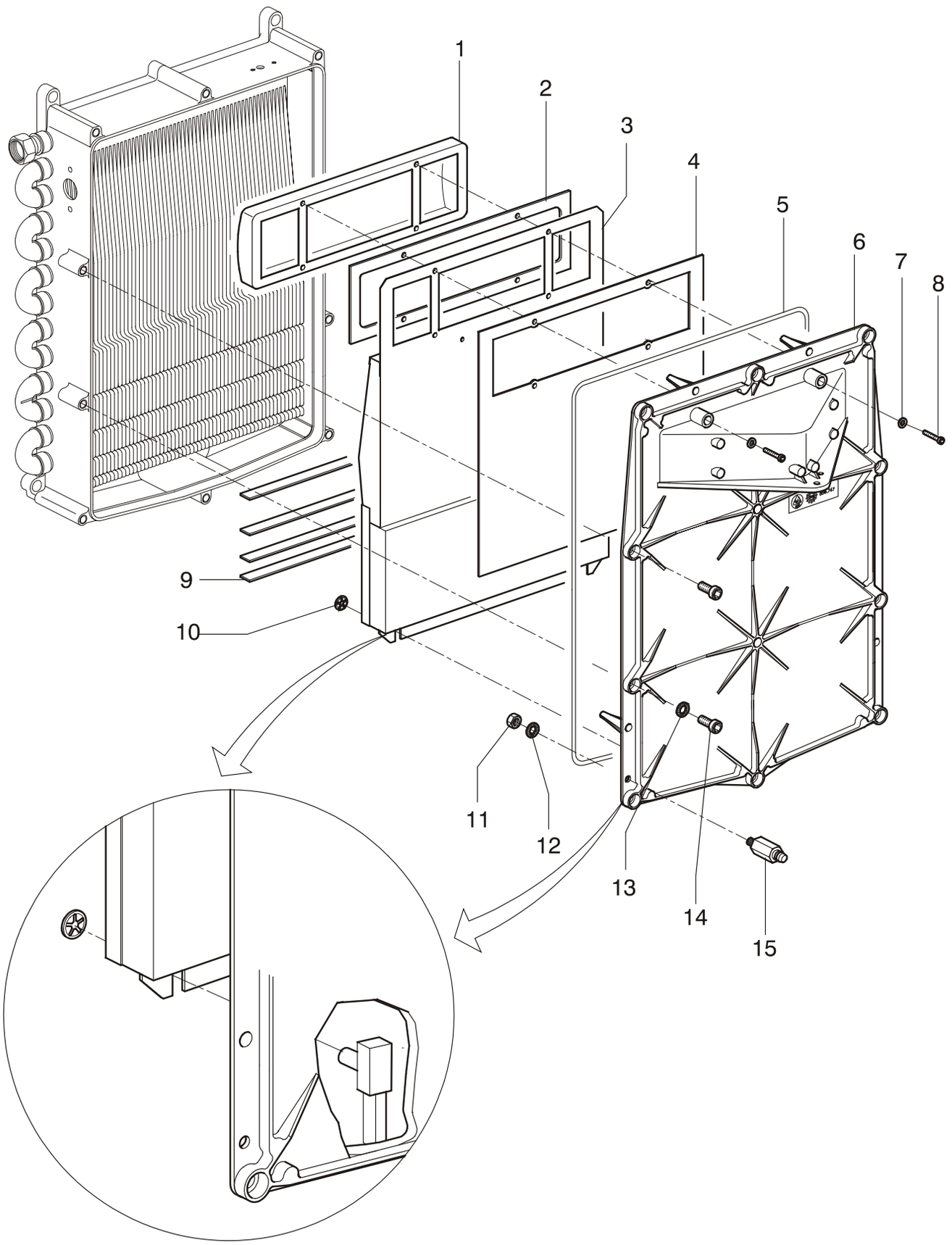

ProCon Streamline H/HE–S/HE

Ersatzteile Brennereinheit

Pos.	Streamline 16 H	Streamline 16-24 S	Streamline 25 H	Streamline 25-32 S	Beschreibung	Sachnummer	Preis
1	1	1	1	1	Brenner m. Edelstahlvlies	96.34000-7202	**382,00 €**
2	1	1	1	1	Dichtung Brenner	96.34487-7209	**6,24 €**
3	1	1	-	-	Isolierung Brennerplatte 16	96.35811-7212	**147,00 €**
3	-	-	1	1	Isolierung Brennerplatte 25	96.35811-7213	**159,00 €**
4	1	1	1	1	Dichtung Brennerplatte / Isolierung	96.34487-7210	**15,84 €**
5	1	1	-	-	Dichtung Brennerplatte 16 [Bei Wartung austauschen]	96.34487-7211	**15,84 €**
5	-	-	1	1	Dichtung Brennerplatte 25 [Bei Wartung austauschen]	96.34487-7212	**17,19 €**
6	1	1	-	-	Brennerplatte 16	96.34600-7201	**128,00 €**
6	-	-	1	1	Brennerplatte 25	96.34600-7202	**159,00 €**
7	4	4	4	4	Scheibe 4x8x1	95.99198-0025	**0,44 €**
8	4	4	4	4	Torxschraube M 4x20	95.99194-7202	**0,89 €**
9	-	-	5	5	Wirbelblech NIRO 25	96.31660-7203	**6,14 €**
9	4	4	-	-	Wirbelblech NIRO 16	96.31660-7204	**3,46 €**
10	2	2	2	2	Starlock Schnellsicherung	96.36689-7201	**0,89 €**
11	10	10	10	10	Fächerscheibe A 8,4; DIN 6798	95.99197-0018	**0,66 €**
12	10	10	10	10	Zylinderschraube M 8x40	95.99194-0840	**0,66 €**

Ersatzteilzeichnung Brennerautomat

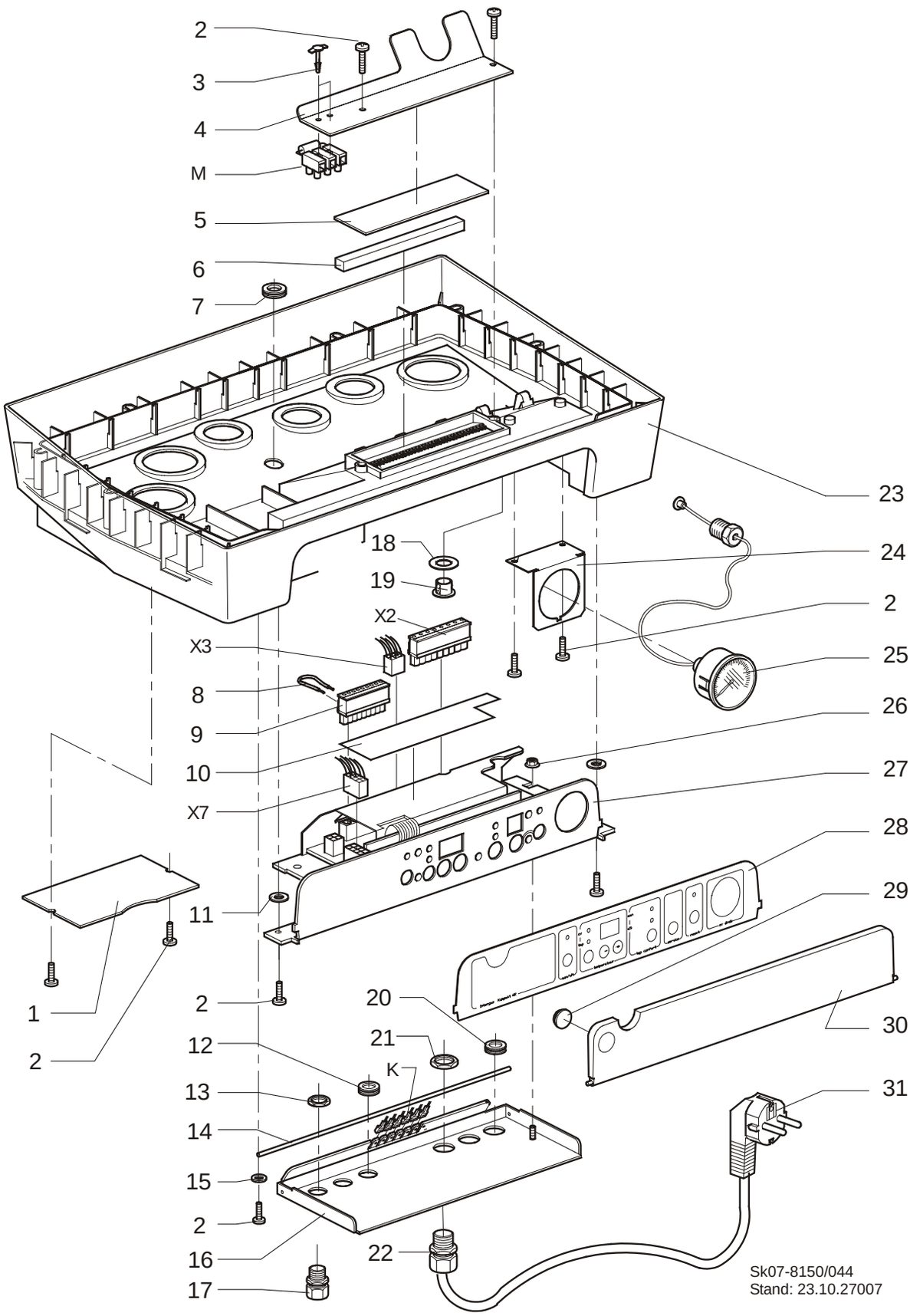

Ersatzteile Brennerautomat

Pos.	Streamline 16 H	Streamline 16-24 S	Streamline 25 H	Streamline 25-32 S	Streamline 16 H/HE	Streamline 16-24 S/HE	Streamline 25 H/HE	Streamline 25-32 S/HE	Beschreibung	Sachnummer	Preis
1	1	1	1	1	1	1	1	1	Abdeckplatte Gehäuse Unterteil	96.35560-7201	**6,48 €**
2	10	10					10		Blechschraube; F3,5x10Z; verzinkt	95.99194-0141	**0,66 €**
3	2	2	2	2	2	2	2	2	Befestigung Lüsterklemme	96.36593-7201	**0,66 €**
4	1	1	1	1	1	1	1	1	Sicherungsblech Kabeldurchführung	96.35560-7202	**6,48 €**
5	1	1	1	1	1	1	1	1	Dichtung Sicherungsblech Kabeldurchführung, Unterbehälter	96.35887-7201	**1,11 €**
6	1	1	1	1	1	1	1	1	Dichtungsprofil Kabeldurchführung	96.35811-7214	**0,66 €**
7	1	1	1	1	1	1	1	1	Durchführungstülle blind	95.95120-0027	**2,56 €**
8	1	1	1	1	1	1	1	1	Kabelbrücke	96.39200-7204	**0,89 €**
9	1	1	1	1	1	1	1	1	Steckverbinder 9-polig 5mm 24V	96.39200-7205	**15,63 €**
10	-	1	-	1	-	1	-	1	Aufkleber E-Anschlüsse	96.38791-7201	**3,46 €**
	1	-	1	-	1	-	1	-	Aufkleber E-Anschlüsse	96.38791-7202	**3,46 €**
11	2	2	2	2	2	2	2	2	Kunststoffring M2,5	95.99198-0026	**0,10 €**
12	2	2	2	2	2	2	2	2	Kabeldurchführung, Kombi Komp	95.95120-0028	**2,56 €**
13	1	1	1	1	1	1	1	1	Mutter PG7	95.99196-0044	**0,44 €**
14	1	1	1	1	1	1	1	1	Scharnierstift L=237	96.36593-7202	**1,23 €**
15	2	2	2	2	2	2	2	2	Unterlegscheibe	95.99198-0027	**0,15 €**
16	1	1	1	1	1	1	1	1	Befestigungsplatte BIC300/Display	96.35560-7203	**11,27 €**
17	1	1	1	1	1	1	1	1	Verschraubung PG7	95.95211-0002	**2,01 €**
18	1	1	1	1	1	1	1	1	Filzring Abflussstopfen	96.35887-7202	**1,23 €**
19	1	1	1	1	1	1	1	1	Anschlussstopfen	95.23188-0049	**1,55 €**
20	2	2	2	2	2	2	2	2	Durchführungstülle blind 15 mm	95.95120-0029	**2,01 €**
21	1	1	1	1	1	1	1	1	Mutter PG9	95.99196-0045	**0,44 €**
22	1	1	1	1	1	1	1	1	Verschraubung PG9	95.95211-0003	**1,55 €**
23	1	1	1	1	1	1	1	1	Gehäuse Unterteil, blau	96.35558-7201	**96,00 €**
24	1	1	1	1	1	1	1	1	Halter Manometer	96.35560-7204	**4,68 €**
25	1	1	1	1	1	1	1	1	Manometer	96.33590-7201	**38,18 €**
26	1	1	1	1	1	1	1	1	Sechskantmutter M5	95.99196-0013	**1,23 €**
27	1	1	1	1	1	1	1	1	Kesselregler IC3 mit Uhr	96.39100-7206	**366,00 €**
o.A.	1	1	1	1	1	1	1	1	Halter Kesselregler BIC 300	96.39160-7201	**19,87 €**
28	1	1	1	1	1	1	1	1	Aufkleber Display BIC300 mit Uhr	96.38791-7206	**12,06 €**
29	1	1	1	1	1	1	1	1	Magnet Displayklappe	96.36689-7202	**2,23 €**
30	1	1	1	1	1	1	1	1	Displayklappe MHG	96.35558-7204	**22,89 €**
	1	1	1	1	1	1	1	1	Displayklappe neutral	96.35558-7208	**10,93 €**
31	1	1	1	1	1	1	1	1	Netzkabel mit Stecker	96.39200-7206	**14,62 €**
K M X2 X3 X7	1	1	1	1	1	1	1	1	s. Verdrahtung auf Seite 113		

Ersatzteilzeichnung Verdrahtung

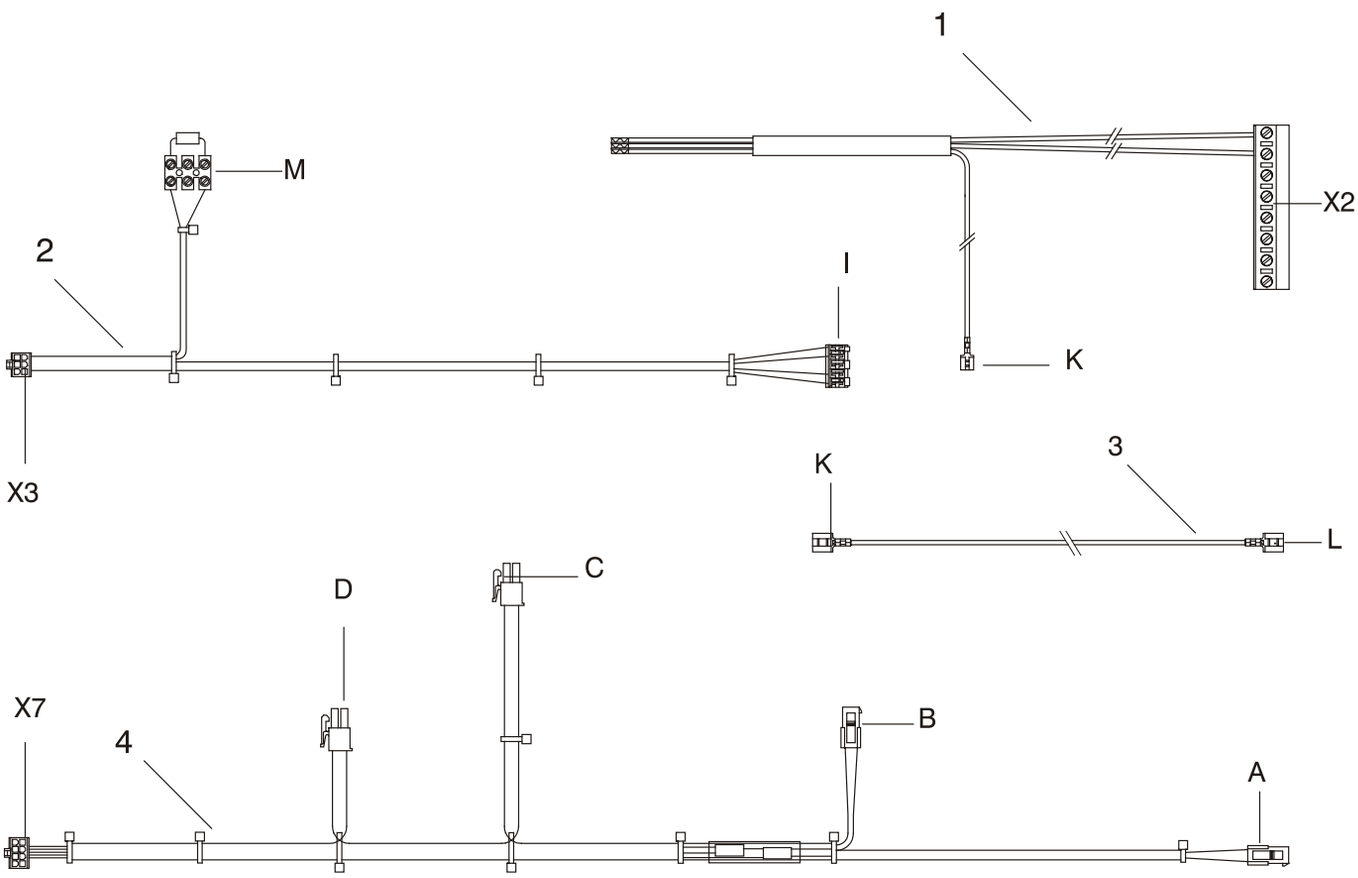

Ersatzteile Brennereinheit

Pos.	Streamline 16 H	Streamline 16-24 S	Streamline 25 H	Streamline 25-32 S	Beschreibung	Sachnummer	Preis
1	1	1	1	1	Pumpenkabel	96.39200-7207	22,32 €
2	1	1	1	1	Gebläsekabel	96.39200-7208	24,46 €
3	1	1	1	1	Massekabel	96.39200-7209	1,88 €
4	-	1	-	1	Kabelbaum, Fühler	96.39200-7210	35,50 €
	1	-	1	-	Kabelbaum, Fühler, ohne D- und C-Anschluss	96.39200-7211	35,50 €

Ersatzteile Diverses

Pos.	Streamline 16 H	Streamline 16-24 S	Streamline 25 H	Streamline 25-32 S	Beschreibung	Sachnummer	Preis
o. A.	1	1	1	1	Kondensatablauf mit Siphon, DN 80/125	94.61340-4301	**55,00 €**
o. A.	1	1	1	1	Kondensatablauf mit Siphon, DN 80	94.61240-4201	**27,50 €**
o. A.	1	1	1	1	Außenfühler NTC 12 kOhm	94.19314-7204	**38,50 €**
o. A.	-	1	-	1	SI-Gruppe_KW-DN15-SIV 8 bar mit Rücklaufventil, Absperrung und Ablauftrichter (Ersatzteil für Anschluss-Set Streamline S, Sach-Nr. 96.33000-7202))	96.39200-7210	**35,50 €**
o. A.	1	1	1	1	Lackstift RAL 5003 (dunkelblau)	96.38564-7002	**32,54 €**
o. A.	1	1	1	1	Keramikpaste	96.38564-7201	**65,00 €**

Ersatzteilzeichnung Anschluss-Set

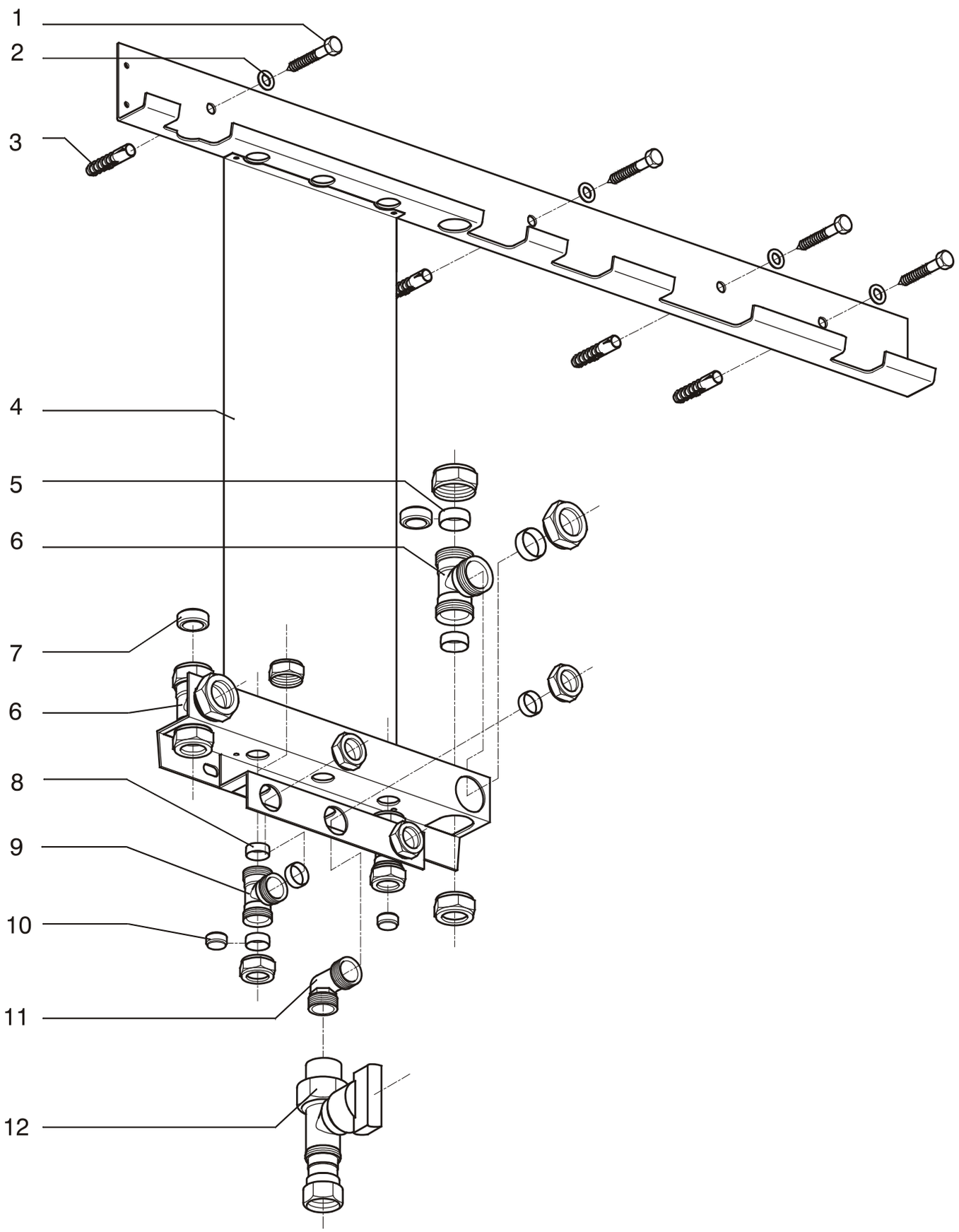

ProCon Streamline Flash/HE

Ersatzteile Anschluss-Set

Pos.	Stück / Kessel	Beschreibung	Sachnummer	Preis
1	6	Sechskantschraube 8x45 verz.	95.99194-7201	**0,27 €**
2	6	Unterlegscheibe M 8	95.99198-0002	**1,11 €**
3	6	Dübel U - 10.	95.99196-7201	**auf Anfrage**
4	1	Montageschiene Flash	96.36500-7202	**auf Anfrage**
5	6	Klemmring 22.	96.36144-7228	**3,90 €**
6	2	T-Stück 22 klemm	96.36144-7226	**auf Anfrage**
7	2	Abschluss 22 mm	96.36144-7230	**auf Anfrage**
8	6	Klemmring 15.	96.36144-7229	**2,23 €**
9	2	T-Stück 15 klemm	96.36144-7227	**auf Anfrage**
10	2	Abschluss 15 mm	96.36144-7231	**auf Anfrage**
11	1	Winkel ½” außen. x 15 klemm	96.36144-7232	**17,86 €**
12	1	Gashahn mit TAS	96.36344-7209	**auf Anfrage**

Ersatzteilzeichnung Außenverkleidung

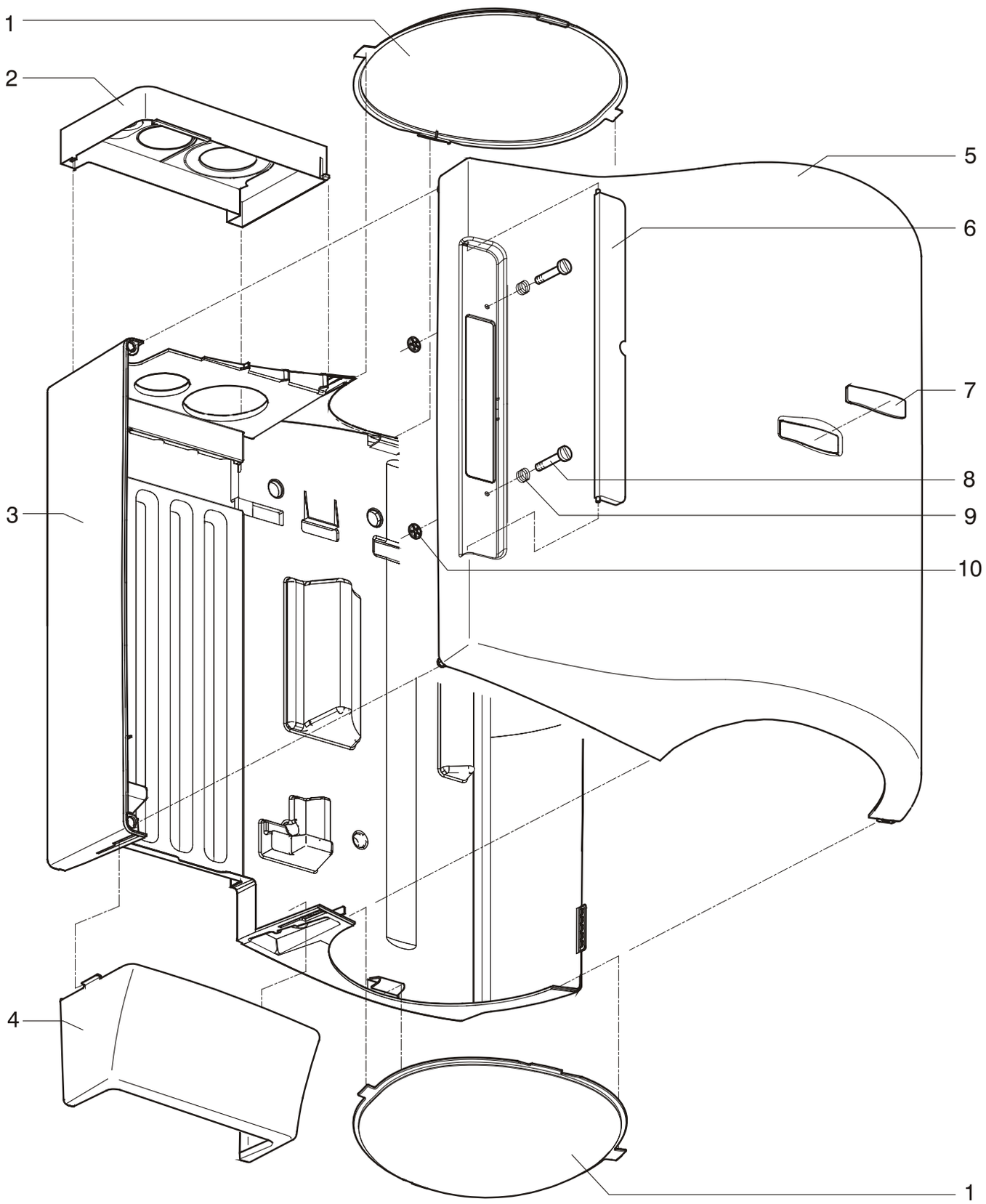

ProCon Streamline Flash/HE

Ersatzteile Außenverkleidung

Pos.	Stück / Kessel	Beschreibung	Sachnummer	Preis
1	2	Gehäuse Oberteil vorne Flash	96.35558-7206	**72,00 €**
2	1	Gehäuse Oberteil Flash	96.35558-7205	**71,00 €**
3	1	Gehäuse Rückwand Flash	96.35458-7201	**266,00 €**
4	1	Blende Flash	96.35358-7201	**101,00 €**
5	1	Gehäusedeckel	96.35358-7202	**304,00 €**
6	1	Displayklappe Flash	96.35558-7207	**20,11 €**
o.A.	1	Displayklappe Flash, neutral	96.35558-7209	**20,11 €**
8	2	Verschlusszapfen	95.21189-0010	**10,83 €**
9	2	Feder	96.36571-7205	**2,78 €**
10	2	Zahnscheibe 12,5x6,3x0,5	95.99197-0106	**2,12 €**

Ersatzteilzeichnung Innenverkleidung

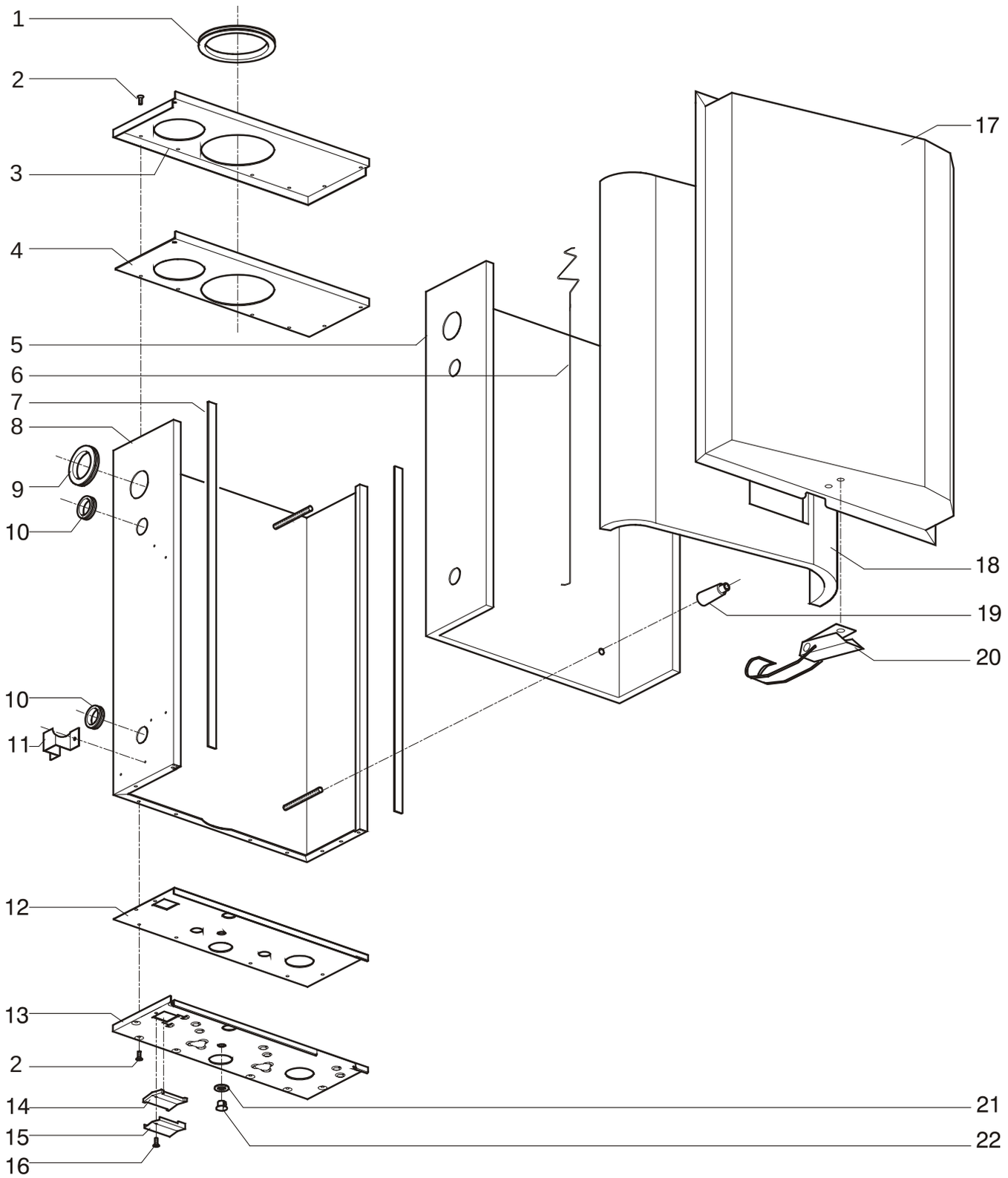

ProCon Streamline Flash/HE

Ersatzteile Innenverkleidung

Pos.	Stück / Kessel	Beschreibung	Sachnummer	Preis
1	1	Dichtung Abgassrohr.116-87	96.36487-7205	**20,54 €**
2	16	Blechschraube 4,2x9,5	95.99194-0140	**1,11 €**
3	1	Gehäuseoberteil Innen	96.35560-7206	**21,89 €**
4	1	Dichtung Gehäuseoberteil Innen	96.35811-7215	**6,36 €**
5	1	Isolierung Gehäuse Rückwand	96.35811-7216	**27,13 €**
6	2	Feder Isolierung	96.36571-7206	**4,58 €**
7	2	Dichtung Gehäuse L=785 mm	96.35811-7204	**2,90 €**
8	1	Gehäuse Rückwand	96.35460-7203	**109,00 €**
9	1	Durchführungstülle Vorlauf	95.95120-0030	**4,58 €**
10	2	Durchführungstülle Kesselfühler	95.95120-0031	**4,91 €**
11	1	Halter Vorlauf Rohr	95.31035-0005	**12,06 €**
12	1	Dichtung Gehäuseunterteil Innen	96.35811-7217	**7,46 €**
13	1	Gehäuseunterteil Innen	96.35560-7205	**27,69 €**
14	1	Dichtung Durchführungsklappe	96.35811-7219	**1,78 €**
15	1	Durchführungsklappe	96.35560-7207	**8,03 €**
16	1	Blechschraube 3,5x13 NIRO	95.99194-0142	**0,89 €**
17	1	Gehäusedeckel Innen	96.35360-7204	**114,00 €**
18	1	Isolierung Gehäusedeckel Innen	96.35811-7218	**27,69 €**
19	4	Distanzbuchse	96.36558-7201	**5,57 €**
20	1	Bügelverschluss	96.36689-7203	**14,39 €**
21	1	Filzring Entwässerungsstopfen	96.35887-7202	**1,23 €**
22	1	Entwässerungsstopfen	95.23188-0049	**1,55 €**

Ersatzteilzeichnung Wärmetauscher Rauchgas-/Wasserseitig

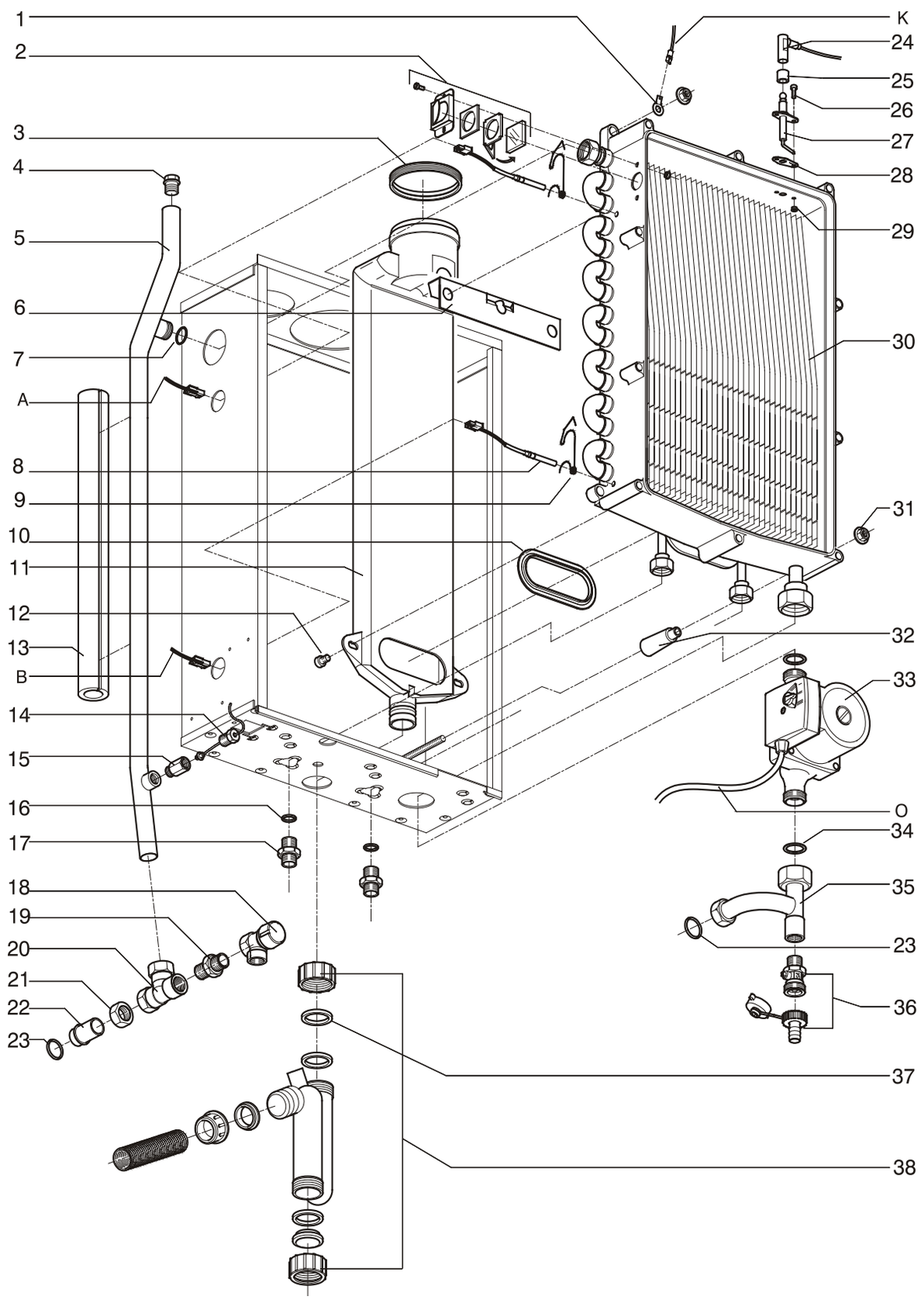

ProCon Streamline Flash/HE

Ersatzteile Wärmetauscher Rauchgas-/ Wasserseitig

Pos.	Stück / Kessel	Beschreibung	Sachnummer	Preis
1	1	Erdklemme	95.95112-0063	**2,78 €**
2	1	Schauglas-Set	96.31600-7201	**44,55 €**
2	2	Zylinderschraube M 4x8, DIN 912	95.99194-0408	**1,23 €**
2	1	Schauglashalterung	96.31660-7201	**2,90 €**
2	1	Füllblech	96.31660-7202	**1,88 €**
2	1	Dichtung Schauglas	96.34487-7201	**1,34 €**
2	1	Schauglas	96.31625-7201	**6,93 €**
3	1	Dichtung 80 mm	96.36487-7203	**7,26 €**
4	1	Handentlüfter G ⅜“	96.32300-7201	**7,81 €**
5	1	Rohr, Vorlauf Flash	96.36144-7207	**65,00 €**
6	1	Befestigung, Bügel	96.36500-7201	**7,36 €**
7	1	Dichtring ¾"	95.99187-0033	**1,44 €**
8	2	Kesselfühler 1 und 2	94.19314-7202	**27,35 €**
9	2	Sicherungsfeder Kesselfühler	96.36571-7202	**2,12 €**
10	1	Dichtung Abgassammler	96.36487-7204	**10,83 €**
11	1	Abgassammler	96.36400-7202	**159,00 €**
12	2	Zylinderschraube M 8x12, DIN 912	95.99194-0812	**1,23 €**
13	1	Isolierung Rohr, Vorlauf Flash	96.35811-7220	**14,29 €**
14	1	Manometer	96.33590-7201	**38,18 €**
15	1	Automatisches Absperrventil	96.32377-7201	**6,48 €**
16	2	Dichtring VITON schwarz	96.34487-7205	**1,44 €**
17	2	Nippel Vorlauf / Rücklauf	96.36144-7208	**8,93 €**
18	1	Sicherheitsventil 3 bar	96.36144-7210	**19,87 €**
19	1	Doppelnippel R ½”x R ½”	96.36144-7215	**8,93 €**
20	1	T-Stück Rp ½”,2xd-22 klemm.	96.36144-7211	**24,56 €**
21	1	Überwurfmutter 1 ⅛”	95.99196-0047	**9,14 €**
22	1	Rohr, Vorlauf Teil A Flash	96.36144-7213	**6,93 €**
23	2	O-Ring 20x1,5 EPDM	96.34487-7213	**1,11 €**
24	1	Zündkabel	96.39200-7216	**36,72 €**
25	1	Isolator Zündelektrode	96.34236-7202	**1,55 €**
26	2	Zylinderschraube m. I-Skt. M 5x6, ISO 4762, 8.8 A3B	95.99194-0506	**0,10 €**
27	1	Zündelektrode	96.34236-7201	**27,35 €**
28	1	Dichtung Zündelektrode	96.34487-7202	**2,12 €**
29	4	Einsatzmutter M 4	95.99196-0026	**2,23 €**
30	1	Wärmetauscher	96.31000-7204	**951,00 €**
31	4	Sechskantmutter M 8	95.99196-0097	**0,89 €**
32	4	Distanzbuchse	96.36558-7201	**5,57 €**
33	1	Umwälzpumpe UPS 15-50, 130x1	96.32100-7201	**333,00 €**
34	2	Dichtring 1", Pumpe	95.99187-0034	**1,88 €**
35	1	Rohr, Rücklauf Flash	96.36144-7209	**61,00 €**
36	1	Füll-/Entleerhahn ½” AG	96.36144-7216	**48,57 €**
37	2	Dichtung Siphon Flash	96.34487-7214	**1,11 €**
38	1	Siphon	96.33027-7201	**31,27 €**

Ersatzteilzeichnung Speicherverrohrung und Speicher

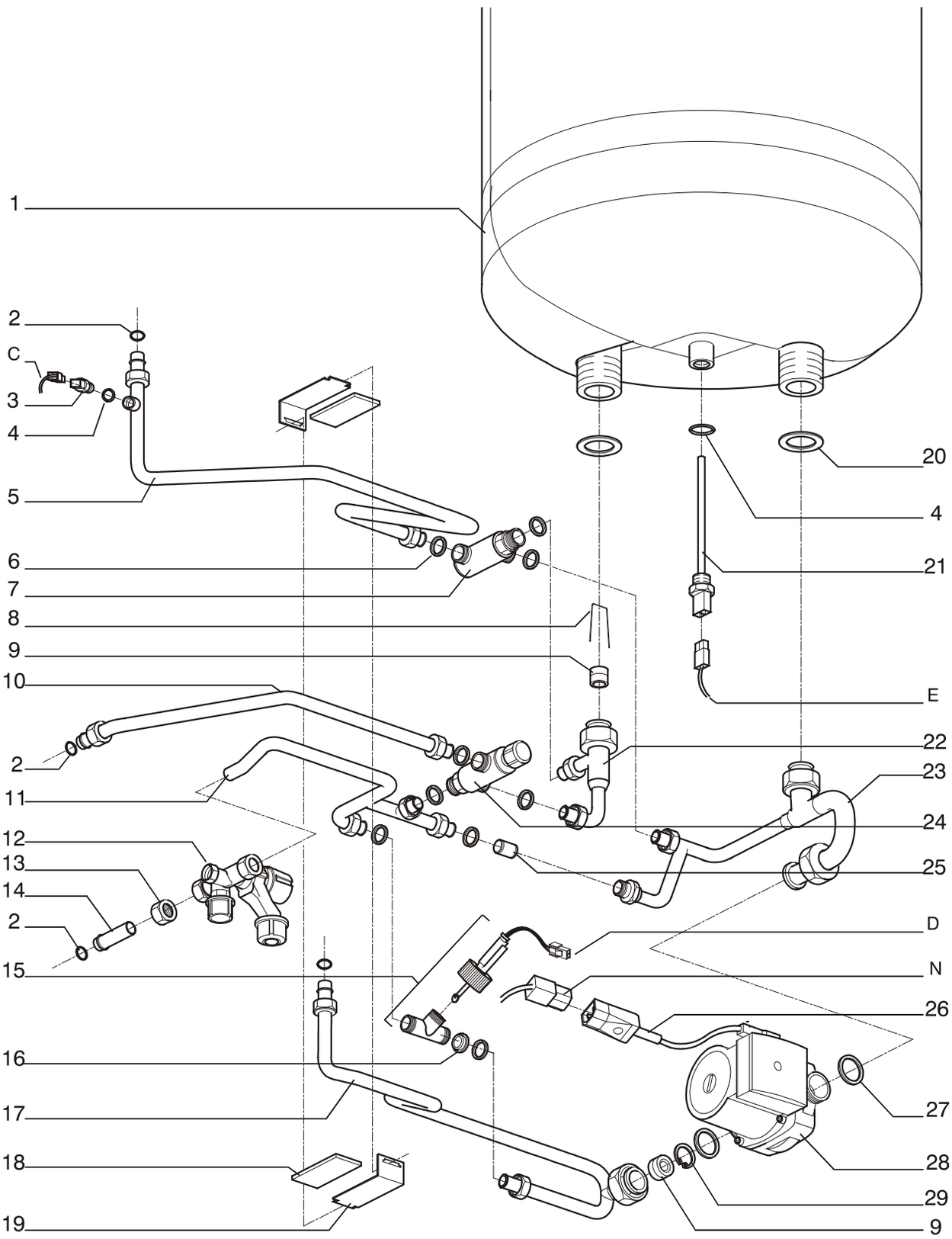

ProCon Streamline Flash/HE

Ersatzteile Speicherverrohrung und Speicher

Pos.	Stück / Kessel	Beschreibung	Sachnummer	Preis
1	1	Warmwasserspeicher + Isolierung	94.71000-7201	**648,00 €**
2	4	O-Ring 15x1 EPDM	96.34487-7214	**1,11 €**
3	1	Kesselfühler 3	94.19314-7203	**33,05 €**
4	2	Dichtring 7,65x1,78 für Kesselfühler 3 & 4	96.34487-7204	**1,23 €**
5	1	Rohr Wärmetauscher Mischventil 1	96.36144-7218	**51,00 €**
6	9	Dichtring VITON Schwarz	96.34487-7205	**1,44 €**
7	1	Mischventil	96.32377-7202	**109,00 €**
8	1	Sicherungsfeder Rücklaufventil	96.36571-7207	**1,88 €**
9	2	Rücklaufventil	96.32377-7204	**8,59 €**
10	1	Rohr, Warmwasser Flash	96.36144-7219	**32,82 €**
11	1	Rohr, Kaltwasser Flash	96.36144-7220	**65,00 €**
12	1	Sicherheitsgruppe 8 bar	96.32377-7203	**136,00 €**
13	1	Überwurfmutter ½”	95.99196-0042	**5,57 €**
14	1	Rohr, Kaltwasser Teil A Flash	96.36144-7221	**6,49 €**
15	1	Strömungsschalter, 2 l/min.	96.32547-7201	**96,00 €**
16	1	Dosierscheibe Zapfwasser CW6	96.32344-7203	**4,58 €**
17	1	Rohr Pumpe/Strömungsschalter	96.36144-7224	**75,00 €**
18	2	Dichtung Halter Rohre	96.35811-7221	**3,56 €**
19	2	Halter Rohre	96.36560-7201	**7,26 €**
20	2	Dichtring 26,5x18x2	96.99187-0035	**2,23 €**
21	1	Speicherfühler.	94.19314-7205	**31,82 €**
22	1	Rohr Speicher/Mischventile	96.36144-7222	**73,00 €**
23	1	Bypassrohr CW6	96.36144-7223	**147,00 €**
24	1	Mischventil	96.32377-7205	**133,00 €**
25	1	Druckventil 0,5 bar	96.36144-7225	**21,33 €**
26	1	Kabel Brauchwasserpumpe	96.39200-7212	**34,17 €**
27	2	Dichtring 1”, Pumpe	95.99187-0034	**1,88 €**
28	1	Brauchwasserpumpe	96.22100-7201	**359,00 €**
29	1	Sicherungsring	95.99199-0006	**2,01 €**

Ersatzteilzeichnung Gasarmatur und Gebläse

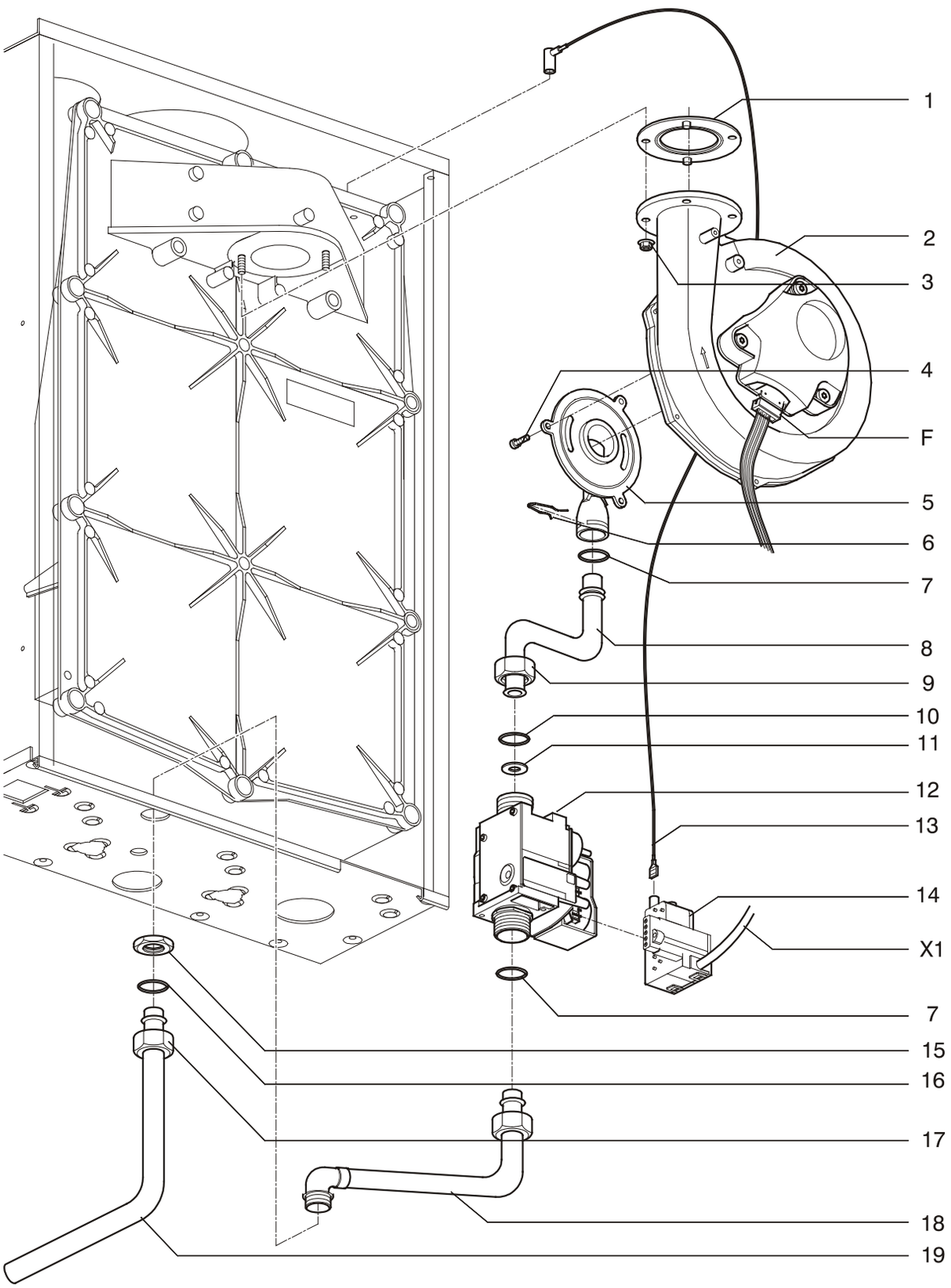

ProCon Streamline Flash/HE

Ersatzteile Gasarmatur und Gebläse

Pos.	Stück / Kessel	Beschreibung	Sachnummer	Preis
1	1	Dichtring Gebläse	96.34487-7208	**6,14 €**
2	1	Gebläse	96.34000-7203	**332,00 €**
3	2	Sechskantmutter M 5	95.99196-0013	**1,23 €**
4	3	Zylinderschraube M 4x10	95.99194-0410	**1,23 €**
5	1	Venturi	96.34346-7201	**58,00 €**
6	1	Feder Venturi	96.36571-7204	**1,55 €**
7	2	O-Ring 15x2 nbr 70sh	96.34487-7206	**1,23 €**
8	1	Gasmischrohr L=92 1:1 ZD	96.36344-7201	**40,09 €**
9	1	Überwurfmutter ¾“	95.99196-0048	**2,34 €**
10	1	O-Ring 19x2	96.34487-7207	**1,44 €**
11	1	Gasdüse Ø 6,95 mm (G20) Erdgas E	96.34344-7202	**5,47 €**
11	1	Gasdüse Ø 5,50 mm (Propan) Flüssiggas	96.34344-7204	**5,47 €**
11	1	Gasdüse 805, Ø 7,80 mm (G25) Erdgas LL	96.34344-7206	**5,47 €**
12	1	Gasarmatur SIT	96.34500-7201	**314,00 €**
12	1	Gasarmatur, Siemens VGU 76	96.34500-7202	**449,00 €**
13	1	Zündkabel NAC	96.39200-7203	**36,72 €**
14	1	Zündbaustein NAC Flash	96.39572-7201	**43,99 €**
14	1	Zündbaustein für Siemens VGU 76	96.39572-7204	**73,00 €**
15	1	Flachmutter ½”	95.99196-0049	**2,12 €**
16	1	O-Ring NBR	96.34487-7215	**1,23 €**
17	1	Überwurfmutter ½”	95.99196-0042	**5,57 €**
18	1	Gasanschlussrohr oben	96.36344-7207	**34,38 €**
19	1	Gasanschlussrohr unten	96.36344-7208	**27,57 €**

Ersatzteilzeichnung Brennereinheit

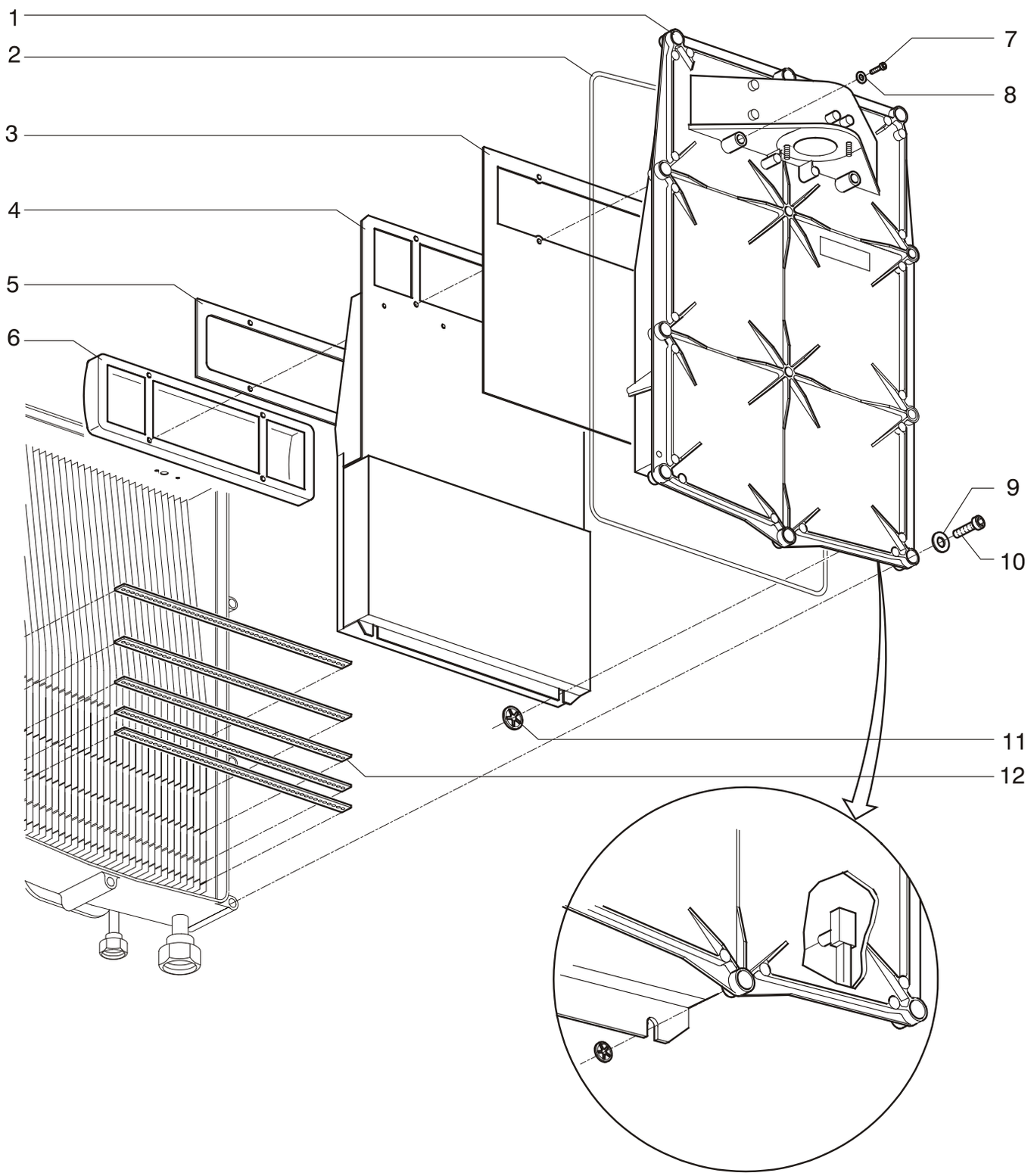

ProCon Streamline Flash/HE

Ersatzteile Brennereinheit

Pos.	Stück / Kessel	Beschreibung	Sachnummer	Preis
1	1	Brennerplatte Wärmetauscher	96.34600-7202	**159,00 €**
2	1	Dichtung Brennerplatte	96.34487-7212	**17,19 €**
3	1	Dichtung Brennerplatte / Isolierung	96.34487-7210	**15,84 €**
4	1	Isolierung Brennerplatte	96.35811-7213	**159,00 €**
5	1	Dichtung Brenner	96.34487-7209	**6,24€**
6	1	Brenner mit Edelstahlvlies	96.34000-7202	**382,00 €**
7	4	Torxschraube M 4x20	95.99194-7202	**0,89 €**
8	4	Unterlegscheibe 4x8x1	95.99198-0025	**0,44 €**
9	10	Fächerscheibe DIN 6798 M 8	95.99197-0018	**0,66 €**
10	10	Zylinderschraube; M 8x40; DIN 912 8.8 A3B	95.99194-0840	**0,66 €**
11	2	Starlock Schnellsicherung 4 mm NIRO	96.36689-7201	**0,89 €**
12	5	Wirbelblech NIRO	96.31660-7203	**6,14 €**

Ersatzteilzeichnung Brennerautomat BIC 300

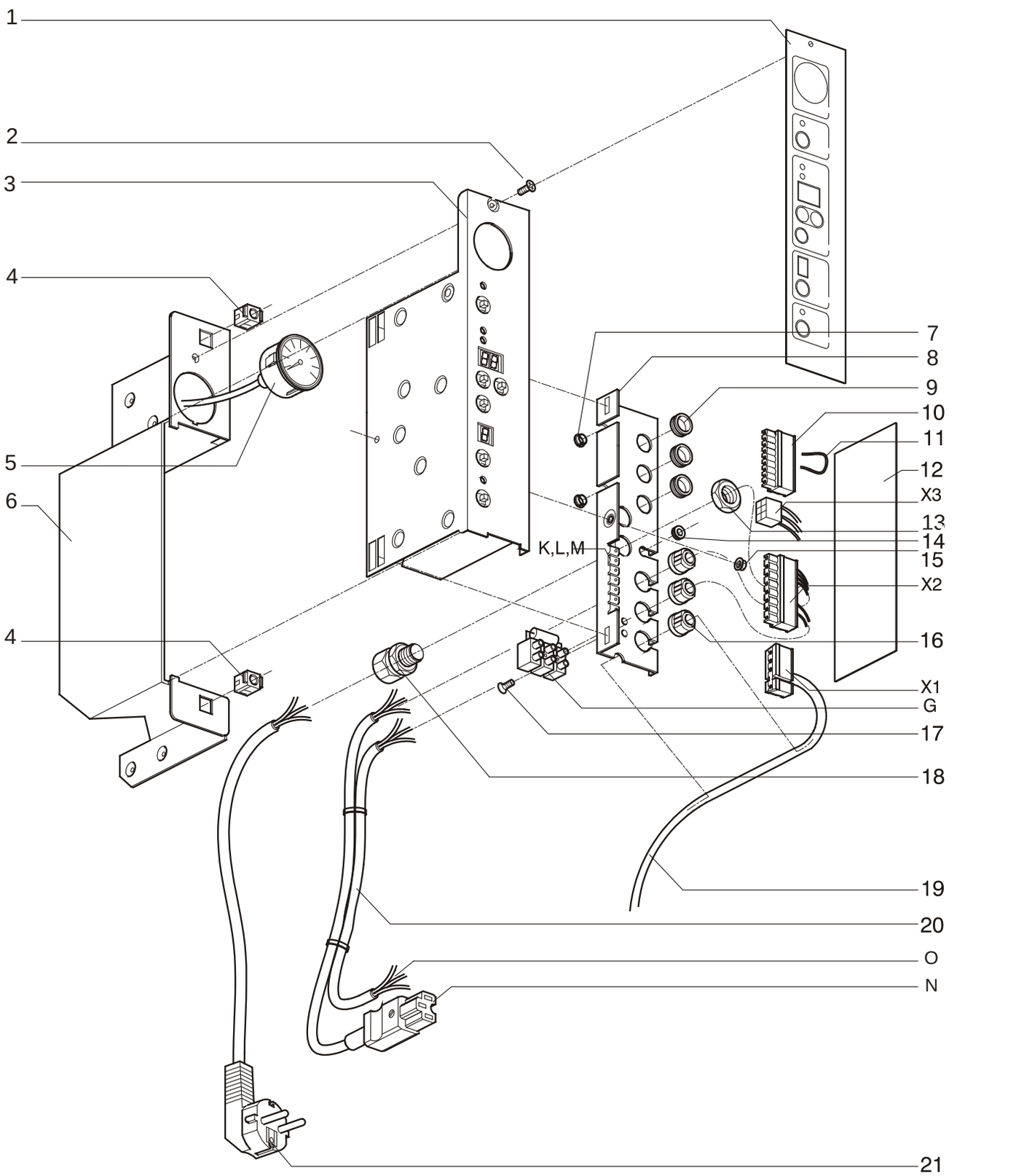

ProCon Streamline Flash/HE

Ersatzteile Brennerautomat BIC 300

Pos.	Stück / Kessel	Beschreibung	Sachnummer	Preis
1	1	Aufkleber Display BIC 300 Flash	96.38791-7204	**38,18 €**
2	1	Blechschraube 3,5x13 NIRO	95.99194-0142	**0,89 €**
3	1	Kesselregler BIC 300 Flash (Inkl. Aufkleber Display- und Aufkleber E-Anschlüsse)	96.39100-7202	**645,00 €**
4	2	Gehäuse Schnellverschluss	95.21189-0020	**13,39 €**
5	1	Manometer	96.33590-7201	**38,18 €**
6	1	Gehäuse für Kesselregler	96.35560-7208	**26,57 €**
7	2	Durchführungstülle	95.95120-0034	**0,44 €**
8	1	Durchführungsplatte	95.95120-0033	**14,96 €**
9	3	Durchführungstülle blind 15 mm	95.95120-0029	**2,01 €**
10	1	Stecker 9 Anschlüsse 5 mm 24V	96.39200-7205	**15,63 €**
11	1	Kabelbrücke gelb	96.39200-7204	**0,89 €**
12	1	Aufkleber E-Anschlüsse Flash	96.38791-7205	**3,56 €**
13	2	Mutter PG 9	95.99196-0045	**0,44 €**
14	1	Durchführungstülle	95.95120-0032	**1,11 €**
15	1	Sechskantmutter M 5 (Tensilok mit Sperrzähnen)	95.99196-0013	**1,23 €**
16	3	Zugentlastung Heyco 6N4	95.95211-0004	**1,34 €**
17	1	Blechschraube 3,5x13 NIRO	95.99194-0142	**0,89 €**
18	2	Verschraubung PG 9	95.95211-0003	**1,55 €**
19	1	Zündbaustein NAC Flash	96.39572-7201	**43,99 €**
20	1	Kabel für Pumpe	96.39200-7213	**51,00 €**
21	1	Netzkabel mit Stecker	96.39200-7206	**14,62 €**

Ersatzteilzeichnung Verdrahtung

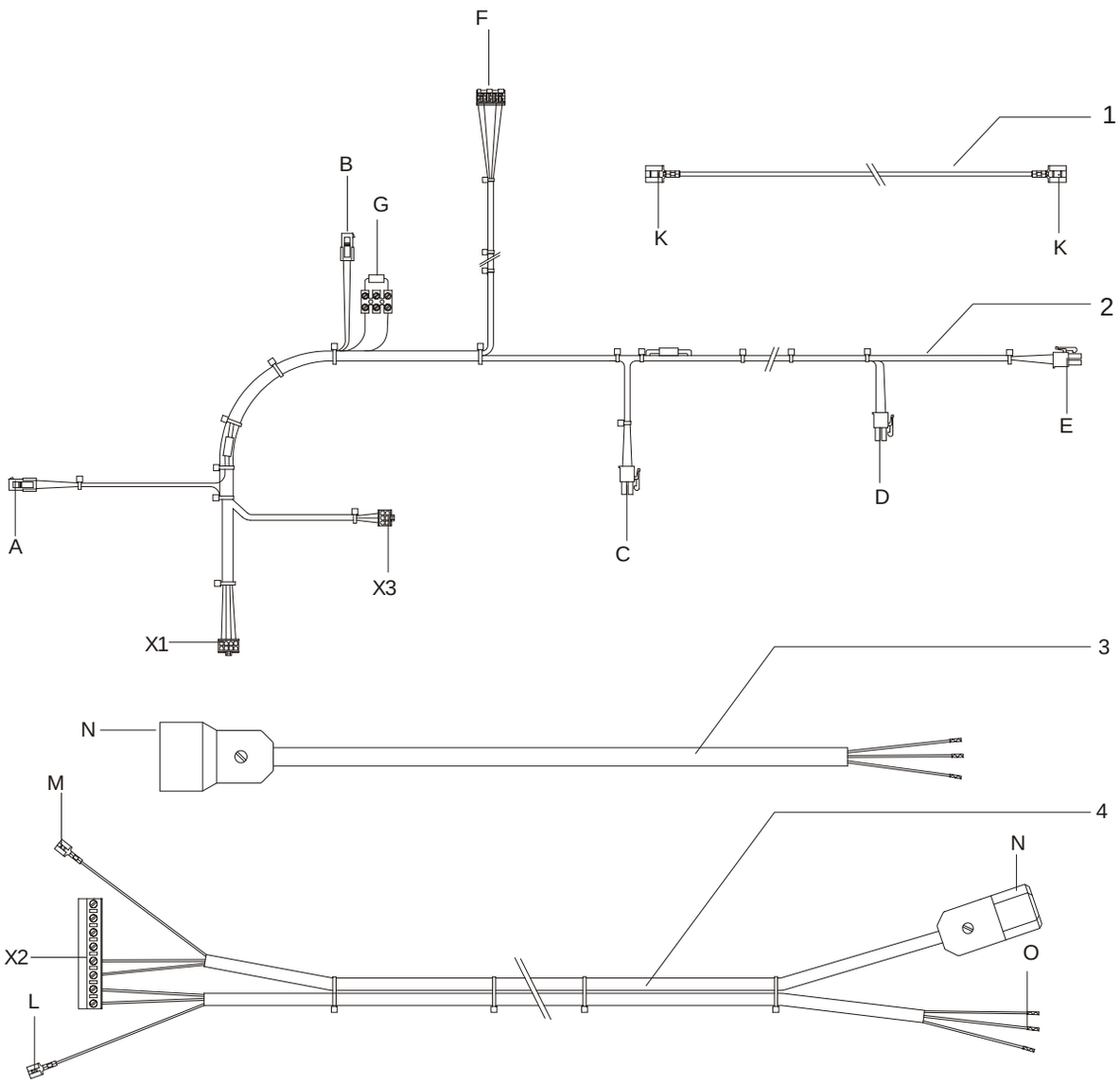

Ersatzteile Verdrahtung

Pos.	Stück / Kessel	Beschreibung	Sachnummer	Preis
1	1	Massekabel	96.39200-7214	**2,56 €**
2	1	Kabelbaum Gebläse/Kesselfühler	96.39200-7215	**72,00 €**
3	1	Kabel Brauchwasserpumpe	96.39200-7212	**34,17 €**
4	1	Kabel für Pumpe	96.39200-7213	**51,00 €**

Bodenstehende Gas-Brennwertkessel

Ersatzteilzeichnung Kesselkörper, Gas-Luft-Kanal und Gebläse

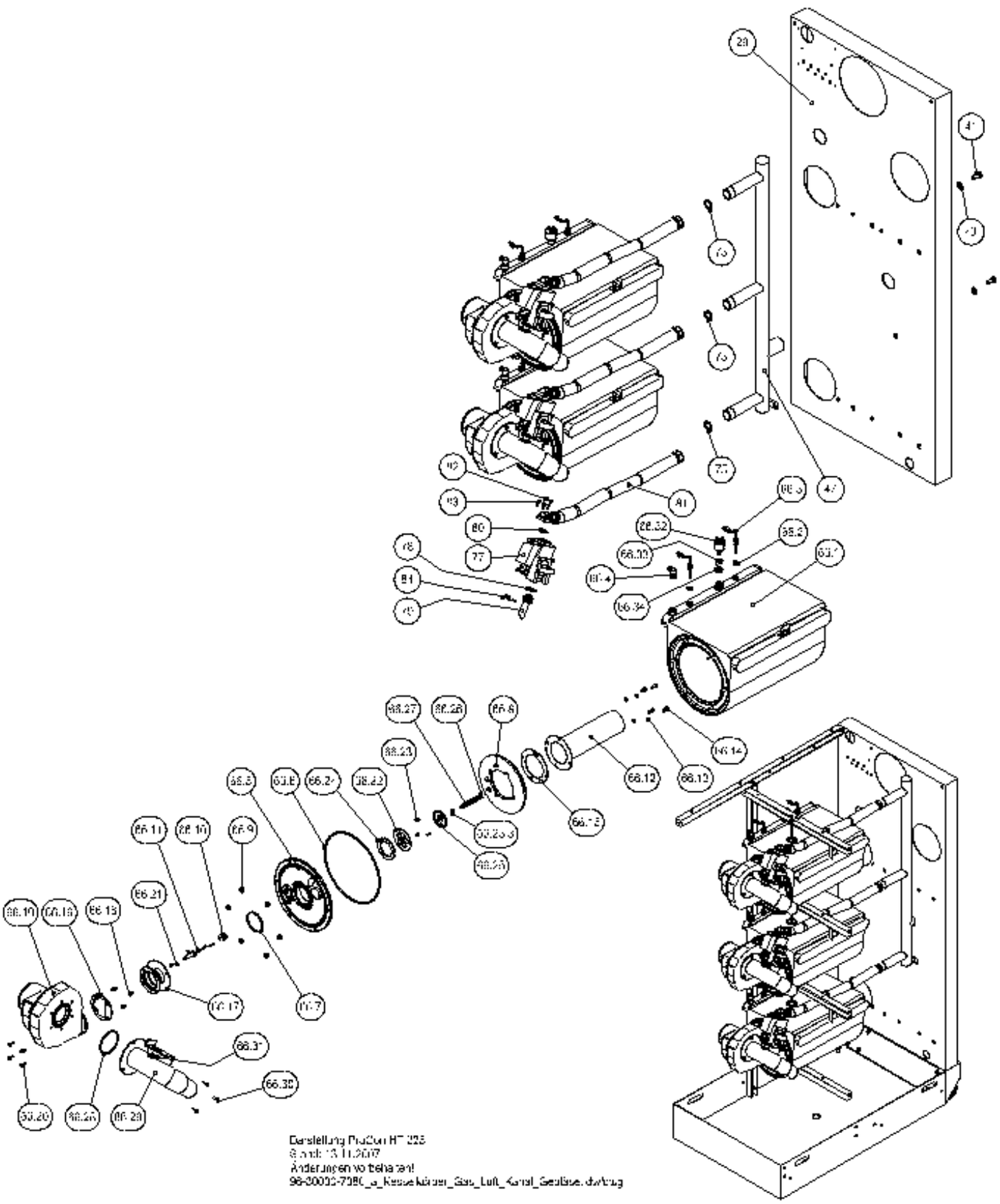

ProCon HT 150/225 HE

Ersatzteile Kesselkörper, Gas-Luft-Kanal und Gebläse

Pos.	HT 150 HE	HT 150 HE Master	HT 150 HE Slave	HT 225 HE	HT 225 HE Master	HT 225 HE Slave	Beschreibung	Sachnummer	Preis
29	1	1	1	1	1	1	Rückwand	96.35460-7021	**181,00 €**
40	14	14	14	14	14	14	Scheibe; 10,5; DIN 125, St A3C	auf Anfrage	
41	12	12	12	12	12	12	Sechskantschraube M 10x20; DIN 933, 8.8, verz.	auf Anfrage	
47	1	1	1	1	1	1	Gasrohr ProCon HT 225	96.36344-7013	**75,00 €**
66.1	2	2	2	3	3	3	Kesselkörper ProCon GWB 70/75	96.31000-7006	**1.513,00 €**
o.A.	2	2	2	3	3	3	Isolierung für Kesselkörper 8+4	96.35811-7005	**29,36 €**
66.2	4	4	4	6	6	6	Dichtring 10x16x2,Klingersil	95.99187-0029	**1,34 €**
66.3	4	4	4	6	6	6	Einschraubfühler QAK 36.350	94.19314-5011	**29,81 €**
66.4	2	2	2	3	3	3	Handentlüfter, ⅜“	96.00025-0019	**14,39 €**
66.5	2	2	2	3	3	3	Brennerplatte	96.34600-7006	**84,00 €**
66.6	2	2	2	3	3	3	Dichtung Brennerplatte Silikon	96.00025-1220	**9,81 €**
66.7	2	2	2	3	3	3	Dichtung Brennerplatte/Gas-Luft-Kanal	96.00025-1255	**12,84 €**
66.8	2	2	2	3	3	3	Isolierung für Brennerplatte	96.31587-7002	**43,32 €**
66.9	12	12	12	18	18	18	Mutter (Flansch) M 6, DIN 6923,	96.00025-1082	**2,23 €**
66.10	2	2	2	3	3	3	Dichtung Zünd/Ionisation ProCon	96.34487-7001	**2,23 €**
66.11	2	2	2	3	3	3	Zünd- u. Ionisationselektrode	96.34236-7001	**24,56 €**
66.12	2	2	2	3	3	3	Brennerlanze (L = 238,5 mm)	96.00025-2111	**449,00 €**
66.13	8	8	8	12	12	12	Zahnscheibe A 6,4 (V2A)	95.99197-0206	**0,89 €**
66.14	8	8	8	12	12	12	Schneidschraube, M 6x12, 1.4841	95.99194-0046	**1,23 €**
66.15	2	2	2	3	3	3	Dichtung (Graphit) für Brennerlanze	96.00025-1745	**6,81 €**
66.16	2	2	2	3	3	3	Dichtung (weiß-transparent) zwischen Gebläse/Gas-Luft-Kanal	96.00025-2107	**7,92 €**
66.17	2	2	2	3	3	3	Gas-Luft-Kanal	96.34784-7007	**41,97 €**
66.18	6	6	6	9	9	9	Sechskantflanschschraube M 5x10	95.99194-0017	**1,23 €**
66.19	2	2	2	3	3	3	Gebläse mvl RG 148 230V	96.34000-7006	**535,00 €**
66.20	8	8	8	12	12	12	Zylinderschraube, M 5x12, DIN 912 8.8 A3C	auf Anfrage	
66.21	4	4	4	6	6	6	Zylinderschraube, M 4x8, DIN 912 8.8 A3C	auf Anfrage	
66.22-66.27	1	1	1	1	1	1	Set Rückschlagklappe	96.34000-7301	**49,83 €**
66.28	2	2	2	3	3	3	O-Ring (70x3, NBR 70) zw. Gebläse/Zuluftwinkel	96.00025-0006	**6,81 €**
66.29	2	2	2	3	3	3	Halter Gasarmatur m. Einlaufwinkel	96.34784-7008	**61,00 €**
66.30	6	6	6	9	9	9	Zylinderschraube; M 6x12	95.99194-0612	**1,55 €**
66.31	2	2	2	3	3	3	Stopfen (AN-28-21-2) für Zuluftwinkel	96.00025-1254	**5,35 €**
66.32	2	2	2	3	3	3	Druckschalter, Wasser, 0,8 bar, ¼“AG, 230V	96.32547-7005	**22,32 €**
66.33	2	2	2	3	3	3	Reduziernippel G ⅜“AGxG ¼“IG, SW 19 Ms. vern.	95.99185-0059	**3,11 €**
66.34	2	2	2	3	3	3	Dichtring 17x22, St/NBR für 95.99185-0059	95.99187-0038	**2,67 €**
75	8	8	8	9	9	9	Dichtring 21x30x2, Klingersil	95.99187-0006	**2,12 €**
77	2	2	2	3	3	3	Kombiblock ohne Druckwächter	96.34500-7007	**189,00 €**
78	2	2	2	3	3	3	Dichtring 19x27x3, Gummi	95.99187-0022	**2,23 €**
79	2	2	2	3	3	3	Gasdüse, Erdgas, Di = 15 mm	96.34344-7080	**38,08 €**

Ersatzteile Kesselkörper, Gas-Luft-Kanal und Gebläse

Pos.	HT 150 HE	HT 150 HE Master	HT 150 HE Slave	HT HE 225	HT 225 HE Master	HT 225 HE Slave	Beschreibung	Sachnummer	Preis
79	2	2	2	3	3	3	Gasdüse, Flüssiggas, Di = 10 mm	96.34344-7081	**29,15 €**
80	2	2	2	3	3	3	O-Ring; 21,89x2,62 für Flansch	95.99287-0067	**1,55 €**
81	2	2	2	3	3	3	Gas-Wellrohr DN 20, mit Drehflansch	96.36344-7014	**113,00 €**
o.A.	1	1	1	-	1	1	Kappe 1“, selbstdichtend	95.99185-0208	**7,59 €**
82	4	4	4	6	6	6	Zylinderschraube, M 4x25, DIN 912 8.8 A3C	auf Anfrage	
83	4	4	4	6	6	6	Zylinderschraube, M 4x12, DIN 912 8.8 A3C	auf Anfrage	
84	2	2	2	3	3	3	Sicherungsklammer für Rohr-Steckverbindungen	96.00025-1055	**5,35 €**

Ersatzteilzeichnung Rahmen und Verkleidung

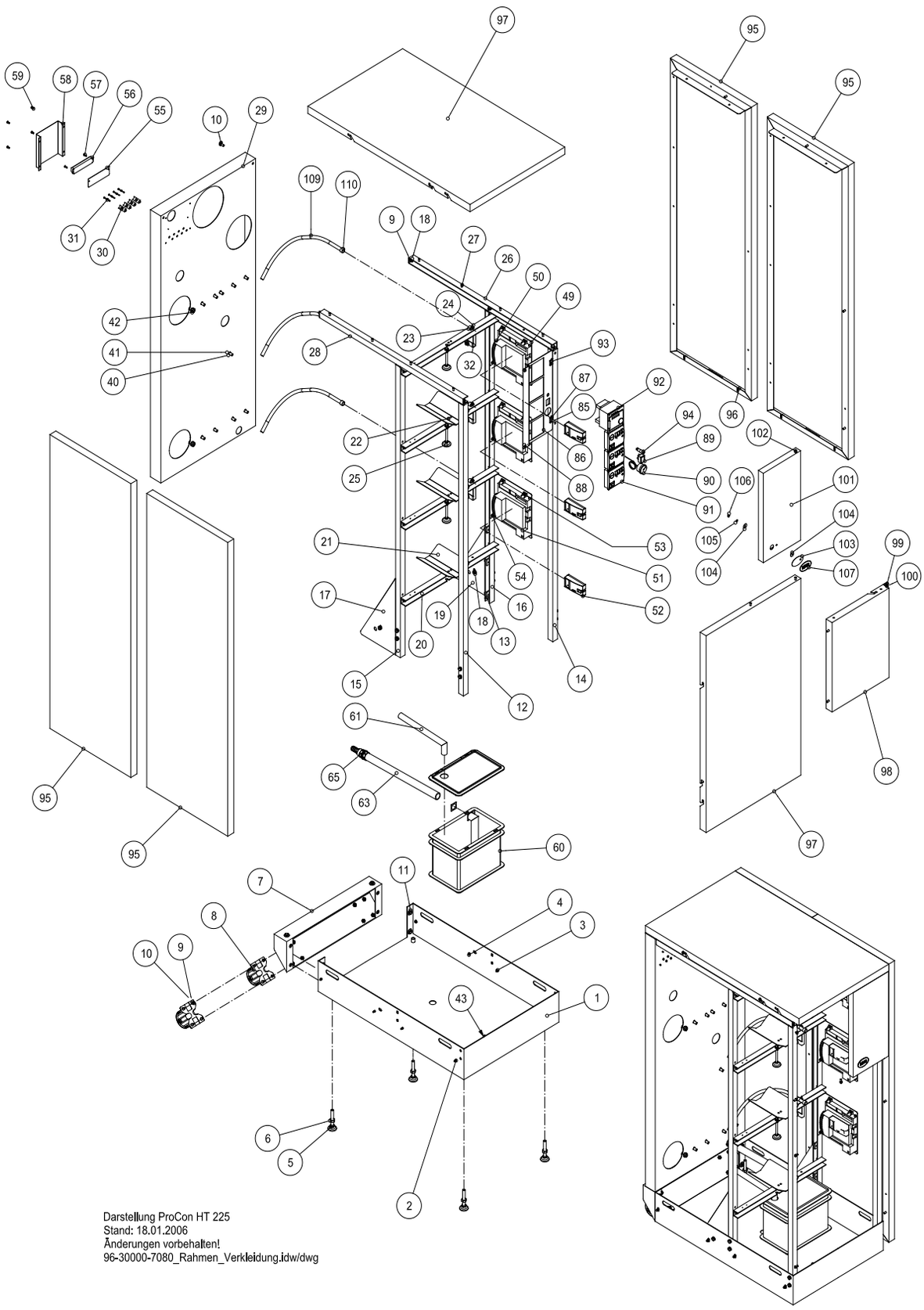

Ersatzteile Rahmen und Verkleidung

Pos.	HT 150 HE	HT 150 HE Master	HT 150 HE Slave	HT 225 HE	HT 225 HE Master	HT 225 HE Slave	Beschreibung	Sachnummer	Preis
1	1	1	1	1	1	1	Bodenwanne	96.35460-7020	**221,00 €**
2	8	8	8	8	8	8	Verschlussnippel Verkleidung	94.15393-5001	**2,01 €**
3	32	32	32	32	32	32	Zahnscheibe A 5,3 außen; DIN 6797 verzinkt	auf Anfrage	
4	32	32	32	32	32	32	Sechskantmutter M 5, DIN 934 A3B	auf Anfrage	
5	4	4	4	4	4	4	Stellfuß für Kessel M 12x98	94.17230-7001	**7,70 €**
6	4	4	4	4	4	4	Sechskantmutter M 12, DIN 934 A3B	auf Anfrage	
7	1	1	1	1	1	1	Halter für Rollen	96.36560-7032	**113,00 €**
8	2	2	2	2	2	2	Bockrolle D= 80 mm, H= 108 mm	94.17273-7001	
9	44	44	44	45	45	45	Scheibe 8,4; DIN 125 St A3C B 8,4	auf Anfrage	
10	46	46	46	47	47	47	Sechskantschraube M 8x16, DIN 933, A3C	auf Anfrage	
11	9	9	9	9	9	9	Scheibe 8,4x24x2, DIN 9021 St verzinkt	auf Anfrage	
12	1	1	1	1	1	1	Vertikalstrebe, vorne, links	96.35760-7004	**55,00 €**
13	25	25	25	25	25	25	Rechteckmutter M 8, 30x20x4	95.99196-0022	**1,55 €**
14	1	1	1	1	1	1	Vertikalstrebe, vorne, rechts	96.35760-7016	**56,00 €**
15	1	1	1	1	1	1	Vertikalstrebe, hinten, links	96.35760-7006	**56,00 €**
16	1	1	1	1	1	1	Vertikalstrebe, hinten, rechts	96.35760-7005	**63,00 €**
17	1	1	1	1	1	1	Winkelblech für Rahmen, links	96.35760-7011	**25,79 €**
18	16	16	16	19	19	19	Sechskantmutter M 8, DIN 934 A3B	auf Anfrage	
19	1	1	1	1	1	1	Winkelblech für Rahmen, rechts	96.35760-7012	**25,79 €**
20	4	4	4	4	4	4	Querstrebe	96.35760-7007	**28,14 €**
o.A.	1	1	1	1	1	1	Querstrebe	96.35760-7017	**55,00 €**
21	2	2	2	3	3	3	Auflageblech für Kesselkörper	96.36560-7030	**11,27 €**
22	4	4	4	6	6	6	Popniete 6,4x12,5	auf Anfrage	
24	2	2	2	3	3	3	Zylinderschraube M 5x12, DIN 912 8.8 A3C	auf Anfrage	
25	2	2	2	3	3	3	Stellfuß für Kessel M 8x116,5	94.17230-7002	**7,70 €**
26	1	1	1	1	1	1	Horizontalstrebe, rechts	96.35760-7001	**40,09 €**
27	21	21	21	21	21	21	Passstift D6, 5x12, M 5x7	96.36689-7008	**2,01 €**
28	1	1	1	1	1	1	Horizontalstrebe, links	96.35760-7002	**36,72 €**
29	1	1	1	1	1	1	Rückwand	96.35460-7022	**181,00 €**
30	4	4	4	4	4	4	Zugentlastung	96.39658-7001	**1,55 €**
31	8	8	8	8	8	8	Blechschraube F2, 9x16, verzinkt, DIN 7981/St	auf Anfrage	
32	2	2	2	3	3	3	Halter für Kesselkörper	96.36560-7031	**6,14 €**
40	14	14	14	14	14	14	Scheibe 10,5; DIN 125, St A3C	auf Anfrage	
41	12	12	12	12	12	12	Sechskantschraube M 10x20, DIN 933, 8.8, verzinkt	auf Anfrage	
42	2	2	2	2	2	2	Sechskantmutter M 10, DIN 934 A3B	auf Anfrage	
49	2	2	2	3	3	3	Halteblech für Kesselregler	96.35660-7005	**30,37 €**
50	2	2	2	3	3	3	Flachstecker 6,3x0,8; 4-fach	95.95112-0019	**3,23 €**
51	2	2	2	3	3	3	Kesselregler LMU 64.015C180	96.39100-7028	**364,00 €**
o. A.	1	1	1	1	1	1	Stecker für QAA 73 / ProCon HT zur Parametrierung LMU	96.39216-7007	**32,38 €**

ProCon HT 150/225 HE

Ersatzteile Rahmen und Verkleidung

Pos.	HT 150 HE	HT 150 HE Master	HT 150 HE Slave	HT 225 HE	HT 225 HE Master	HT 225 HE Slave	Beschreibung	Sachnummer	Preis
52	2	2	2	3	3	3	Busmodul Clip-In OCI	96.39100-7023	**107,00 €**
53	8	8	8	12	12	12	Zylinderschraube M 4x6, DIN 912 8.8 A3C	auf Anfrage	
54	6	6	6	8	8	8	Linsenflachkopfschraube M 5x10	95.99194-0019	**1,23 €**
55	1	1	1	1	1	1	Folie Anschlussklemme Netzklammern	96.38791-7050	**auf Anfrage**
55	1	1	1	1	1	1	Folie Anschluss Fühlerklemmen	96.38791-7051	**auf Anfrage**
56	1	1	1	1	1	1	Klemmleiste ProCon HT 150/225	96.39216-7005	**auf Anfrage**
57	2	2	2	2	2	2	Blechschraube F2, 9x9,5, verzinkt, DIN 7981/St	auf Anfrage	
58	1	1	1	1	1	1	Abdeckung E-Anschluss	96.35560-7002	**11,49 €**
59	4	4	4	4	4	4	Zylinderschraube M 4x8, DIN 912 8.8 A3C	auf Anfrage	
60	1	1	1	1	1	1	Neutralisationsbox	94.68500-4124	**9,48 €**
61	1	1	1	1	1	1	Rohr Einlauf Neutralisationsbox	96.36444-7003	**31,27 €**
63	1	1	1	1	1	1	Rohr Auslauf Neutralisationsbox	96.36444-7005	**30,37 €**
65	2	2	2	2	2	2	Flanschmutter G ¾“	96.36496-7002	**2,67 €**
85	2	2	2	2	2	2	Scharnier 2 (w.) für Montageplatte	96.00025-8207	**4,58 €**
86	1	1	1	1	1	1	Bedienkonsole	96.35760-7014	**31,49 €**
87	2	2	2	2	2	2	Scharnier 1 (m.) für Montageplatte	96.00025-8206	**4,58 €**
88	2	2	2	2	2	2	Unverlierbarkeitsscheibe f. M 5	95.99198-0030	**1,55 €**
89	1	1	1	1	1	1	Wippschalter 2-pol. A-E 16A(4)	96.39444-7002	**5,25 €**
90	1	1	1	1	1	1	Manometer m. Kapillare, 0-4 bar	96.33590-7007	**21,66 €**
91	2	2	2	3	3	3	Bedienteil AGU 2.361A109	96.39100-7036	**126,00 €**
91	2	2	2	3	3	3	Bedienteil AVS 37.294/209	96.39100-6001	**94,00 €**
o.A.	1	1	2	-	-	1	Blindplatte 96x96 mm, grau	94.85560-5020	**5,57 €**
92	1	1	-	1	1	-	Blindplatte, grau, 144 x 96 mm	94.85560-5050	**5,13 €**
92	1	1	-	1	1	-	Regler RVS 43.345 *	94.80300-7002	**451,00 €**
o.A.	1	1	-	1	1	-	Umrüstset Stecker QX1 für RVS43 (bei Ersatz eines RVS43.143 durch einen RVS43.345)	96.39200-7093	**auf Anfrage**
93	8	8	8	8	8	8	Popniete AD-510, 4x12,5	auf Anfrage	
94	1	1	1	1	1	1	Sicherungshalter f. SI 20x5	96.39400-7001	**6,81 €**
95	4	4	4	4	4	4	Verkleidung, Seitenteil	96.35160-7003	**136,00 €**
96	8	8	8	8	8	8	Feder f. Verschlussnippel	94.15371-5001	**2,02 €**
97	2	2	2	2	2	2	Verkleidung oben/vorne unten	96.35360-7025	**93,00 €**
98	1	1	1	1	1	1	Verkleidung, vorne, oben	96.35360-7026	**73,00 €**
99	2	2	2	2	2	2	Haftmagnetscheibe, F=27N	96.36689-7009	**12,95 €**
100	2	2	2	2	2	2	Senkschraube M 4x10, DIN 965, Kreuzschlitz	auf Anfrage	
101	1	1	1	1	1	1	Abdeckklappe	96.35360-7027	**41,97 €**
102	1	1	1	1	1	1	Arretierstift mit Druckfeder	96.36689-7007	**20,77 €**
103	1	1	1	1	1	1	Griff Abdeckklappe	96.35360-7028	**4,03 €**
104	2	2	2	2	2	2	Scheibe 5,3x20x1, Polyamid-6 PA	95.99198-0029	**1,55 €**
105	1	1	1	1	1	1	Scheibe 5,3; DIN 125 St A3C; B 5,3	auf Anfrage	
106	1	1	1	1	1	1	Sechskantmutter M 5, selbstsichernd, DIN 985	auf Anfrage	
107	1	1	1	1	1	1	MHG Schild	auf Anfrage	

* Hinweise:
- Wird in einem ProCon HT mit Produktionsdatum vor dem 01.08.2014 ein RVS 43.143 durch einen RVS 43.345 ersetzt, muss das Bedienteil AVS37 ebenfalls getauscht werden.
- Bei Ersatz eines RVS 43.143 (ProCon HT mit Produktionsdatum vor dem 01.02.2016) durch einen RVS 43.345 muss „96.39200-7093 Umrüstset Stecker QX1 für RVS 43 Stecker B statt U mit Kabel für FX1“ separat bestellt werden, um den Kabelbaum für den multifunktionalen Ausgang QX1 anzupassen.

Ersatzteilzeichnung Abgassammler

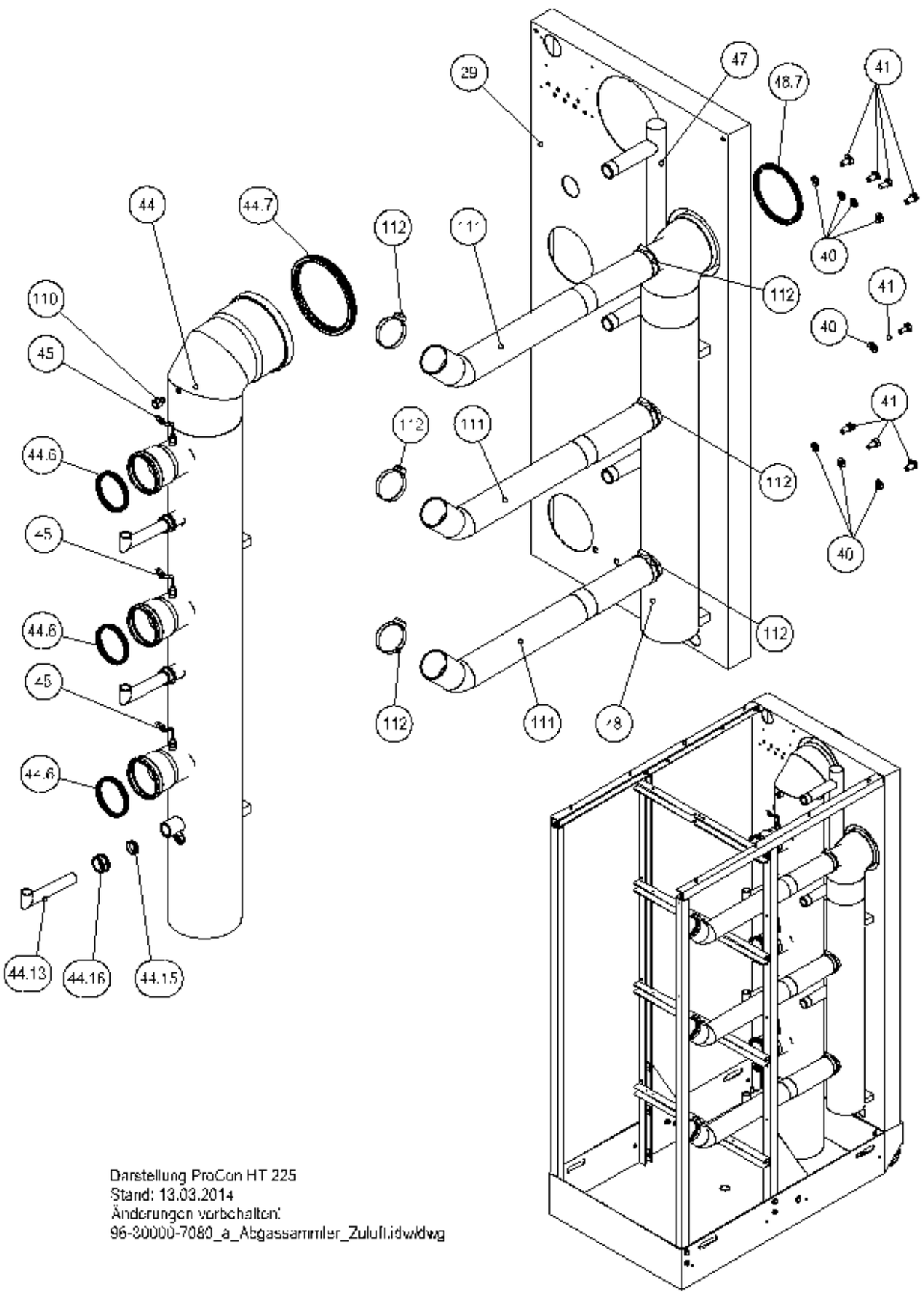

ProCon HT 150/225 HE

Ersatzteile Abgassammler

Pos.	HT 150 HE	HT 150 HE Master	HT 150 HE Slave	HT 225 HE	HT 225 HE Master	HT 225 HE Slave	Beschreibung	Sachnummer	Preis
29	1	1	1	1	1	1	Rückwand	96.35460-7021	**181,00 €**
40	14	14	14	14	14	14	Scheibe 10,5; DIN 125, St A3C	auf Anfrage	
41	12	12	12	12	12	12	Sechskantschraube M 10x20, DIN 933, 8.8, verzinkt	auf Anfrage	
44	1	1	1	1	1	1	Abgassammler DN 160	96.36400-7003	**795,00 €**
o.A.	1	1	1	-	-	-	Stopfen DN 80 für Abgassammler	96.36400-7006	**16,97 €**
44.6	3	3	3	3	3	3	Lippendichtung Steckmuffe DN 80	95.99287-0087	**3,56 €**
44.7	1	1	1	1	1	1	Lippendichtung DN 160	95.99287-0092	**14,29 €**
44.13	2	2	2	3	3	3	Siphonrohr für Abgassammler	96.36444-7001	**10,16 €**
44.15	3	3	3	4	4	4	Dichtung 1" für Siphonrohr	96.36487-7004	**1,55 €**
44.16	2	2	2	3	3	3	Überwurfmutter 1" mit Ansatz	96.36496-7001	**2,23 €**
o.A.	1	1	1	-	-	-	Verschlusskappe 1"	96.36496-7003	**2,90 €**
45	2	2	2	3	3	3	Abgasfühler QAK36.670/109, M8	94.19314-5023	**52,00 €**
47	1	1	1	1	1	1	Gasrohr ProCon HT 225	96.36344-7013	**75,00 €**
48	1	1	1	1	1	1	Zuluftrohr DN 125	96.36400-7004	**259,00 €**
o.A.	1	1	1	-	-	-	Kappe DN 60 f. Zuluftrohr	96.36400-7007	**16,97 €**
48.7	1	1	1	1	1	1	Lippendichtung DN 125	95.99287-0091	**11,39 €**
110	3	3	3	3	3	3	Vario Stopfen d=12 mm, kurz	95.23188-0044	**8,14 €**
111	2	2	2	3	3	3	Zuluftschlauch (flexibel, d=60 mm)	96.00025-8149	**46,56 €**
112	5	5	5	6	6	6	Schlauchschelle, 50-65 mm	96.00025-8160	**7,92 €**

Ersatzteilzeichnung Wasserweiche und Kesselkörper

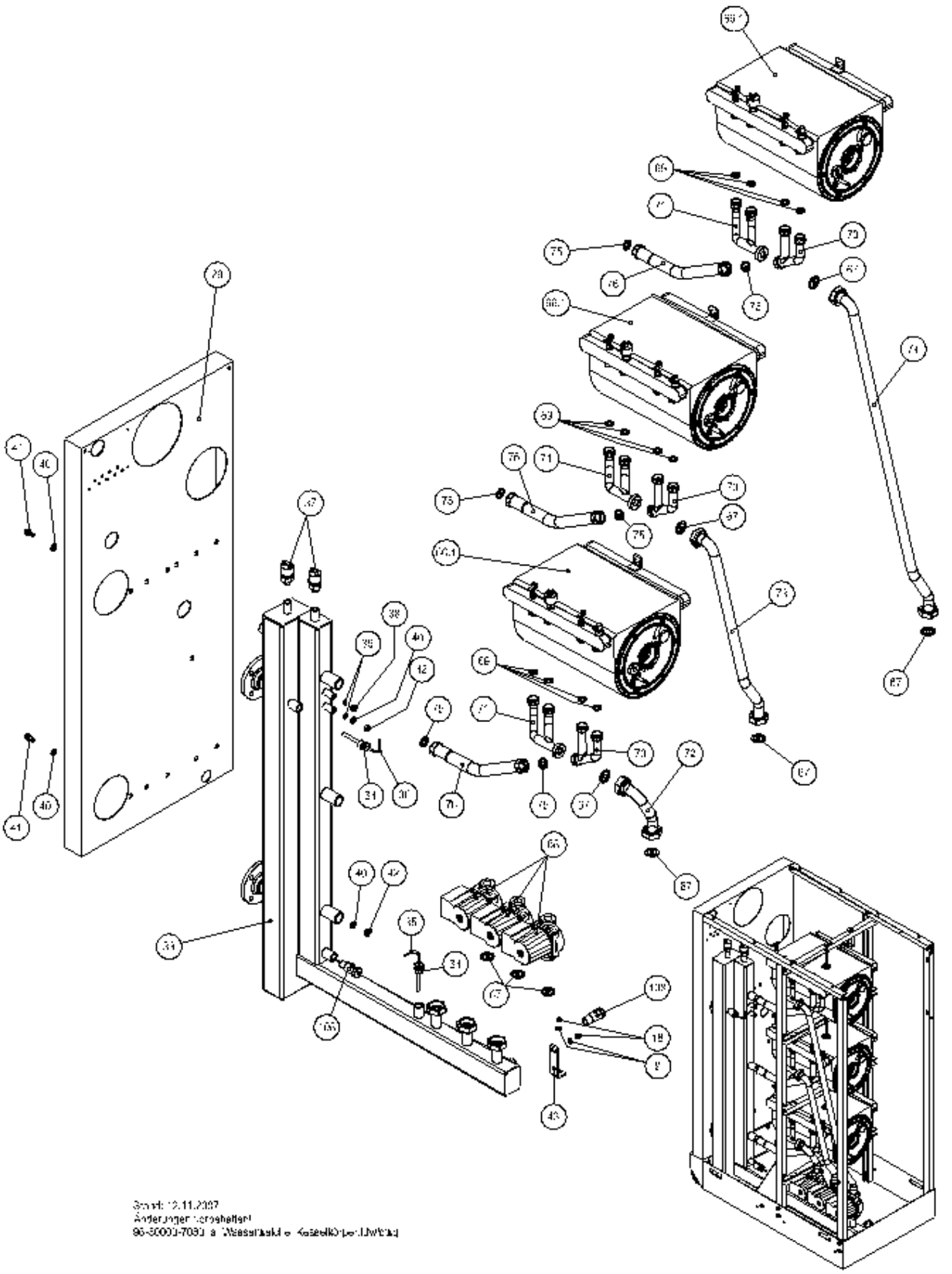

ProCon HT 150/225 HE

Ersatzteile Wasserweiche und Kesselkörper

Pos.	HT 150 HE	HT 150 HE Master	HT 150 HE Slave	HT 225 HE	HT 225 HE Master	HT 225 HE Slave	Beschreibung	Sachnummer	Preis
9	44	44	44	45	45	45	Scheibe; 8,4; DIN 125 St A3C B 8,4	auf Anfrage	
18	16	16	16	19	19	19	Sechskantmutter M 8, DIN 934 A3B	auf Anfrage	
29	1	1	1	1	1	1	Rückwand	96.35460-7021	**181,00 €**
33	1	-	-	1	-	-	Wasserweiche ProCon HT 225	96.36144-7042	**724,00 €**
33	-	1	1	-	1	1	Verteiler ProCon HT150/225 Kaskade	96.36144-7046	**1.004,00 €**
34	2	2	2	2	2	2	Tauchhülse ½" x 80 mm	96.38235-7001	**30,37 €**
35	1	1	-	1	1	-	Brauchwassertemperaturfühler 2m	94.19314-5013	**39,66 €**
36	1	1	-	1	1	-	QAZ 36.522/109 NTC 10k (Tauchfühler)		
37	2	2	2	2	2	2	Schnellentlüfter ⅜"	94.74400-5003	**32,38 €**
38	1	1	1	1	1	1	Druckschalter, Wasser, 0,8 bar	96.32547-7005	**22,32 €**
o.A.	1	1	1	1	1	1	Stopfen G ¼“, Messing, DIN 908	95.23188-7001	**3,69 €**
39	2	2	2	2	2	2	Dichtring 11,2x4,1x4, Klingersil	95.99187-0036	**1,55 €**
40	14	14	14	14	14	14	Scheibe 10,5; DIN 125, St A3C	auf Anfrage	
41	12	12	12	12	12	12	Sechskantschraube M 10x20, DIN 933, 8.8, verz.	auf Anfrage	
42	2	2	2	2	2	2	Sechskantmutter M 10, DIN 934 A3B	auf Anfrage	
43	1	1	1	1	1	1	Halter für Wasserweiche	96.36560-7033	**4,91 €**
66.1	2	2	2	3	3	3	Kesselkörper ProCon GWB70/75	96.31000-7006	**1.513,00 €**
67	7	7	7	9	9	9	Dichtring 27x38x2, Klingersil	95.99187-0004	**2,23 €**
68	2	2	2	3	3	3	Umwälzpumpe UPM2 20-70, 130x1 ¼“, komplett **[Nur für Ausführung HE]**	96.32100-7047	**282,00 €**
o.A.	1	1	1	-	-	-	Stopfen G1 ¼“, Stahl verzinkt, DIN 910	95.23188-7003	**21,09 €**
69	8	8	8	12	12	12	Dichtring 17x24x2, Klingersil	95.99187-0017	**2,23 €**
70	2	2	2	3	3	3	Hosenrohr GWB 70/75	96.36144-7057	**69,00 €**
71	2	2	2	3	3	3	Hosenrohr, 2x Überwurfmutter ¾“, G 1“ Außengewinde	96.36144-7041	**62,16 €**
72	-	-	-	1	1	1	Rohr, Rücklauf 1	96.36144-7043	**63,00 €**
72	-	-	-	1	1	1	Rohr, Rücklauf 1, Pumpe BK1, HT mit HE	96.36144-7101	**81,00 €**
73	1	1	1	1	1	1	Rohr, Rücklauf 2	96.36144-7044	**65,00 €**
73	1	1	1	1	1	1	Rohr, Rücklauf 2, Pumpe BK2, HT mit HE	96.36144-7102	**96,00 €**
74	1	1	1	1	1	1	Rohr, Rücklauf 3	96.36144-7045	**67,00 €**
74	1	1	1	1	1	1	Rohr, Rücklauf 3, Pumpe BK3, HT mit HE	96.36144-7103	**97,00 €**
75	8	8	8	9	9	9	Dichtring 21x30x2, Klingersil	95.99187-0006	**2,12 €**
76	2	2	2	3	3	3	Panzerschlauch Rücklauf 370 mm	96.36144-7018	**30,59 €**
o.A.	1	1	1	-	-	-	Kappe 1“, selbstdichtend	95.99185-0208	**7,59 €**
108	2	2	2	2	2	2	KFE-Kugelhahn m. Hebel Rp ½“ mit PTFE-Dichtung	94.16400-5002	**11,28 €**
o.A.	1	1	1	1	1	1	Hauptkabelbaum ProCon HT 150/225 - RVS	96.39200-7026	**auf Anfrage**
o.A.	2	2	2	3	3	3	Modulkabelbaum	96.39200-7027	**43,00 €**
o.A.	2	2	2	3	3	3	Verbindungskabel 5 pol.; LMU-Clip-In AGU/OCI	96.39200-7015	**7,46 €**
o.A.	2	2	2	3	3	3	Zündkabel mit Winkelstecker	96.39200-7028	**38,50 €**
o.A.	1	1	1	1	1	1	Flachbandkabel f. Bedienteil	96.39200-7029	**5,51 €**
o.A.	1	1	1	1	1	1	Flachbandkabel f. Bedienteil	96.39200-7030	**6,16 €**
o.A.	1	1	1	1	1	1	Flachbandkabel f. Bedienteil	96.39200-7031	**6,81 €**
o.A.	2	2	2	3	3	3	Massekabel f. Zündung 450 mm	96.39200-7032	**1,55 €**
o.A.	2	2	2	3	3	3	Fühlerkabelbaum	96.39200-7034	**26,91 €**
o.A.	1	1	1	1	1	1	Pumpenkabelbaum	96.39200-7035	**35,50 €**
o.A.	2	2	2	3	3	3	Pumpenanschlusskabel	96.39200-7036	**4,91 €**
o.A.	-	-	-	1	1	1	Satz Blanko und Brückenstecker	96.39200-7042	**auf Anfrage**
o.A.	1	1	1	-	-	-	Satz Blanko und Brückenstecker	96.39200-7043	**auf Anfrage**
o.A.	1	1	1	1	1	1	Schrauben-Set ProCon HT	96.36600-7080	**12,06 €**
o.A.	2	2	2	2	2	2	Neutralisationsgranulat, Hydrolit MG 1,4 kg	94.18564-5006	**14,73 €**

Ersatzteilzeichnung ProCon HT mit Plattenwärmetauscher

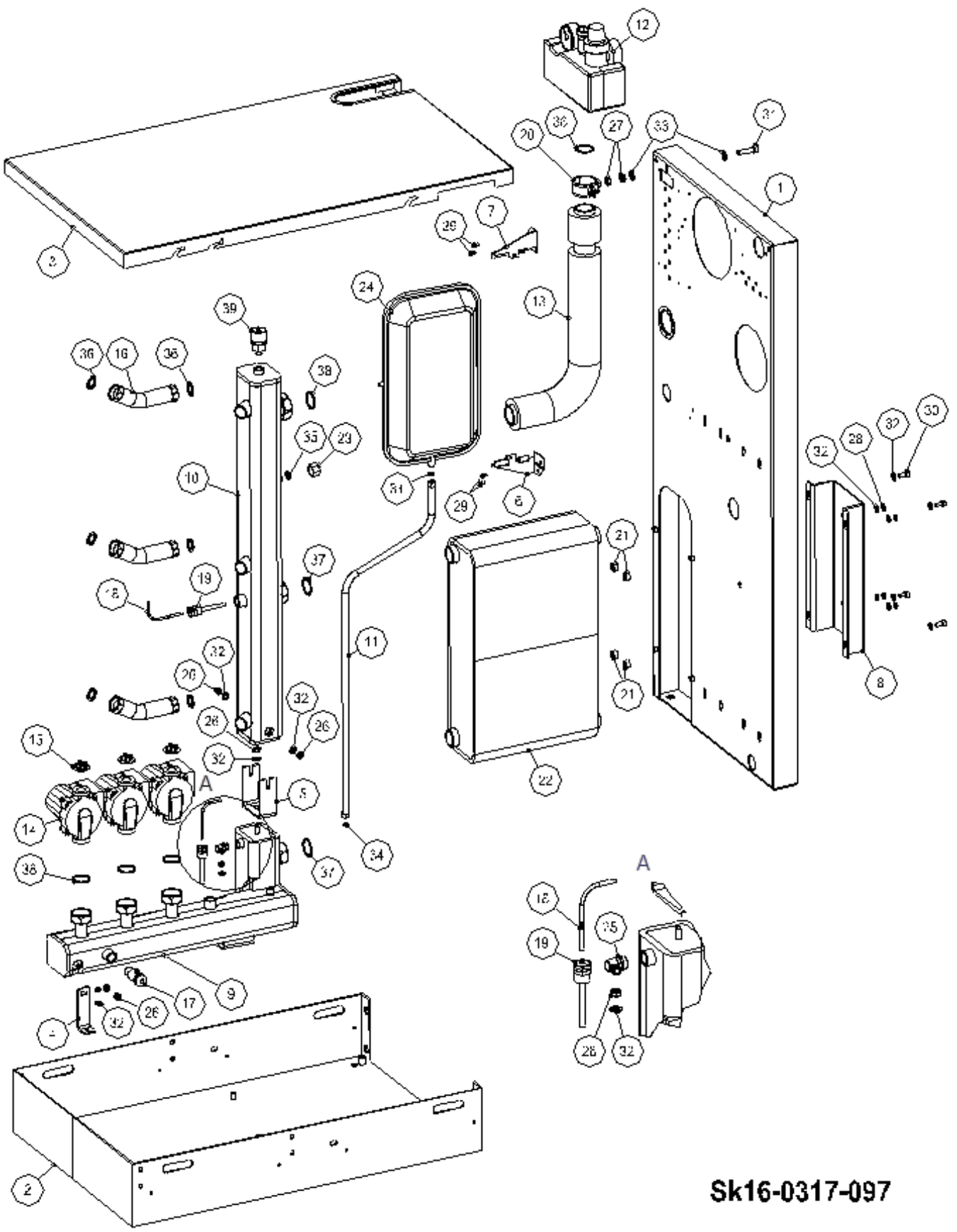

ProCon HT 150/225 HE

Ersatzteile ProCon HT mit Plattenwärmetauscher

Pos.	HT 150 HE	HT 150 HE Master	HT 150 HE Slave	HT 225 HE	HT 225 HE Master	HT 225 HE Slave	Beschreibung	Sachnummer	Preis
1	1	1	1	1	1	1	Rückwand zweiter Mischerkreis; ZB	96.35460-7023	**302,00 €**
2	1	1	1	1	1	1	Bodenwanne	96.35460-7024	**382,00 €**
3	1	1	1	1	1	1	Verkleidungsblech, oben	96.35560-7003	**163,00 €**
4	1	1	1	1	1	1	Halter für Wasserweiche	96.36560-7033	**4,91 €**
5	1	1	1	1	1	1	Verbindungsblech, gekantet	96.36560-7050	**20,99 €**
6	1	1	1	1	1	1	Halter unten für Ausdehnungsgefäß	96.36560-7020	**14,29 €**
7	1	1	1	1	1	1	Halter oben für Ausdehnungsgefäß	96.36560-7019	**14,29 €**
8	1	1	1	1	1	1	Halteblech für PWÜ	96.36560-7051	**54,00 €**
9	1	1	1	1	1	1	Sammler Saugseite inkl. Isolierung	auf Anfrage	
10	1	1	1	1	1	1	Sammler Druckseite inkl. Isolierung	auf Anfrage	
11	1	1	1	1	1	1	Wellschlauch WIP 1000 mm	96.36144-7090	**31,27 €**
12	1	1	1	1	1	1	Kesselsicherheitsgruppe	96.32300-7003	**187,00 €**
13	1	1	1	1	1	1	Rohr inkl. Isolierung, Kesselsicherheitsgruppe - Verteiler	auf Anfrage	
14	2	2	2	3	3	3	Umwälzpumpe UPML 25-95, 130x1½, 1x230 V	96.32100-7055	**458,00 €**
o. A.	2	2	2	3	3	3	Netzkabel für Umwälzpumpe UPML 25-95 (PWT)	96.32100-7217	**auf Anfrage**
15	3	3	3	3	3	3	Rückschlagklappe NW 25x44, G 1½" x R 1", 3 mm Gummidichtung	96.32218-7002	**42,71 €**
16	3	3	3	3	3	3	Panzerschlauch 1"x1"; 160 mm	96.36144-7092	**27,91 €**
17	1	1	1	1	1	1	KFE-Kugelhahn mit Hebel, Rp ½“ mit PTFE-Dichtung	94.16400-5002	**11,28 €**
18	1	1	1	1	1	1	Sensor für Trinkwassertemperatur (Saugseite)	96.00022-0943	**51,00 €**
18	1	1	1	1	1	1	Kesselfühler QAZ 21/0720 (Druckseite)	94.19314-5001	**33,28 €**
19	1	1	1	1	1	1	Tauchhülse ½" x 80 mm	96.38235-7001	**30,37 €**
20	1	1	1	1	1	1	Rohrschelle mit Schallschutz; 48-51 mm (1“/½")	96.00060-1975	**4,68 €**
21	4	4	4	4	4	4	Abstandsbuchse d=8,2; D=18; L=10	96.36558-7001	**1,11 €**
22	1	1	1	1	1	1	Wärmeübertrager inkl. Isolierung	auf Anfrage	
23	1	1	1	1	1	1	Abdichtkappe ½“, Ms., für T-Stück	96.00025-8133	**2,23 €**
24	1	1	1	1	1	1	Ausdehnungsgefäß 7,5/8l; pmax=3 bar	96.38200-7209	**132,00 €**
25	1	1	1	1	1	1	Entlüfter	auf Anfrage	
26	3	3	3	3	3	3	Sechskantmutter M 8, ISO 4032	96.00025-8251	**0,10 €**
27	2	2	2	2	2	2	Mutter M 10x8, DIN 934, verzinkt	96.00025-8248	**0,09 €**
28	4	4	4	4	4	4	Sechskantmutter M 8 ISO 4035	88.70485-0860	**0,22 €**
29	4	4	4	4	4	4	Zylinderschraube m. I-Skt. M 5x6 ISO 4762, 8.8	95.99194-0506	**0,10 €**
30	4	4	4	4	4	4	Zylinderschraube m. I-Skt.M 8x16 ISO 4762, 8.8	95.99194-0820	**0,22 €**
31	1	1	1	1	1	1	Zylinderschraube; M 10x40 DIN 912 8.8 A3K	95.99194-1040	**1,23 €**
32	10	10	10	10	10	10	Unterlegscheibe 8,4x24x2, ISO 7093, verz.	95.99198-0028	**0,22 €**
33	2	2	2	2	2	2	Scheibe A 10,5 Stahl verzinkt DIN 125	96.00044-0464	**2,23 €**
34	2	2	2	2	2	2	Dichtung ⅜" für Wellschlauch	auf Anfrage	
35	1	1	1	1	1	1	Dichtung ½" für Endkappe	auf Anfrage	
36	6	6	6	6	6	6	Dichtung 1" für Panzerschlauch	auf Anfrage	
37	2	2	2	2	2	2	Dichtung 1 ¼" für Sammler-PWÜ	auf Anfrage	
38	4	4	4	4	4	4	Dichtung 1½" für Sammler Kesselsicherheits-gruppe	auf Anfrage	
39	1	1	1	1	1	1	Schnellentlüfter ⅜"	94.74400-5003	**32,38 €**

Öl-Brennwertunits
EcoStar

Ersatzteilzeichnung EcoStar 500 komplett

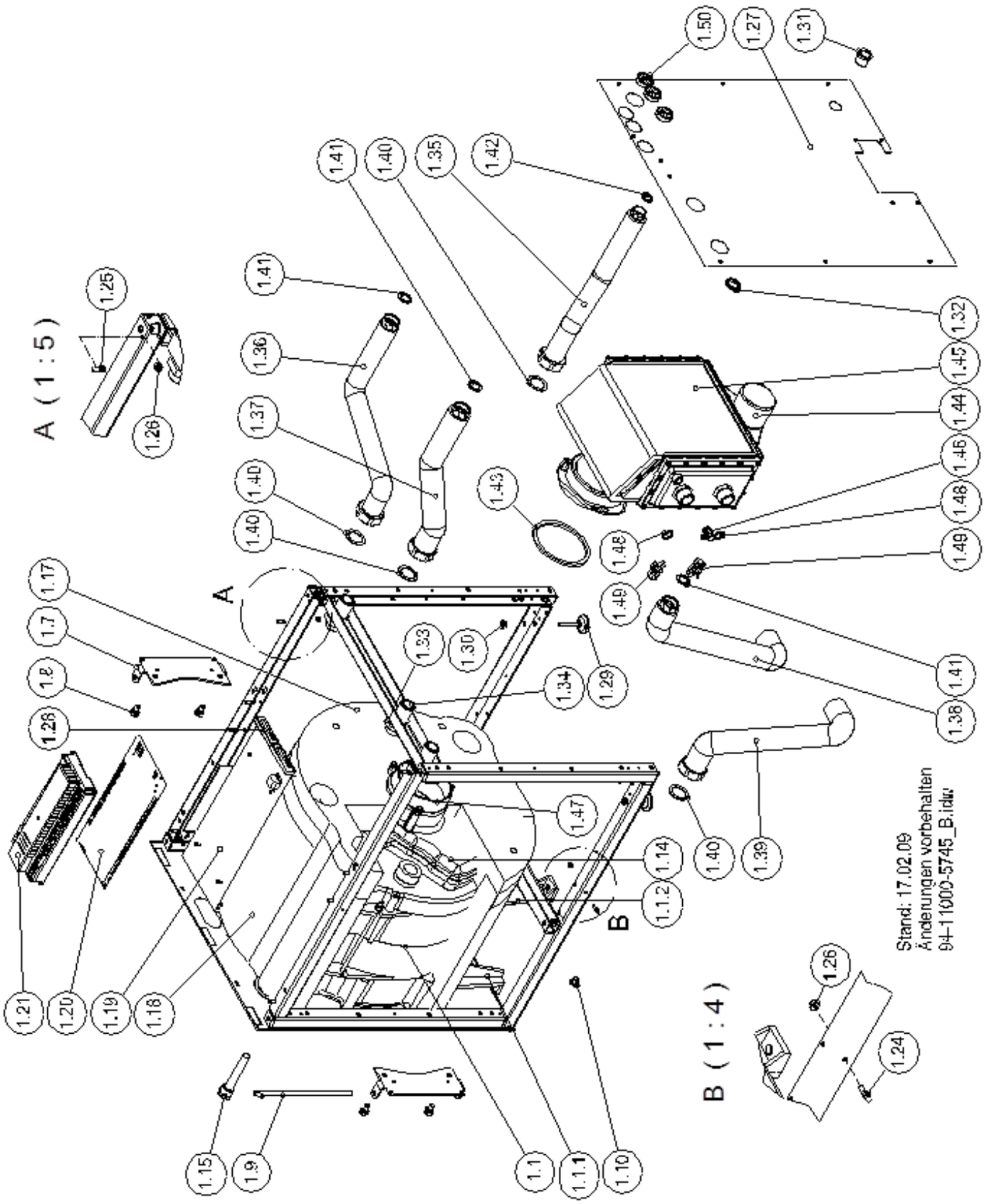

EcoStar 500

Ersatzteile EcoStar 500 komplett

Pos.	EcoStar 515	EcoStar 518	EcoStar 522	EcoStar 527	EcoStar 518 M	EcoStar 523 M	EcoStar 527 M	Beschreibung	Sachnummer	Preis
1	1							Kessel m. Rahmen EcoStar 500	94.11000-5745	**3.127,00 €**
1.1	1							Gusskessel 15-26 KW, EcoStar 500	94.11100-5032	**892,00 €**
1.1.1	1							Vorderglied	auf Anfrage	
1.1.2	1							Hinterglied	auf Anfrage	
1.7	2							Scharnierelement	94.11460-5701	**auf Anfrage**
1.8	4							Sechskantschraube, DIN 933 - M10x16	auf Anfrage	
1.9	1							Scharnierstab	94.11476-5701	**auf Anfrage**
1.10	4							Stopfen D10,5/D19,5	95.23188-0050	**auf Anfrage**
o.A.	2							Schraube/Zuganker	auf Anfrage	
o.A.	2							Scheibe, DIN 125 - A 10.5	auf Anfrage	
o.A.	2							Sechskantmutter, ISO 4033 - M10	auf Anfrage	
1.14	1							Abgasdeckel AGA 130	94.12500-5701	**auf Anfrage**
1.15	1							Tauchhülse, R 3/4x115 mm	94.18235-5002	**auf Anfrage**
o.A.	3							Scheibe, DIN 125 - A 8.4	auf Anfrage	
o.A.	3							Sechskantschraube, DIN 933 - M8x25	auf Anfrage	
1.17	1							Kesselisolierung, hinten, 558x580x80	94.15811-5016	**19,42 €**
1.18	1							Kesselisolierung KNK, 2100x380x80	94.15811-5015	**33,15 €**
o.A.	1							Kesselisolierung GWT 26, 750x160x80 mm	94.15811-5011	**6,48 €**
o.A.	6							Federklammer für Isolierung	94.15871-5001	**2,23 €**
1.19	1							Halter für Regelung	94.85460-5705	**24,11 €**
1.20	1							Folie Regelung RVS 53/63...	94.18791-5707	**6,93 €**
1.21	1							Regelung RVS 63.283	94.80100-5518	**314,00 €**
1.24	4							Verschlussnippel Verkleidung	94.15393-5001	**2,01 €**
1.25	10							Passstift Ø 6,5x12; M5x7	96.36689-7008	**2,01 €**
1.26	14							Sechskantmutter M5, Tensilok mit Sperrzähnen, zink	95.99196-0013	**1,23 €**
1.27	1							Verkleidung, hinten, EcoStar 500	94.15460-5708	**39,19 €**
1.28	2							Zugentlastung für Kabel, 2-teilig	94.19458-5002	**2,90 €**
1.29	2							Stellfuß für Kessel, M8x66,5, EcoStar 500	94.17230-5701	**2,23 €**
1.30	4							Sechskantmutter; M8	95.99196-0008	**1,23 €**
1.31	1							Reduziernippel G ¾ x Rp ½, 9SMN 28K, verzinkt	94.16144-5719	**5,35 €**
1.32	1							Sechskantmutter, G 3/4, flach, H = 5 mm	95.99196-0018	**2,23 €**
1.33	3							Kontermutter G1, Stahl verzinkt, f. 94.16144-5701	95.99196-0052	**5,01 €**
1.34	3							Doppelnippel G 1", EcoStar 500	94.16144-5701	**8,93 €**
1.35	1							Rohr, Füll-/Entleerhahn, EcoStar 500	94.16144-5710	**54,00 €**
1.36	1							Rohr, Kessel/KSG, EcoStar 500	94.16144-5712	**54,00 €**
1.37	1							Rohr, Vorlauf, Kessel, EcoStar 500	94.16144-5713	**61,00 €**
1.38	1							Rohr, Rücklauf, GWT 26, EcoStar 500 [ab 08.2008]	94.16144-5726	**65,00 €**
1.39	1							Rohr, Rücklauf, Kessel, EcoStar 500 [ab 08.2008]	94.16144-5727	**75,00 €**

Ersatzteile EcoStar 500 komplett

Pos.	EcoStar 515	EcoStar 518	EcoStar 522	EcoStar 527	EcoStar 518 M	EcoStar 523 M	EcoStar 527 M	Beschreibung	Sachnummer	Preis
1.40	4							Dichtring 32x44x2, Klingersil, C4400	95.99187-0005	**2,12 €**
1.41	5							Dichtring 21x30x2, Klingersil für Erdgas	95.99187-0006	**2,12 €**
1.42	1							Dichtring 17x24x2, Klingersil, C4400	95.99187-0017	**2,23 €**
1.43	1							Dichtung Abgasanschluss GWT 26	94.62787-4209	**13,06 €**
1.44	1							Kondensations-Glasrohr-Wärmetauscher GWT 26 kompl.	94.62000-4231	**1.115,00 €**
o.A.	1							Dichtung Abgassammler GWT 26, Viton, 70 Sh. A, 250°C	94.62787-4210	**33,49 €**
o.A.	1							Abgassammler GWT 26	94.62558-4202	**19,65 €**
o.A.	1							Schalldämpfkörper	94.64000-5010	**36,61 €**
1.45	1							Isolierung GWT 26; 700x278x15	94.62787-4204	**6,48 €**
1.46	1							Handentlüfter, 3/8 Zoll	96.00025-0019	**14,39 €**
1.47	3							Sechskantschraube mit Bund; M6x16; DIN 6921, Stahl verzinkt	95.99194-0025	**1,23 €**
1.48	2							O-Ring 17,86x2,62mm EPDM [ab 08.2008]	95.99287-0090	**1,88 €**
1.49	2							Sicherungsklammer für Rohre [ab 08.2008]	96.36689-7003	**2,12 €**
1.50	3							Zentriertülle D36,5x11,5 PA-6.6, Schwarz	95.95120-0036	**0,44 €**
o.A.	1							Dichtung Revisionsdeckel GWT 26	94.62787-4207	**11,05 €**

Ersatzteilzeichnung Kesselanbindung 25 komplett

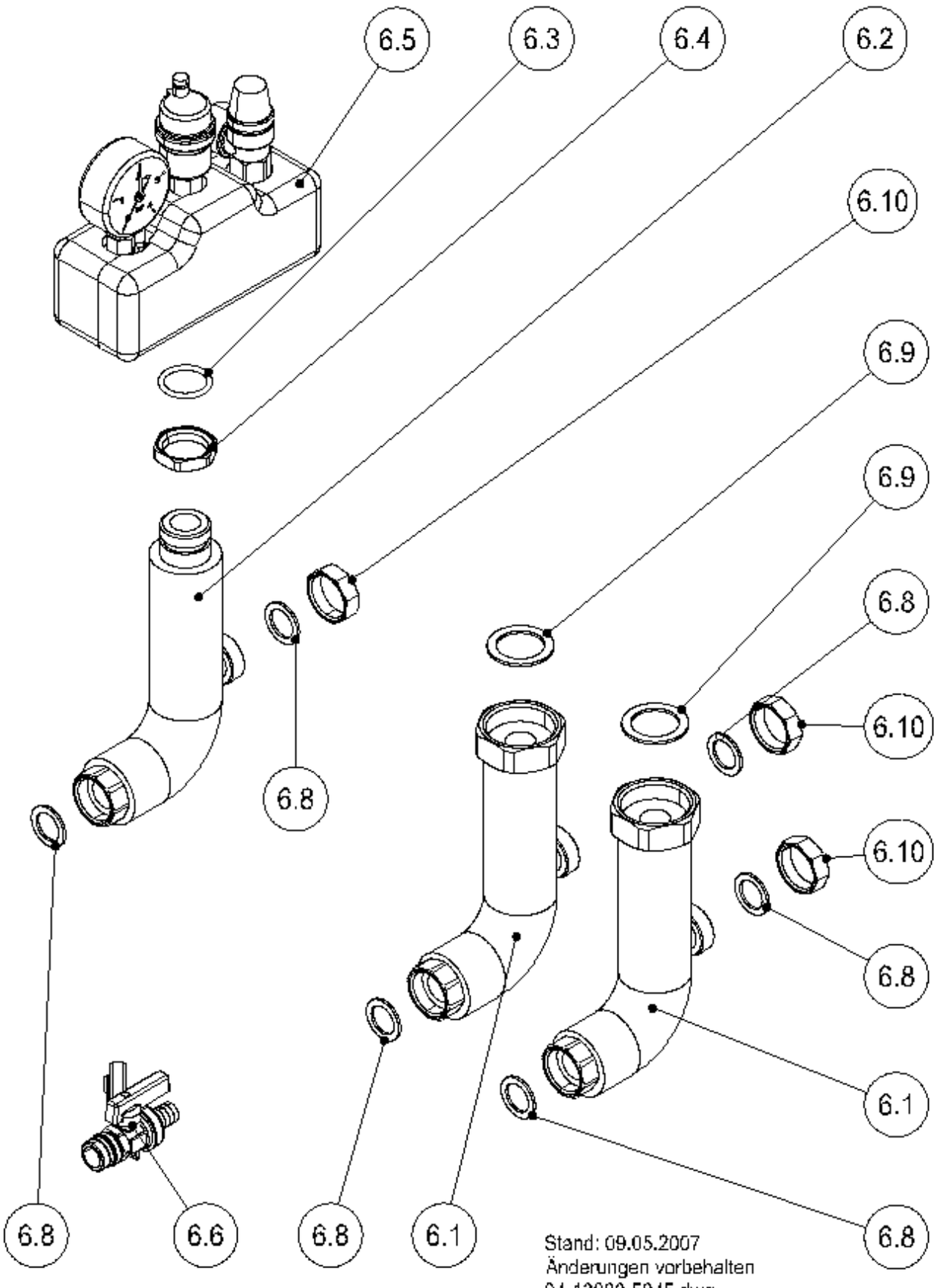

Ersatzteile Kabelanbindung DN 25 komplett

Pos.	EcoStar 515	EcoStar 518	EcoStar 522	EcoStar 527	EcoStar 518 M	EcoStar 523 M	EcoStar 527 M	Beschreibung	Sachnummer	Preis
6	1							Kesselanbindung DN 25 kompl., EcoStar 500	94.13000-5045	**416,00 €**
6.1	2							Rohr, Vorlauf/Rücklauf, EcoStar 500	94.16144-5702	**98,00 €**
6.2	1							Rohr, Kesselsicherheitsgruppe, EcoStar 500	94.16144-5703	**105,00 €**
6.3	1							O-Ring 28,5x3,5 FKM 80, für Kesselsicherheitsgruppe	95.99287-5001	**1,23 €**
6.4	1							Kontermutter 1" IG, Ms, f. Kesselsicherheitsgruppe	95.99196-0038	**6,03 €**
6.5	1							Kesselsicherheitsgruppe kompl., Rp 1, mit Isolierung	94.13000-5128	**61,00 €**
o.A.	1							Schnellentlüfter für KSG 94.13000-5126	94.13477-5701	**14,86 €**
6.6	1							KFE-Kugelhahn m. Hebel Rp 1/2, mit PTFE-Dichtung	94.16400-5002	**11,28 €**
6.8	6							Dichtring 21x30x2, Klingersil, C4400	95.99187-0006	**2,12 €**
6.9	2							Dichtring 32x44x2, Klingersil, C4400	95.99187-0005	**2,12 €**
6.10	3							Kappe 1 Zoll, Messing	95.99185-0208	**7,59 €**

EcoStar 500

Ersatzteilzeichnung Kesselanschluss 80/125 m. ATB

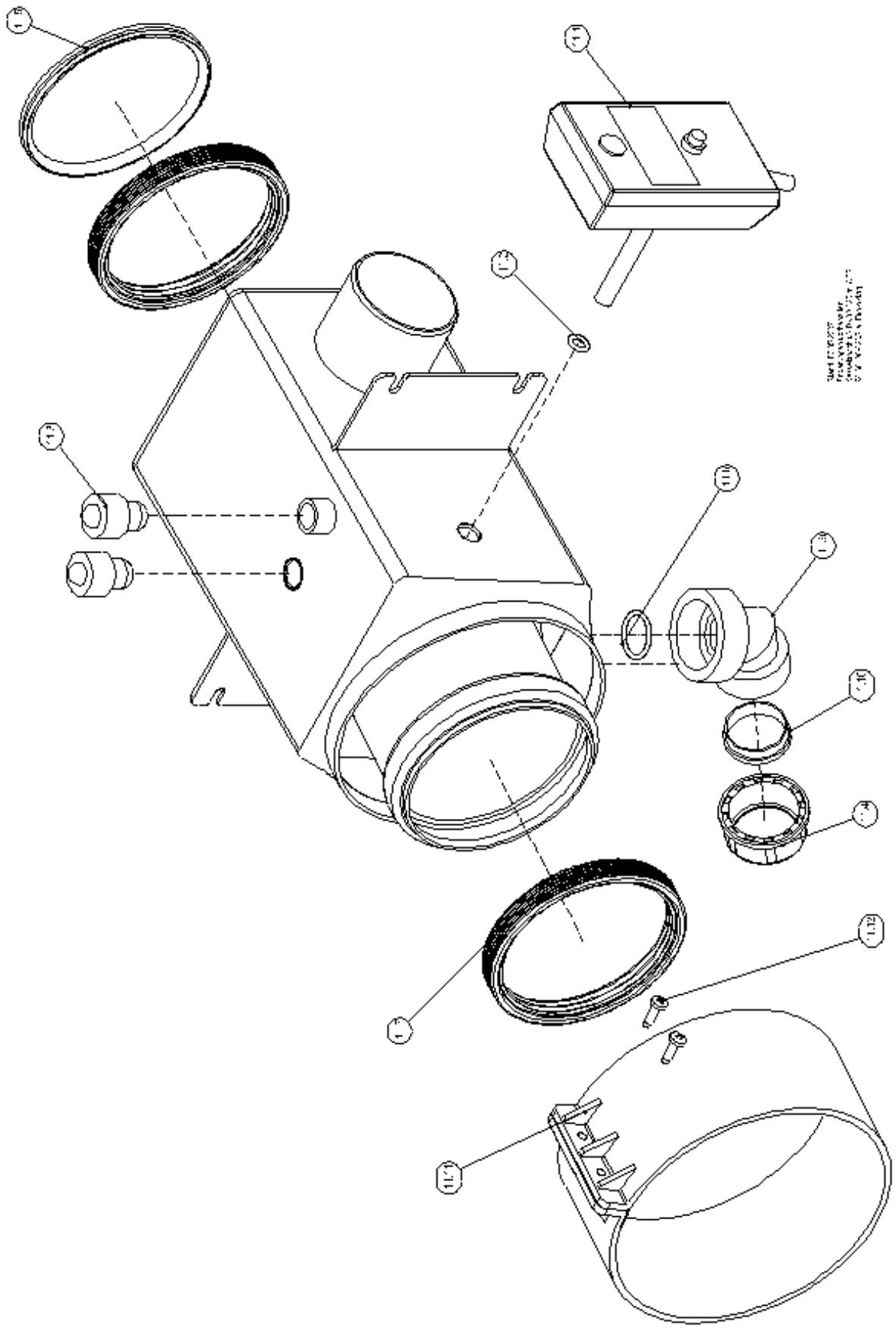

Ersatzteile Kabelanbindung DN 25 komplett

Pos.	EcoStar 515	EcoStar 518	EcoStar 522	EcoStar 527	EcoStar 518 M	EcoStar 523 M	EcoStar 527 M	Beschreibung	Sachnummer	Preis
11	1							Kesselanschluss DN 80/125 m. ATB	94.13000-5045	**416,00 €**
11.1	1							Abgastemperaturbegrenzer 75°	94.69314-5006	**136,00 €**
11.2	1							O-Ring 6x2 mm EPDM	95.99287-0093	**1,34 €**
11.3	2							Vario Stopfen d=12 mm, kurz	95.23188-0044	**9,00 €**
11.4	1							Mutter mit Ansatz 1", schwarz	96.36496-7001	**2,23 €**
11.5	1							Dichtring DN 82	95.99287-0096	**7,70 €**
11.6	1							O-Ring 17x2 mm EPDM	95.99287-0094	**1,44 €**
11.7	2							Lippendichtung DN 80	95.99287-0087	**3,56 €**
11.9	1							Kondensatschlauch Anschluss 60°	94.68144-4207	**4,58 €**
11.10	1							Dichtung 1" für Siphon; Schlauchanschluss	95.99185-0208	**7,59 €**
11.11	1							Bride DN 125 PolyTwin	94.61350-4301	**17,76 €**
11.12	2							Schraube 3,9x13, DIN 7981F, verzinkt	95.99194-0135	**1,11 €**
o.A.	1							Kondensatschlauch 1,5 m	94.68549-4101	**16,50 €**

Ersatzteilzeichnung Modulheizkreis DN 25, 3-Wege-Mischer (94.50100-5401)

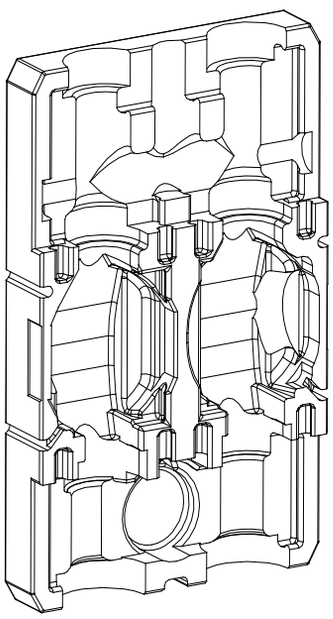

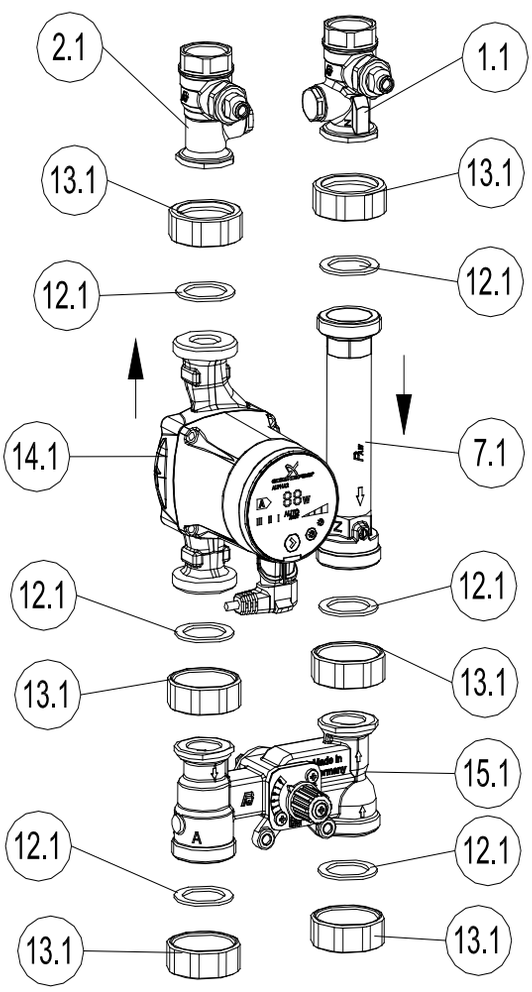

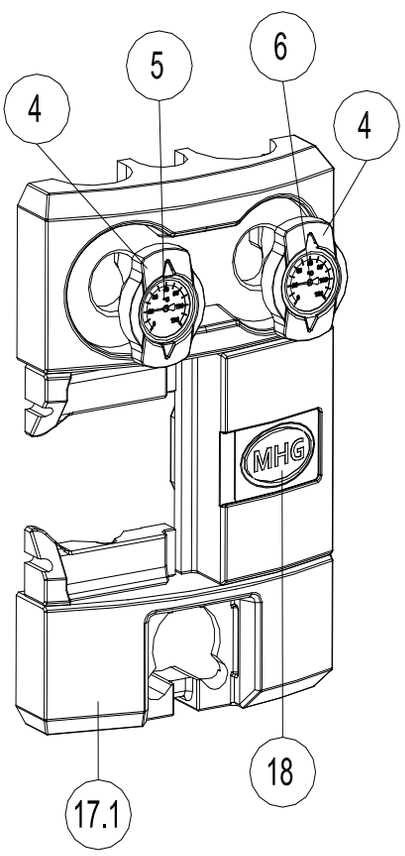

Modulheizkreis DN 25, 3-Wege-Mischer
94.50100-5401
Änderungen vorbehalten
Sk11-0621-500
Stand: 21.06.2011

Ersatzteilzeichnung Modulheizkreis DN 25, ungemischt (94.50100-5402)

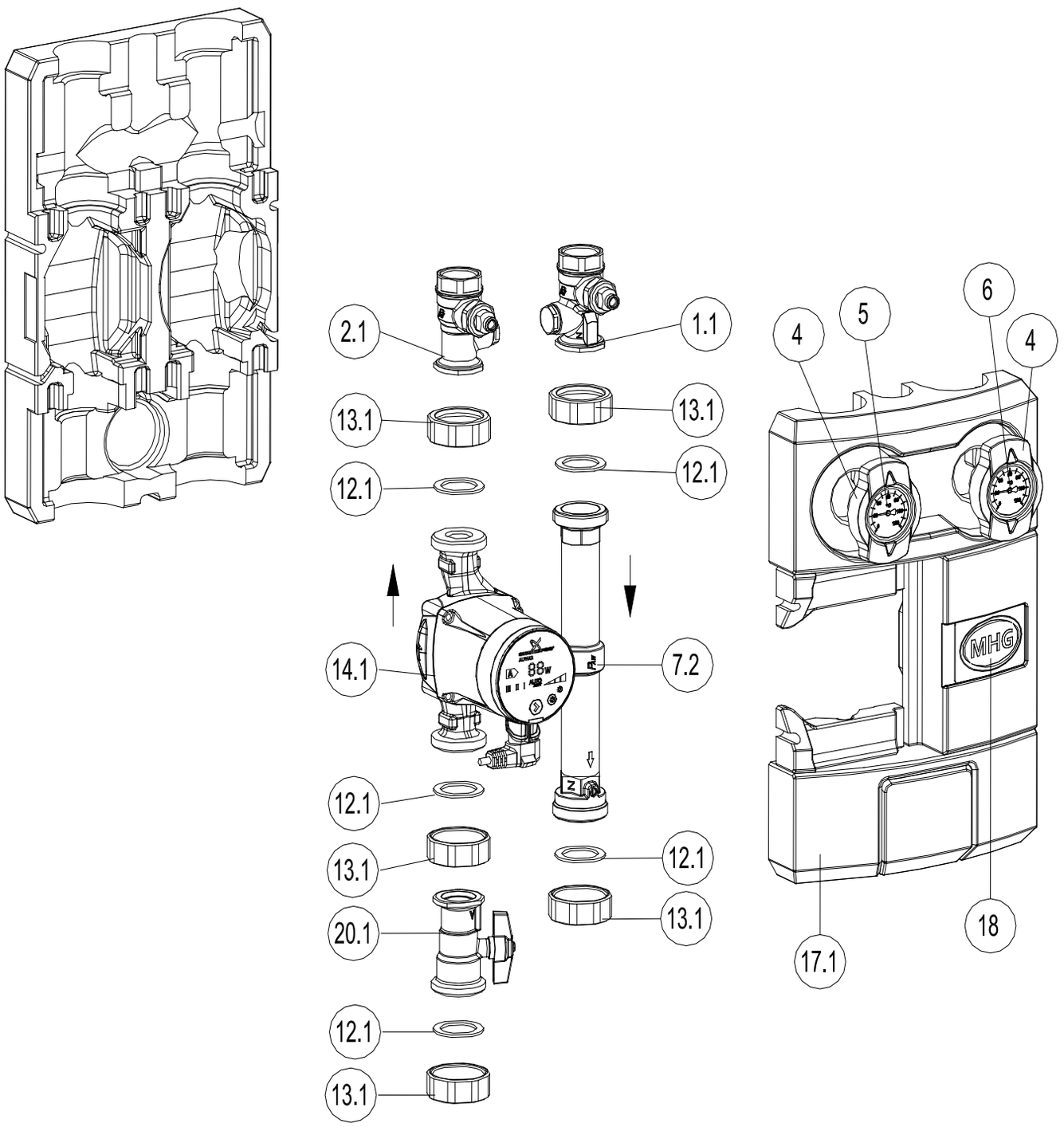

Modulheizkreis DN 25, ungemischt
94.50100-5402
Änderungen vorbehalten
Sk11-0621-501

Ersatzteilzeichnung Pumpengruppe DN 25, 3-Wege-Mischer (94.50100-5251+94.50100-5356)

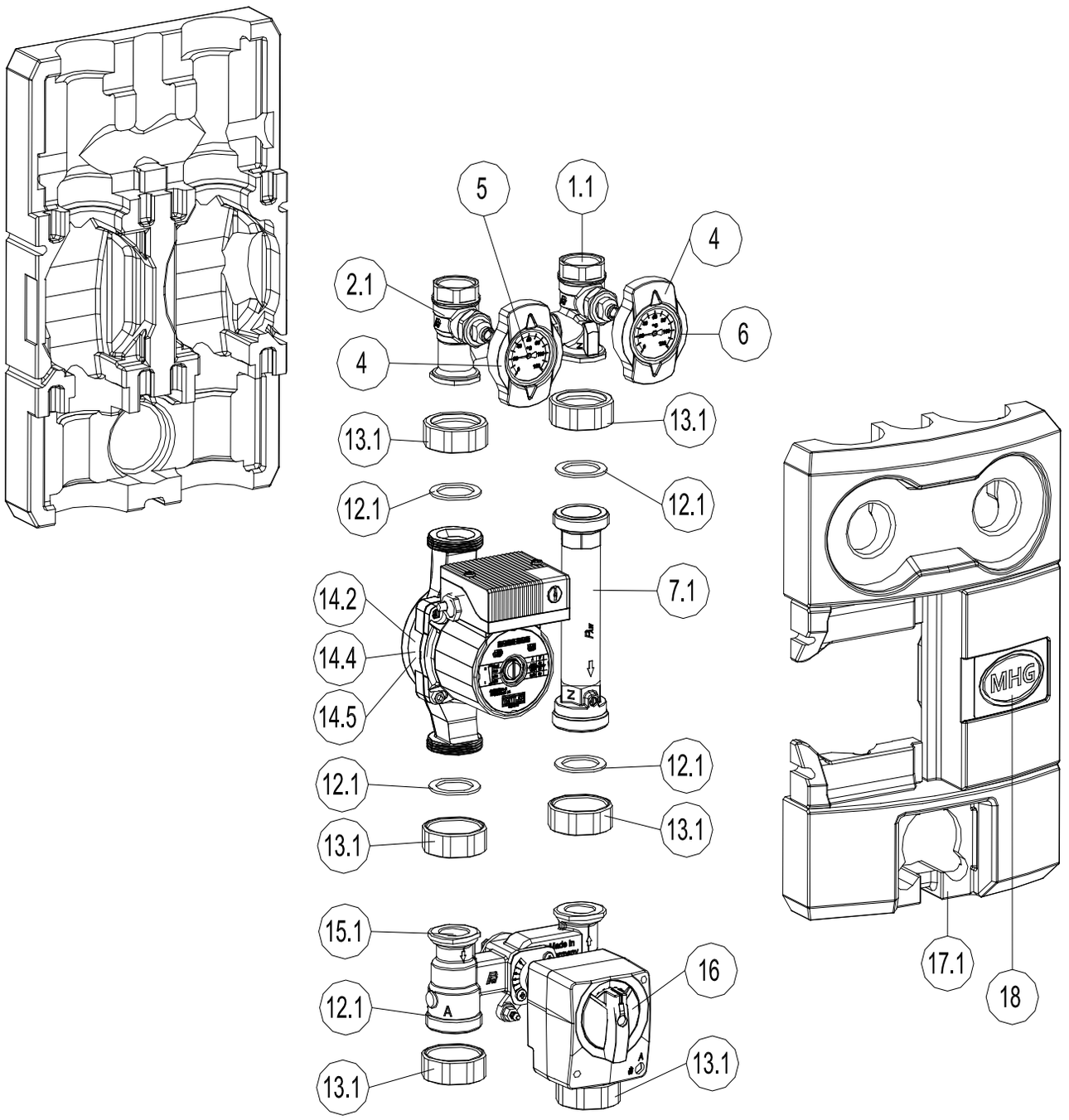

Modulheizkreis DN 25, 3-Wege-Mischer
94.50100-5251, 94.50100-5351, 94.50100-5256
Änderungen vorbehalten
Sk11-0621-504
Stand: 21.06.2011

Ersatzteilzeichnung Pumpengruppe DN 25, ungemischt (94.50100-5231)

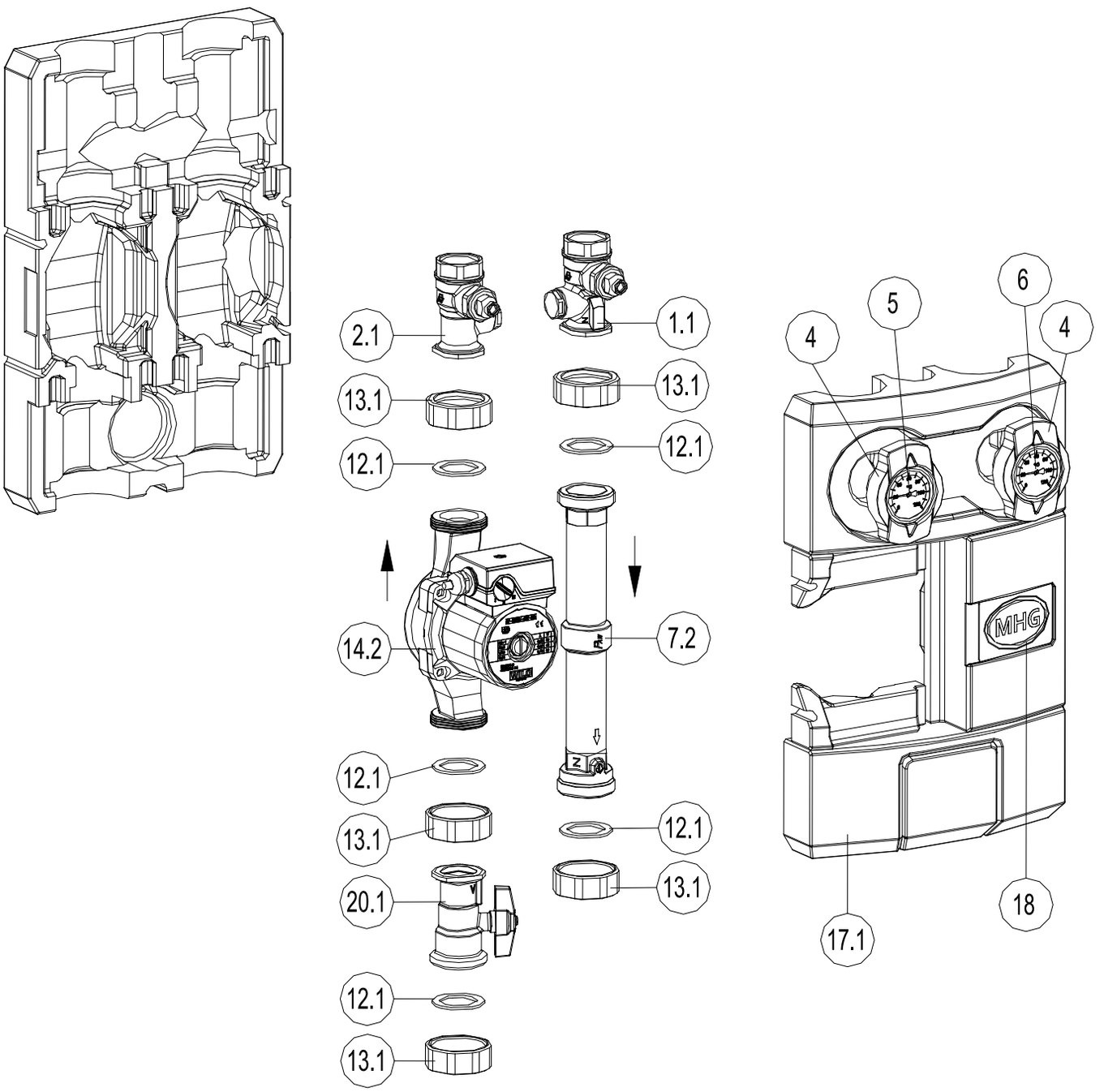

Modulheizkreis DN 25, ungemischt
94.50100-5231
Änderungen vorbehalten
Sk11-0621-505
Stand: 21.06.2011

Ersatzteile Modulheizkreise DN 25 und Pumpengruppen DN 25

Pos.	94.50100-5401	94.50100-5402	94.50100-5251	94.50100-5356	94.50100-5231	Beschreibung	Sachnummer	Preis
1.1	1	1	1	1	1	Geh. Thermo-Kugelhahn TK-1" F=1", IG=1", ½"-Muffe links	94.56300-5008	**76,00 €**
2.1	1	1	1	1	1	Gehäuse Thermo-Kugelhahn TK-1" F=1", IG=1", ½"-Muffe rechts	94.56300-5009	**92,00 €**
4	2	2	2	2	2	Thermometergriff	auf Anfrage	
5	1	1	1	1	1	Zeigermanometer, rot	auf Anfrage	
6	1	1	1	1	1	Zeigermanometer, blau	auf Anfrage	
7.1	1	-	1	1	-	Rücklaufrohr mit Schwerkraftbremse, Rp 1“x180 mm, gemischte Pumpengruppe	94.56100-5102	**55,00 €**
7.2	-	1	-	-	1	Rücklaufrohr mit Schwerkraftbremse, Rp 1“x262 mm, ungemischte Pumpengruppe	94.56100-5101	**69,00 €**
12.1	6	5	6	6	5	Flachdichtung Rp 1“	94.74087-5001	**1,78 €**
13.1	6	5	6	6	5	Überwurfmutter G 1 ½“, Messing; SW 55	95.99196-0035	**14,96 €**
14.1	1	1	-	-	-	Umwälzpumpe ALPHA 2 25-60 180x1 ½", 1x230V,	96.32100-7027	**567,00 €**
14.2	-	-	1	-	1	Wilo-Pumpe Typ RS 25/4-3 ungeregelt, 180 12Uhr, +2,0 mit Kabel	94.52100-5127	**288,00 €**
14.2	-	1	-	-	-	Umwälzpumpe ALPHA L 25-60, 130x1", 1x230V, inkl. Kabel	auf Anfrage	
14.4	-	-	-	1	-	Wilo-Pumpe Typ RS 25/6-3 ungeregelt, 180 12 Uhr, +2,0 mit Kabel	94.52100-5128	**333,00 €**
15.1	1	-	1	1	-	Drei-Wege-H-Mischer, DN 25	94.56427-5001	**310,00 €**
16	-	-	1	1	-	Mischermotor ST 10, 10Nm, 90°-135s, 230V-50Hz	94.54362-5026	**229,00 €**
17.1	1	1	1	1	1	Isolationssatz EPP Heizkreise DN 25, 125 mm, schwarz	94.57058-5003	**61,00 €**
18	1	1	1	1	1	Schild, Kunststoff, 85,7x53,9x0,76; weiß mit MHG-Logo	94.57058-5005	**5,81 €**
20.1	-	1	-	-	1	Absperrhahn T-Griff 1“	94.56300-5001	**65,00 €**

Ersatzteilzeichnung EcoStar 750 komplett

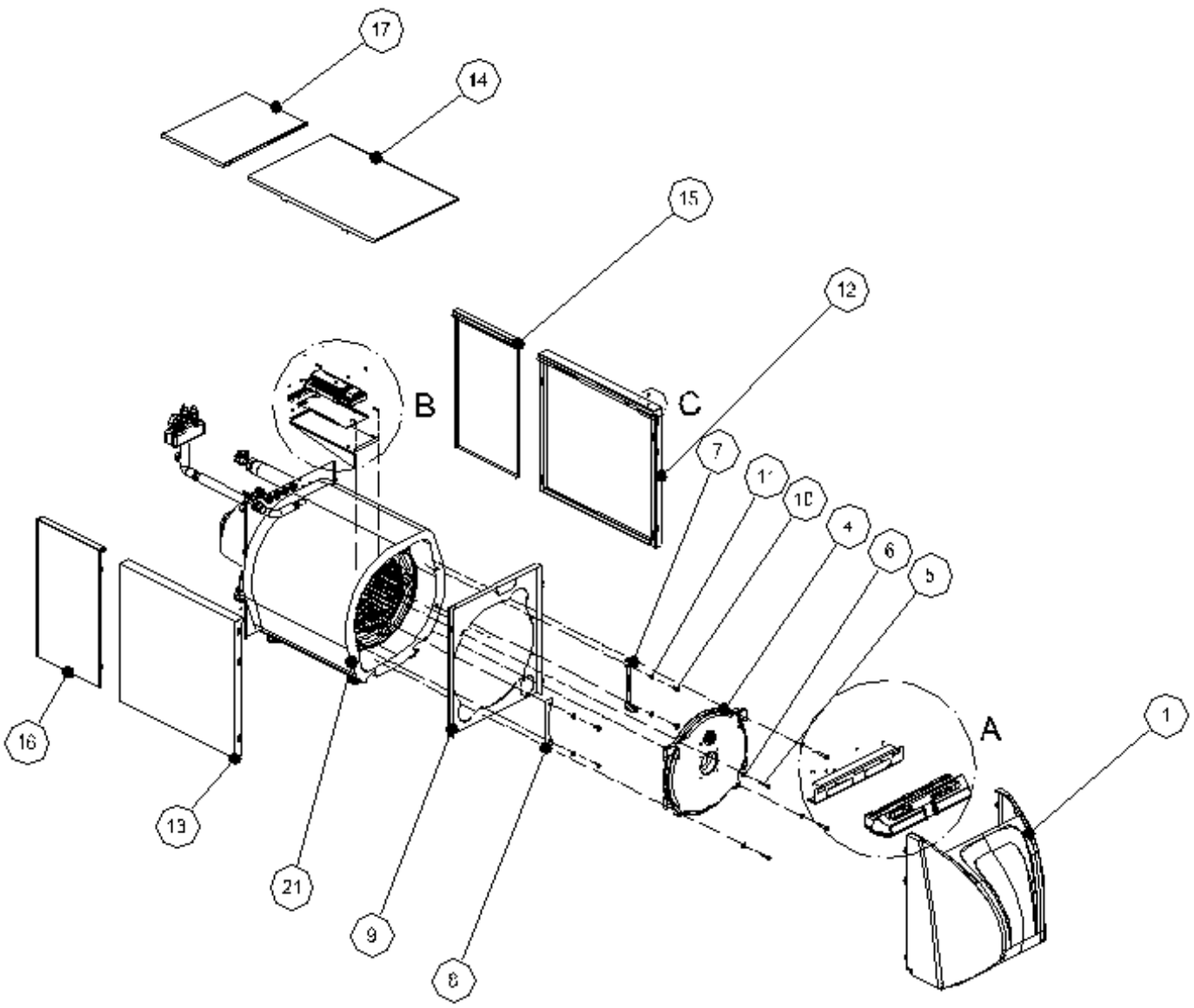

Sk11-0811-659_1

EcoStar 750

Ersatzteile EcoStar 750 komplett

Pos.	EcoStar 753	EcoStar 754	EcoStar 755	EcoStar 756	Beschreibung	Sachnummer	Preis
1	1				Unit Haube, MHG inkl. Klappe	94.15611-5703	**214,00 €**
1.1	1				Klappe für Unit Haube	94.15658-5701	**19,54 €**
4	1				Kesseltür Di 110 mm	94.11400-5706	**525,00 €**
o. A.	1				Satz Brennerbefestigung (schrauben-Satz)	95.90100-0006	**2,67 €**
5	4				Sechskantschraube M10x55	auf Anfrage	
6	4				Scheibe B 10,5 St A3C	auf Anfrage	
7	1				Scharnierblech links/rechts EcoStar 720/750	auf Anfrage	
8	1				Halteblech links/rechts EcoStar 720/750	auf Anfrage	
9	1				Vorderblech EcoStar 720/750	auf Anfrage	
10	4				Sechskantschraube M10x20	auf Anfrage	
11	4				Scheibe B 10,5 St A3C	auf Anfrage	
12	1	-	-	-	Seitenverkleidung rechts EcoStar 723/753	94.15100-5423	**71,00 €**
12	-	1	-	-	Seitenverkleidung rechts EcoStar 724/754	94.15100-5424	**90,00 €**
12	-	-	1	-	Seitenverkleidung rechts EcoStar 725/755	94.15100-5425	**96,00 €**
12	-	-	-	1	Seitenverkleidung rechts EcoStar 726/756	94.15100-5426	**106,00 €**
13	1	-	-	-	Seitenverkleidung links EcoStar 723/753	94.15200-5423	**71,00 €**
13	-	1	-	-	Seitenverkleidung links EcoStar 724/754	94.15200-5424	**90,00 €**
13	-	-	1	-	Seitenverkleidung links EcoStar 725/755	94.15200-5425	**96,00 €**
13	-	-	-	1	Seitenverkleidung links EcoStar 726/756	94.15200-5426	**106,00 €**
14	1	-	-	-	Deckel EcoStar 723/753	94.15500-5423	**62,00**
14	-	1	-	-	Deckel EcoStar 724/754	94.15500-5424	**76,00**
14	-	-	1	-	Deckel EcoStar 725/755	94.15500-5425	**74,00 €**
14	-	-	-	1	Deckel EcoStar 726/756	94.15500-5426	**80,00 €**
15	1				Seitenblech rechts Verlängerung EcoStar 750	94.15100-5450	**58,00 €**
16	1				Seitenblech links Verlängerung EcoStar 750	94.15200-5450	**58,00 €**
17	1				Deckel Verlängerung EcoStar 750	94.15500-5450	**51,00 €**
21	1	-	-	-	Kesselisolierung EcoStar 723/753	94.15811-5023	**62,00 €**
21	-	1	-	-	Kesselisolierung EcoStar 724/754	94.15811-5024	**93,00 €**
21	-	-	1	-	Kesselisolierung EcoStar 725/755	94.15811-5025	**92,00 €**
21	-	-	-	1	Kesselisolierung EcoStar 726/756	94.15811-5026	**80,00 €**

Ersatzteilzeichnung Regelung

A (1 : 5)

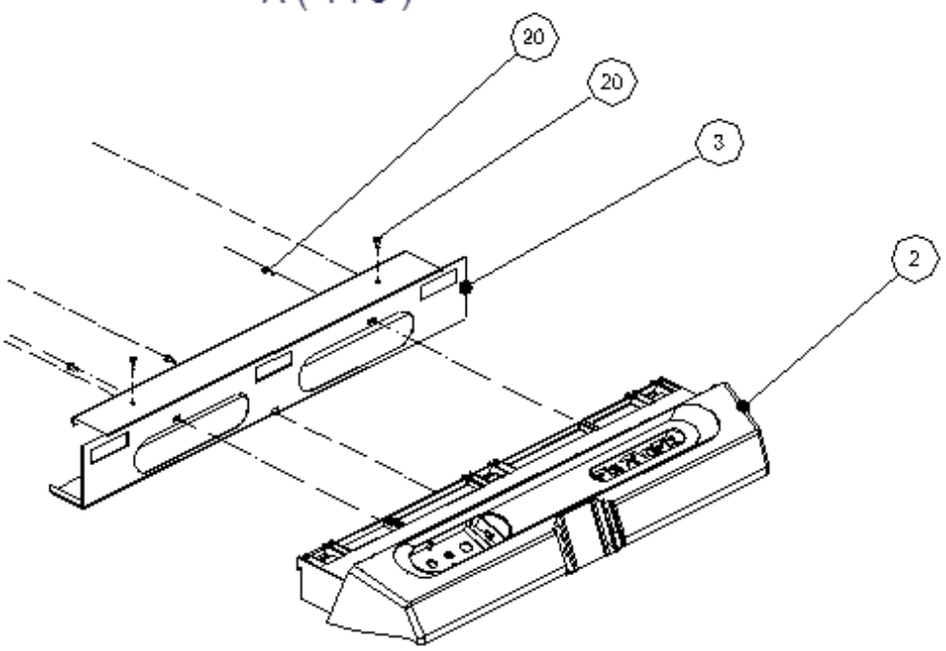

C (1 : 5)

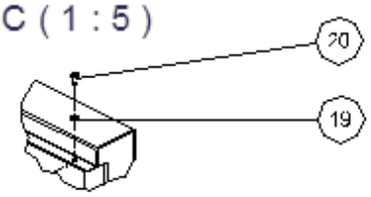

B (1 : 5)

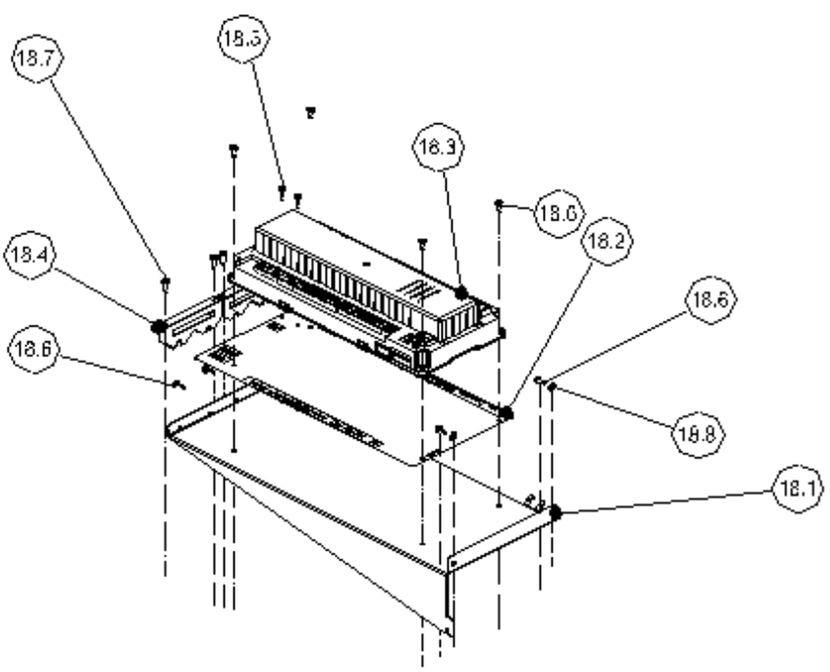

Sk11-0811-659_2

EcoStar 750

Ersatzteile Regelung

Pos.	EcoStar 753	EcoStar 754	EcoStar 755	EcoStar 756	Beschreibung	Sachnummer	Preis
2	1				Schaltfeld mit Verdrahtung	94.19100-5704	**276,00 €**
3	1				Schaltfeldhalter EcoStar 720/750	94.19100-5703	**fehlt!**
18	1	-			Regelung kompl. RVS 63, EcoStar 723/753	94.80100-5403	**fehlt!**
18	-	1			Regelung kompl. RVS 63, EcoStar 720/750	94.80100-5402	**400,00 €**
18.1	1	-			Halter für Regelung EcoStar 723/753	94.85460-5402	**fehlt!**
18.1	-	1			Halter für Regelung EcoStar 720/750	94.85460-5401	**fehlt!**
18.2	1				Folie RVS	94.18791-5707	**6,93 €**
18.3	1				Regelung RVS 63.283	94.80100-5516	**314,00 €**
o.A.	1				Steckersatz komplett RVS 63.283	94.89212-5704	**92,00 €**
18.4	2				Zugentlastung f. Kabel	94.19458-5002	**2,90 €**
18.5	2				Blechschraube 2,9x9,5	95.99194-0132	**0,44 €**
18.6	9	10			Blechschraube 3,9x9,5	96.00025-8243	**1,44 €**
18.7	4				Blechschraube 3,9x13	95.99194-0135	**1,11 €**
18.8	1	2			Zahnscheibe A 4,3	95.99197-0014	**0,56 €**
o.A.	2				Steckverteiler 6,3	95.95112-0029	**1,34 €**
19	4				Zahnscheibe A 4,3	95.99197-0014	**0,56 €**
20	9				Blechschraube 3,9x9,5	96.00025-8243	**1,44 €**
o.A.	1				Bedieneinheit QAA78.610 kompl.	94.88147-5019	**345,00 €**
o.A.	1				Funkmodul AVS 71.390/109	94.88147-5016	**92,00 €**
alter-nativ	1				Bedieneinheit QAA75.611	94.88147-5021	**244,00 €**
o.A.	1				Ankopplungsfeder 90mm, 1-3 Fühler	94.18271-5003	**1,68 €**
o.A.	1				Schrauben-Set EcoStar 720/750	auf Anfrage	

Ersatzteilzeichnung Kesselanschluss

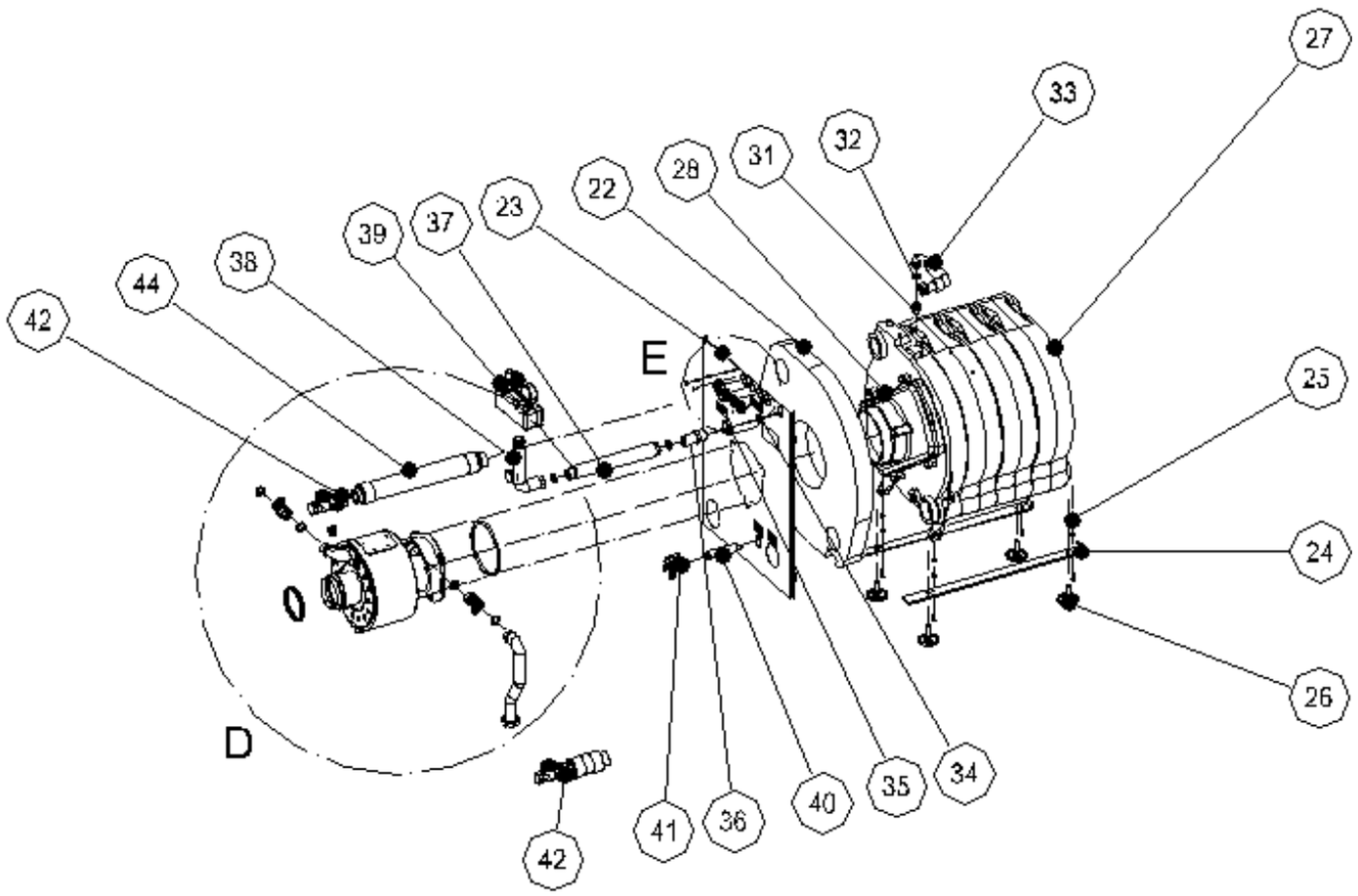

SI:11-0811-659_3

EcoStar 750

Ersatzteile Regelung

Pos.	EcoStar 753	EcoStar 754	EcoStar 755	EcoStar 756	Beschreibung	Sachnummer	Preis
22	1				Kesselisolierung, hinten	94.15811-5020	**49,13 €**
o.A.	12				Federklammer f. Isolierung	94.15871-5001	**2,23 €**
23	1				Rückwand EcoStar 720/750	94.15400-5420	**fehlt!**
24	2	-	-	-	Fußblech EcoStar 723/753	94.17260-5413	**fehlt!**
	-	2	-	-	Fußblech EcoStar 724/754	94.17260-5414	**fehlt!**
	-	-	2	-	Fußblech EcoStar 725/755	94.17260-5415	**fehlt!**
	-	-	-	2	Fußblech EcoStar 726/756	94.17260-5416	**fehlt!**
25	1				Schrauben-Set Fußblech	94.16500-5703	**3,56 €**
26	4				Stellfuß für Kessel	94.17230-5009	**6,81 €**
27	1	-	-	-	Gusskessel EcoStar 723/753	auf Anfrage	
	-	1	-	-	Gusskessel EcoStar 724/754	auf Anfrage	
	-	-	1	-	Gusskessel EcoStar 725/755	auf Anfrage	
	-	-	-	1	Gusskessel EcoStar 726/756	auf Anfrage	
o.A.	4			-	Wirbulator 2-Zug, EcoStar 723/753 - 725/755	auf Anfrage	
o.A.	2			-	Wirbulator 3-Zug, EcoStar 723/753 - 725/755	auf Anfrage	
o.A.	-			2	Wirbulator 3-Zug, EcoStar 726/756	auf Anfrage	
28	1				Abgassammler	auf Anfrage	
o.A.	4				Sechskantmutter M10	96.00025-8248	**0,09 €**
o.A.	4				Scheibe B 10,5 St A3C	95.99198-0003	**3,01 €**
o.A.	1				Reinigungsbürste 750x70x60	94.18148-5002	**11,05 €**
31	1				Doppelnippel R3/4, G3/4	95.99185-0044	**10,72 €**
32	2				Dichtring 17x24x2, Klingersil	95.99187-0017	**2,23 €**
33	1				Rohr,Kessel / KSG	94.16144-5407	**105,00 €**
34	3				Dichtring 21x30x2, Klingersil	95.99187-0006	**2,12 €**
35	1				Kontermutter G1, St. verz.	95.99196-0052	**5,01 €**
36	1				Doppelnippel G 1"	94.16144-5701	**8,93 €**
37	1				Rohrverlängerung Kessel-KSG EcoStare 750	94.16144-5411	**51,00 €**
38	1				Rohr, Kesselsicherheitsgruppe	94.16144-5703	**105,00 €**
39	1			-	Kesselsicherheitsgruppe bis 50 kW	94.13000-5126	**61,00 €**
	-			1	Kesselsicherheitsgruppe bis 100 kW	94.13000-5161	**139,00 €**
40	1				Hahnverlängerung 1/2"x100mm	94.16144-5736	**24,22 €**
41	1				KFE-Kugelhahn m.Hebel Rp 1/2	94.16400-5002	**11,28 €**
42	1				Speicheranschlussset (2x Anschlussstücke + Dichtung)	94.74000-5007	**144,00 €**
44	1				Rohrleitung Pumpengruppe	94.16144-5410	**71,00 €**

Ersatzteilzeichnung Ringwärmetauscher

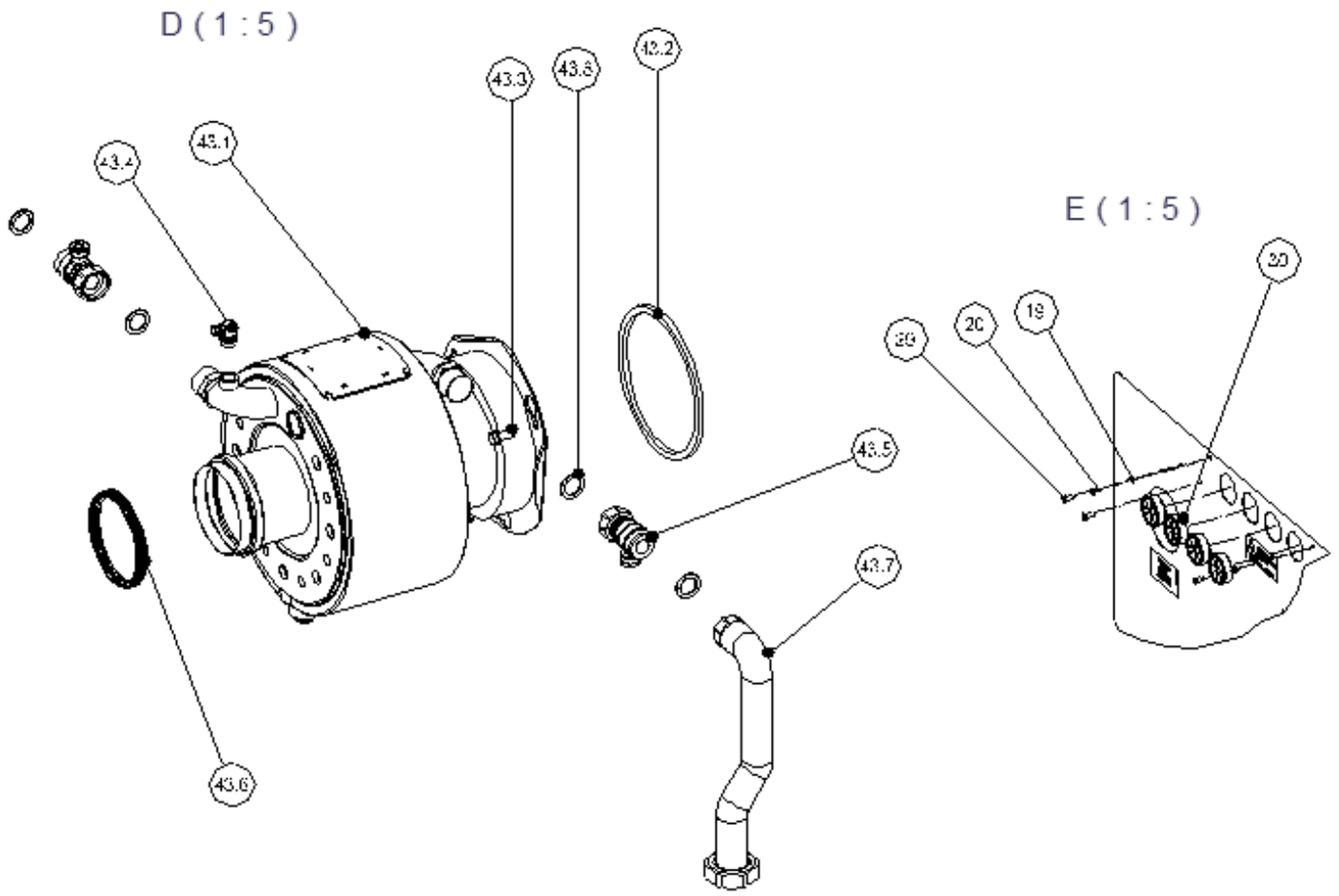

Sk11-0811-638_4

EcoStar 750

Ersatzteile Ringwärmetauscher

Pos.	EcoStar 753	EcoStar 754	EcoStar 755	EcoStar 756	Beschreibung	Sachnummer	Preis
19	4				Zahnscheibe A 4,3	95.99197-0014	**0,56 €**
20	9				Blechschraube 3,9x9,5	96.00025-8243	**1,44 €**
29	2				Blechschraube 3,9x13	95.99194-0135	**1,11 €**
30	4				Zentriertülle D36,5x11,5	95.95120-0036	**0,44 €**
43	1		-		RWT 50 kompl.	94.62000-4355	**2.119,00 €**
	-		1		RWT 75 kompl.	94.62000-4357	**2.559,00 €**
43.1	1		-		RWT 50, MHG	94.62000-4305	**1.744,00 €**
	-		1		RWT 75, MHG	94.62000-4307	**2.228,00 €**
o.A.	1				Dichtung für Revisionsdeckel RWT	94.62700-4300	**auf Anfrage**
43.2	1				Dichtung Abgasanschluss	94.62787-4235	**51,00 €**
43.3	3				Sechskantschraube mit Bund; M8x35	95.99194-0026	**auf Anfrage**
43.4	1				Handentlüfter, 3/8 Zoll	96.00025-0019	**14,39 €**
43.5	2				Kugelhahn 1 Zoll für AWT 27/RWT	94.56300-5003	**35,73 €**
43.6	1				Lippendichtung DN 100 für ATEC Abgasleitung	95.99287-0088	**7,59 €**
43.7	1				Rohr, Rücklauf, RWT	94.16144-5406	**120,00 €**
43.8	6				Dichtring 21x30x2, Klingersil	95.99187-0006	**2,12 €**
o.A.	1				O-Ring 17x2mm EPDM	95.99287-0094	**1,44 €**
o.A.	1				Kondensatschlauch Anschluss 60°	94.68144-4207	**4,58 €**
o.A.	1				Mutter mit Ansatz 1", schwarz, für Kondensatschlauch	96.36496-7001	**2,23 €**
o.A.	1				Dichtung 1" für Siphon, Anschluss für Kondensatschlauch	96.36487-7004	**1,55 €**
o.A.	1				Gleitmittel 150 ml	auf Anfrage	
o.A.	1				Dämmung RWT	94.62787-4240	**166,00 €**

Ersatzteilzeichnung Pumpengruppe DN 32, 3-Wege-Mischer (94.50100-5403)

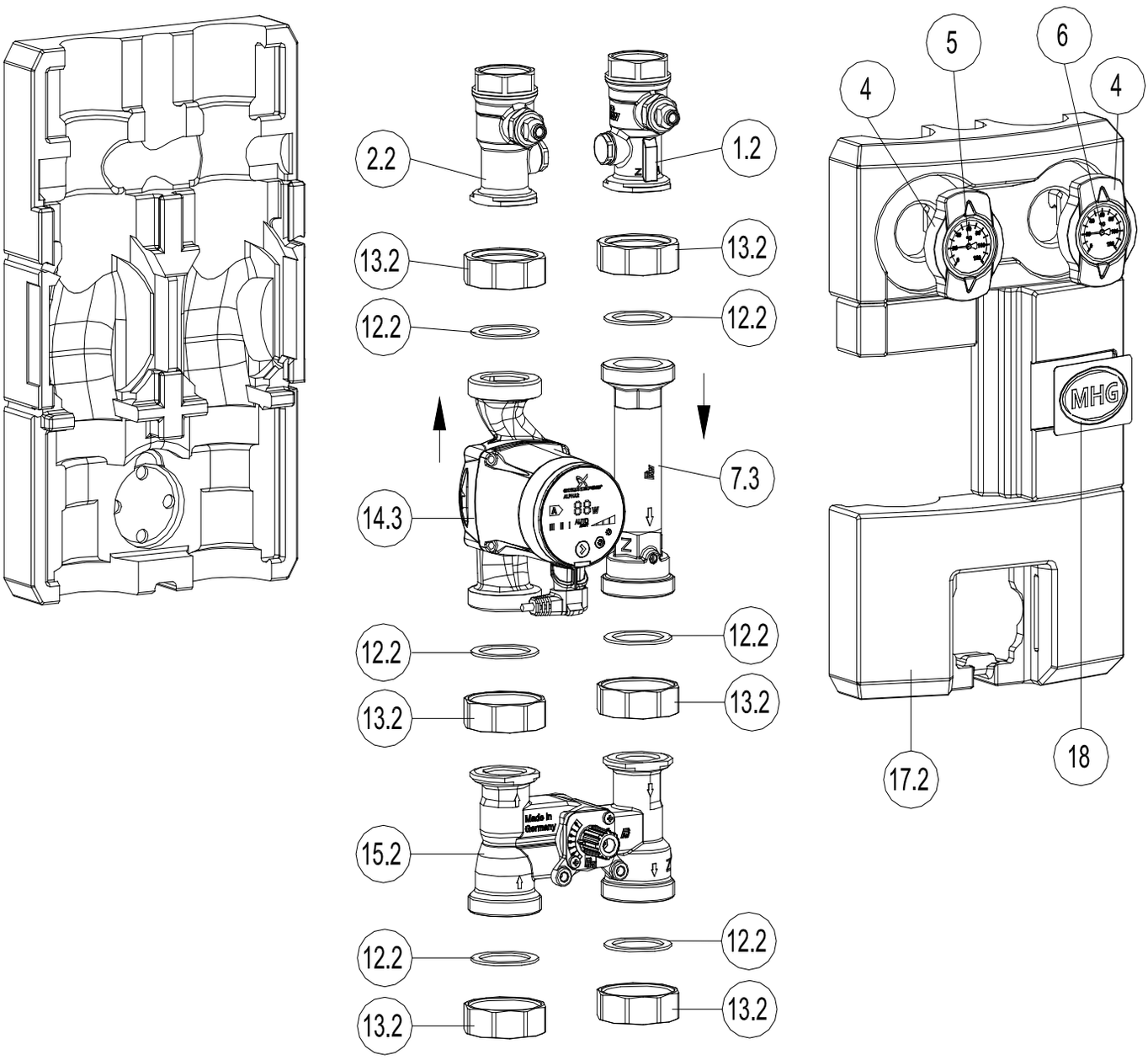

Modulheizkreis DN 32, 3-Wege-Mischer
94.50100-5403
Änderungen vorbehalten
Sk11-0621-502
Stand: 21.06.2011

Ersatzteilzeichnung Pumpengruppe DN 32, ungemischt (94.50100-5404)

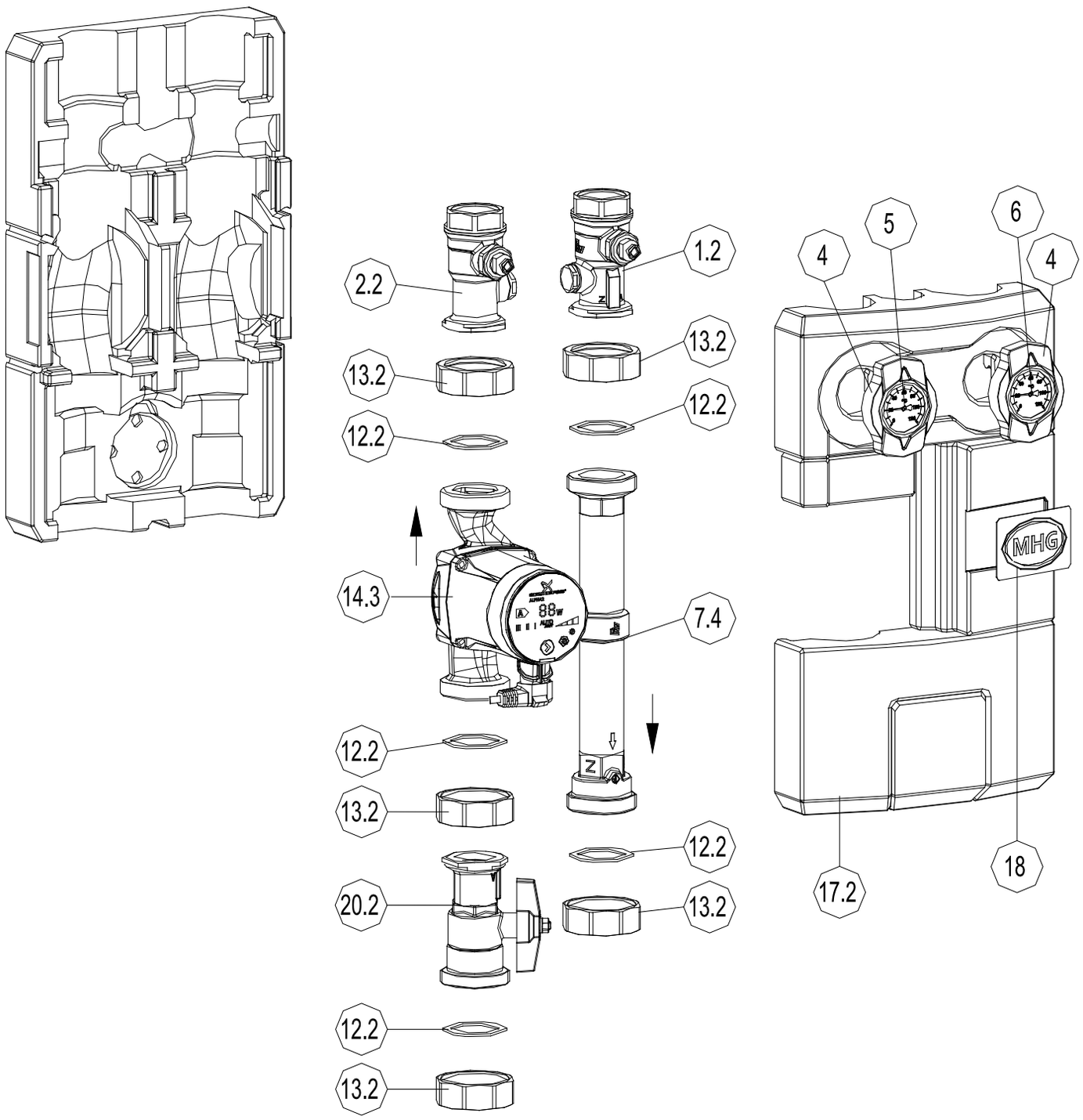

Modulheizkreis DN 32, ungemischt
94.50100-5404
Änderungen vorbehalten
Sk11-0621-503
Stand: 21.06.2011

Ersatzteile Modulheizkreise DN 32 und Pumpengruppen DN 25

Pos.	94.50100-5403	94.50100-5404	Beschreibung	Sachnummer	Preis
1.2	1	1	Thermometer-Kugelhahn TK DN 32, Muffe links	auf Anfrage	
2.2	1	1	Thermometer-Kugelhahn TK DN 32, Muffe rechts	auf Anfrage	
4	2	2	Thermometergriff	auf Anfrage	
5	1	1	Zeigermanometer, rot	auf Anfrage	
6	1	1	Zeigermanometer, blau	auf Anfrage	
7.3	1	-	Rücklaufrohr mit Schwerkraftbremse Rp 1 ¼“x180 mm, gemischte Pumpengruppe	94.56100-5104	**67,00 €**
7.4	-	1	Rücklaufrohr mit Schwerkraftbremse Rp 1 ¼“, ungemischt	auf Anfrage	
12.2	6	5	Dichtring 42x55x2, Klingersil	94.74087-5002	**1,78 €**
13.2	6	5	Überwurfmutter G 2"	auf Anfrage	
14.3	1	1	Umwälzpumpe ALPHA 2 32-60	auf Anfrage	
15.2	1	-	Drei-Wege-H-Mischer, DN 32	auf Anfrage	
o.A.	1	-	Dichtungssatz Mischer DN 32	94.56487-5002	**37,61 €**
17.2	1	1	Isolationssatz EPP Heizkreise DN 32	auf Anfrage	
18	1	1	Schild, Kunststoff, 85,7x53,9x0,76; weiß mit MHG-Logo	94.57058-5005	**5,81 €**
20.2	-	1	Absperrhahn T-Griff 1 ¼"	auf Anfrage	

Hybridtechnik Kompakt

Ersatzteilzeichnung EcoStar Hybrid komplett

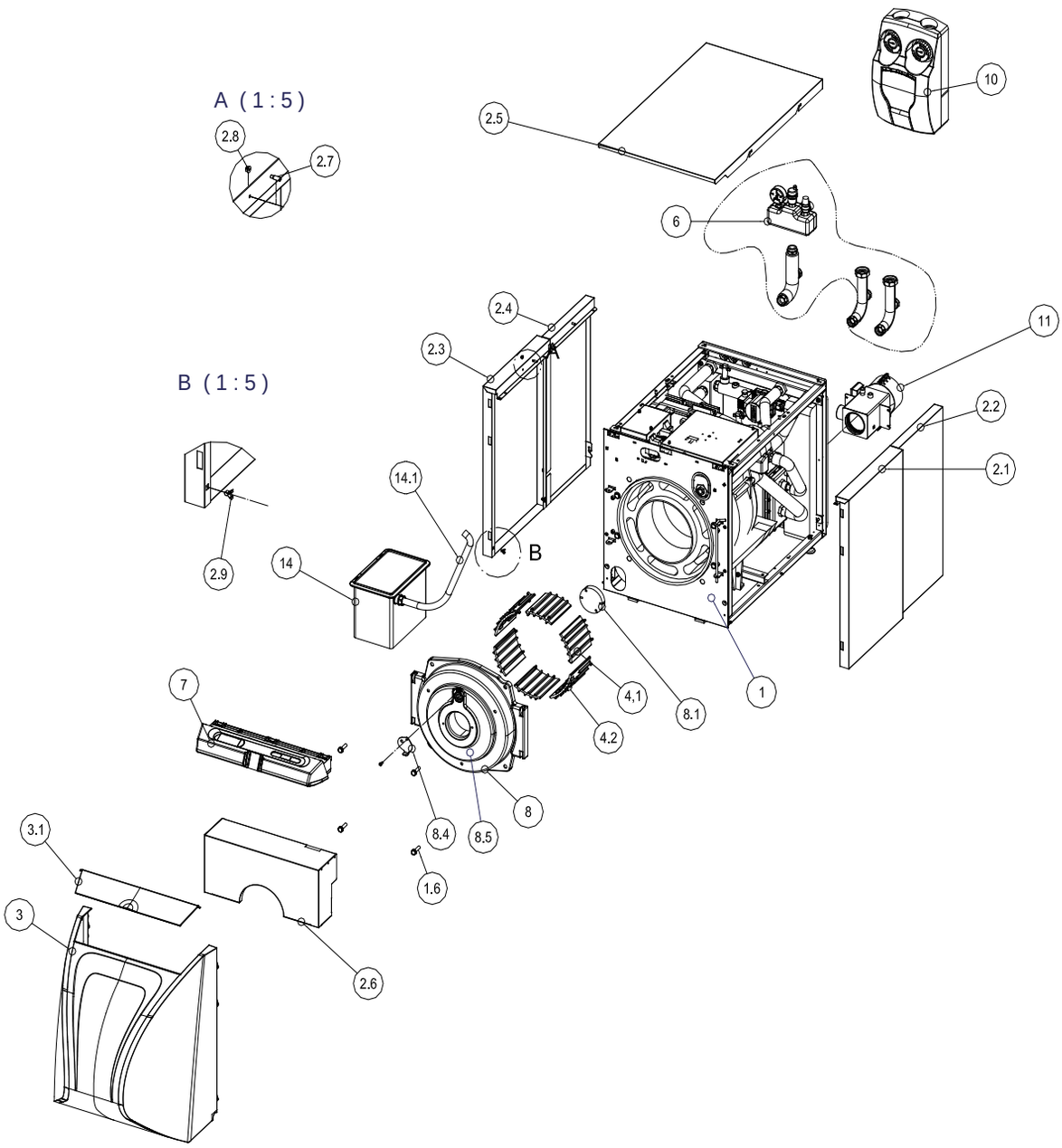

EcoStar Hybrid

Ersatzteile EcoStar Hybrid komplett

Pos.	Hybrid 515-10	Hybrid 518-10	Hybrid 522-10	Hybrid 527-10	Hybrid 518-16	Hybrid 522-16	Hybrid 527-16	Beschreibung	Sachnummer	Preis
1								s. Explosionszeichnung Abb. 87		
1.6				4				Zylinderschraube; M10x40, DIN 912 8.8 A3K	95.99194-1040	**1,23 €**
2				1				Verkleidung kompl.	94.15000-5705	**460,00 €**
o.A.				1				Zentriertülle D36,5x11,5 PA-6.6, schwarz	95.95120-0036	**0,44 €**
o.A.				1				Lackstift RAL 9016 für Gehäuse EcoStar100-400	96.38564-7001	**65,00 €**
2.1				1				Durchgängige Seitenverkleidung rechts, kompl.	94.15000-5711	**83,00 €**
2.3				1				Durchgängige Seitenverkleidung links, kompl.	94.15000-5712	**83,00 €**
2.5				1				Deckel, EcoStar 500	94.15560-5704	**72,00 €**
2.6				1				Frontverkleidung, Kesseltür kompl.	94.15360-5707	**67,00 €**
2.7				4				Passstift D6,5x12; M5x7	96.36689-7008	**2,01 €**
2.8				4				Sechskantmutter M5, Tensilok mit Sperrzähnen, verzinkt	95.99196-0013	**1,23 €**
2.9				4				Feder f. Verschlussnippel	94.15371-5001	**2,02 €**
3				1				Unit Haube; RE HU, EcoStar 200/300/500	94.15611-5703	**214,00 €**
3.1				1				Klappe f. Unit Haube; EcoStar 200/300/500, blau	94.15658-5701	**19,54 €**
o.A.	1	-	-	-	-	-	-	Raketenbrenner RE 15 HUG-0635, EcoStar 315/415/515, LMO 64, 1-stufig	95.20100-0635	**1.394,00 €**
o.A.	-	1	-	-	1	-	-	Raketenbrenner RE 18 HUG-0636, EcoStar 318/418/518, LMO 64, 1-stufig	95.20100-0636	**1.394,00 €**
o.A.	-	-	1	-	-	1	-	Raketenbrenner RE 22 HUG-0637, EcoStar 322/422/522, LMO 64, 1-stufig	95.20100-0637	**1.394,00 €**
o.A.	-	-	-	1	-	-	1	Raketenbrenner RE 26 HUG-0638, EcoStar 327/427/527, LMO 64, 1-stufig	95.20100-0638	**1.394,00 €**
o.A.	1				-			Brennerkabel, EcoStar 200-500	94.89200-5024	**51,00 €**
4.1	-	4	4	4	4	4	4	Wirbulator, 2. Zug, für EcoStar 100-500	94.11516-5001	**9,81 €**
4.2	-	-	2	2	-	2	2	Wirbulator, 3. Zug, für EcoStar 100-500	94.11516-5002	**10,93 €**
o.A.				1				Zubehör für Unit, EcoStar Hybrid	94.18000-5718	**581,00 €**
o.A.				1				Brauchwassertemperaturfühler 5 kOhm, 3m	auf Anfrage	
o.A.				1				Außentemperaturfühler AF 5 kOhm	88.20290-0030	**11,00 €**
o.A.				1				Ankopplungsfeder 90 mm	94.18271-5003	**1,68 €**
5.4				4				Stellfuß für Kessel	94.17230-5009	**6,81 €**
o.A.				1				Reinigungsbürste	94.18148-5001	**7,13 €**
o.A.				1				Satz Brennerbefestigung	95.90100-0006	**2,67 €**
o.A.				1				Set Bedienmodul Merlin BM-T inkl. Sockel und Drahtbrücke [ab 2014]	98.39100-6475	**147,00 €**
o.A.				1				Sockel inkl. Drahtbrücke für BM-T, Merlin	94.88158-5004	**19,32 €**
o.A.				1				Rohrtemperaturfühler VF 5 kOhm, 3m	88.20290-0050	**21,50 €**
6								s. Explosionszeichnung Abb. 90		

Ersatzteile EcoStar Hybrid komplett

Pos.	Hybrid 515-10	Hybrid 518-10	Hybrid 522-10	Hybrid 527-10	Hybrid 518-16	Hybrid 522-16	Hybrid 527-16	Beschreibung	Sachnummer	Preis
7	1							Schaltfeld mit Verdrahtung	98.49800-9220	**373,00 €**
7.1	1							Schalter Schornsteinfegerfunktion	auf Anfrage	
o.A.	1							Leuchtkörper für Linse rot	94.89400-5004	**3,15 €**
o.A.	1							Leuchtkörper für Linse grün	94.89400-5005	**4,78 €**
o.A.	1							Linse, rot, für Leuchte	94.89400-5006	**0,51 €**
o.A.	1							Linse, grün, für Leuchte	94.89400-5007	**0,51 €**
o.A.	1							Sicherheitstemperaturbegrenzer 110°C, Länge = 1500 mm	94.89400-5020	**61,00 €**
8	1							Kesseltür EcoStar kompl.	94.11400-5701	**195,00 €**
8.1	1							Kesselrückwandeinlage, Ø100x20	94.11587-5026	**9,81 €**
8.4	1							Riegel f. Schauloch	94.11425-5701	**auf Anfrage**
o.A.	1							O-Ring 33x3,Viton,f. Schauloch	94.11487-5701	**1,11 €**
8.5	1							Zylinderschraube, DIN 912 – M6x12	auf Anfrage	
11								s. Explosionszeichnung Abb. 91		
14	1							Neutralisationsbox, für Kondensamat	94.68500-4125	**170,00 €**
14.1	1							Kondensatschlauch 1,5 m	94.68549-4101	**16,27 €**
o.A.	1							Neutralisationsgranulat, Hydrolit MG 1,4 Kg	94.18564-5006	**14,73 €**
o.A.	1							Schrauben-Set, GWT 26, EcoStar 500	94.16500-5702	**2,01 €**
o.A.	1							Relaiskasten kompl. [ab 08/2011]	98.49000-9220	**663,00 €**

EcoStar Hybrid

Ersatzteilzeichnung Kessel mit Rahmen

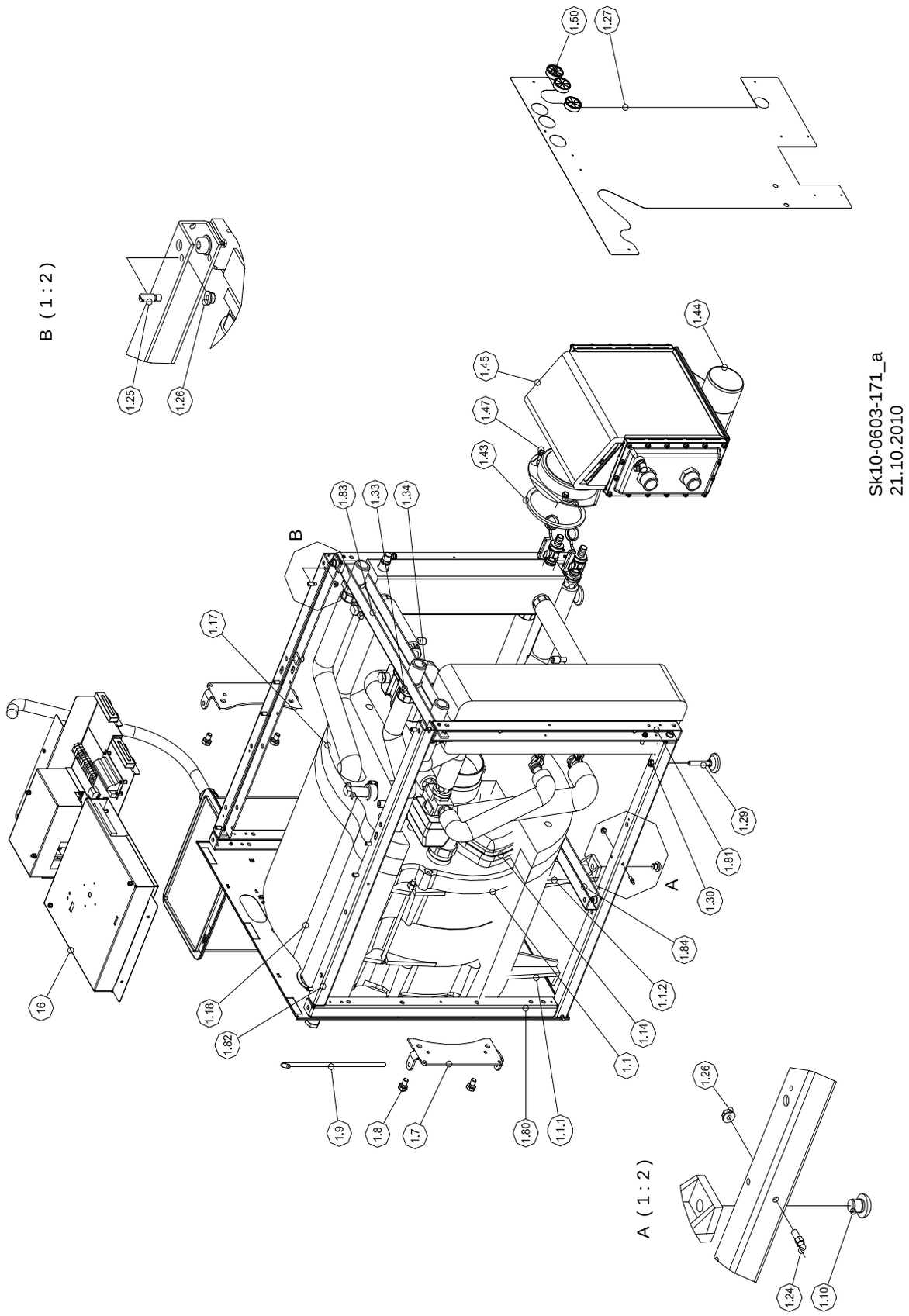

Ersatzteile Kessel mit Rahmen

Pos.	Hybrid 515-10	Hybrid 518-10	Hybrid 522-10	Hybrid 527-10	Hybrid 518-16	Hybrid 522-16	Hybrid 527-16	Beschreibung	Sachnummer	Preis
1	1							Kessel m. Rahmen EcoStar Hybrid	94.11000-5755	**5.806,00 €**
1.1	1							Gusskessel 15-26 KW, EcoStar 500	94.11100-5032	**892,00 €**
1.1.1	1							Vorderglied	auf Anfrage	
1.1.2	1							Hinterglied	auf Anfrage	
1.7	2							Scharnierelement	94.11460-5701	**auf Anfrage**
1.8	4							Sechskantschraube, DIN 933 – M10x16	auf Anfrage	
1.9	1							Scharnierstab	94.11476-5701	**auf Anfrage**
1.10	4							Stopfen D10,5/D19,5	95.23188-0050	**auf Anfrage**
o.A.	2							Schraube/Zuganker	auf Anfrage	
o.A.	2							Scheibe, DIN 125 – A 10.5	auf Anfrage	
o.A.	2							Sechskantmutter, ISO 4033 – M10	auf Anfrage	
1.14	1							Abgasdeckel AGA 130	94.12500-5701	**auf Anfrage**
o.A.	1							Tauchhülse, R ¾x115 mm	94.18235-5002	**9,81 €**
o.A.	3							Scheibe, DIN 125 – A 8.4	auf Anfrage	
o.A.	3							Sechskantschraube, DIN 933 – M8x25	auf Anfrage	
16	1							Regelung kompl.	98.49700-9200	**1.338,00 €**
1.17	1							Kesselisolierung, hinten, 558x580x80	94.15811-5016	**19,42 €**
1.18	1							Kesselisolierung KNK, 2100x380x80	94.15811-5015	**33,15 €**
o.A.	1							Kesselisolierung GWT26, 750x160x80	94.15811-5011	**6,48 €**
o.A.	6							Federklammer für Isolierung	94.15871-5001	**2,23 €**
1.24	4							Verschlussnippel Verkleidung	94.15393-5001	**2,01 €**
1.25	10							Passstift Ø 6,5x12; M5x7	96.36689-7008	**2,01 €**
1.26	14							Sechskantmutter M5, selbstsichernd DIN 985 A3B	95.99196-0012	**1,44 €**
1.27	1				-			Rückwand, EcoStar Hybrid 10	98.45460-9210	**47,41 €**
	-				1			Rückwand, EcoStar Hybrid 16	98.45460-9211	**42,09 €**
o.A.	2							Zugentlastung für Kabel, 2-teilig	94.19458-5002	**2,90 €**
1.29	2							Stellfuß für Kessel, M8x66,5, EcoStar 500	94.17230-5701	**2,23 €**
1.30	4							Sechskantmutter; M8	95.99196-0008	**1,23 €**
o.A.	1							Reduziernippel G ¾ x Rp ½, 9SMN 28K	94.16144-5719	**5,35 €**
o.A.	1							Sechskantmutter, G ¾, flach, H = 5 mm	95.99196-0018	**2,23 €**
1.33	3							Kontermutter G1, f. 94.16144-5701	95.99196-0052	**5,01 €**
1.34	3							Doppelnippel G 1“, EcoStar 500	94.16144-5701	**8,93 €**
1.43	1							Dichtung Abgasanschluss GWT 26	94.62787-4209	**13,06 €**
1.44	1							Abgaswärmetauscher GWT 26 kompl.	94.62000-4231	**1.115,00 €**
o.A.	1							Dichtung Abgassammler GWT 26, Viton, 70, 250°C	94.62787-4210	**33,49 €**
o.A.	1							Abgassammler GWT 26	94.62558-4202	**19,65 €**
o.A.	1							Schalldämpfer-Set	94.18000-5110	**54,00 €**
1.45	1							Isolierung GWT 26; 700x278x15	94.62787-4204	**6,48 €**
o.A.	2							Handentlüfter, 3/8 Zoll	96.00025-0019	**14,39 €**
1.47	3							Sechskantschraube mit Bund; M6x16; DIN 6921	95.99194-0025	**1,23 €**
o.A.	2							O-Ring 17,86x2,62mm EPDM [ab 08.2008]	95.99287-0090	**1,88 €**
o.A.	2							Sicherungsklammer für Rohre [ab 08.2008]	96.36689-7003	**2,12 €**
1.50	3							Zentriertülle D36,5x11,5 PA-6.6, Schwarz	95.95120-0036	**0,44 €**
o.A.	1							Dichtung Revisionsdeckel GWT 26	94.62787-4207	**11,05 €**
1.80	2							Rahmen, Vertikalstrebe	94.15760-5711	**16,52 €**
1.81	2							Rahmen, Vertikalstrebe	94.15760-5713	**27,69 €**
1.82	2							Rahmen, Horizontalstrebe	94.15760-5710	**16,52 €**
1.83	1							Rahmen, Halter Kesselanbindung	94.15760-5712	**16,52 €**
1.84	1							Rahmen, Querstrebe	94.15760-5709	**16,52 €**

Ersatzteilzeichnung Hydraulik

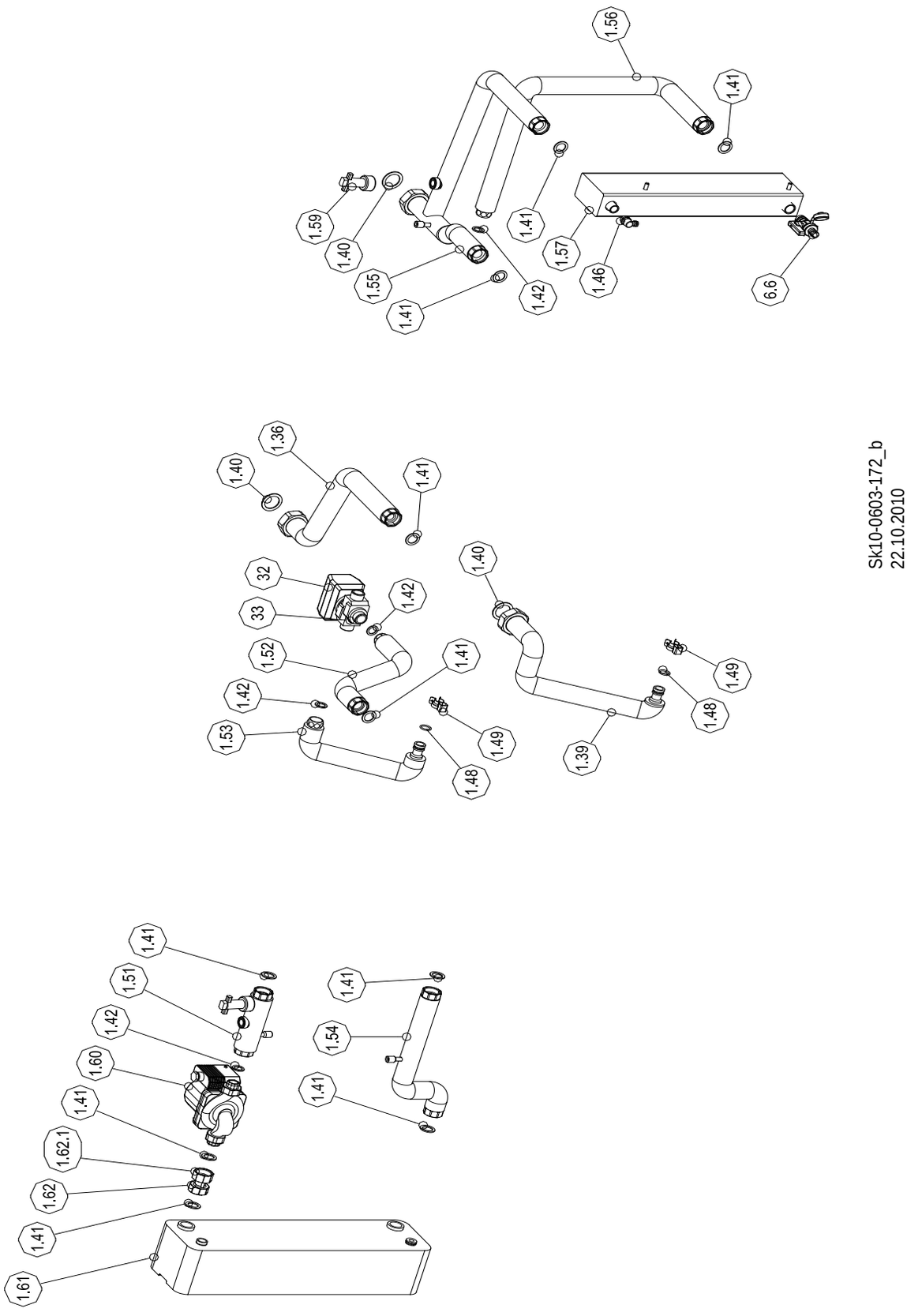

Sk10-0603-172_b
22.10.2010

Ersatzteile Hydraulik

Pos.	Hybrid 515-10	Hybrid 518-10	Hybrid 522-10	Hybrid 527-10	Hybrid 518-16	Hybrid 522-16	Hybrid 527-16	Beschreibung	Sachnummer	Preis
o.A.	1							Rohr, Füll-/Entleerhahn	94.16144-5710	**54,00 €**
1.36	1							Rohr, Kessel/KSG	94.16144-5712	**54,00 €**
1.39	1							Rohrleitung Rücklauf Kessel EcoStar Hybrid	auf Anfrage	
1.40	4							Dichtring 32x44x2, Klingersil f. Erdgas	95.99187-0005	**2,12 €**
1.41	10							Dichtring 21x30x2, Klingersil f. Erdgas	95.99187-0006	**2,12 €**
1.42	5							Dichtring 17x24x2, Klingersil C4400	95.99187-0017	**2,23 €**
1.46	1							Handentlüfter, 3/8 Zoll	96.00025-0019	**14,39 €**
1.48	2							O-Ring 17,86x2,62mm EPDM GWB 15/25/45	95.99287-0090	**1,88 €**
1.49	2							Sicherungsklammer für Rohre GWB 15/25/45	96.36689-7003	**2,12 €**
1.51	1				-			Rohrleitung Pumpe-WW EcoStar Hybrid 10	98.46344-9210	**53,00 €**
1.51	-				1			Rohrleitung Pumpe-WW EcoStar Hybrid 16	98.46344-9221	**65,00 €**
1.52	1							Rohrleitung Rücklauf-UV EcoStar Hybrid	98.46344-9211	**31,27 €**
1.53	1							Rohr GWT -UV m. Kompensator EcoStar Hybrid	98.46344-9212	**46,89 €**
1.54	1				-			Rohr WW -WT EcoStar Hybrid 10	98.46344-9215	**67,00 €**
1.54	-				1			Rohrleitung WW-WT EcoStar Hybrid 16	98.46344-9220	**61,00 €**
1.55	1							Rohr Vorlauf WW EcoStar Hybrid	98.46344-9213	**170,00 €**
1.56	1							Rohrleitung Rücklauf WW-UV EcoStar Hybrid	98.46344-9214	**90,00 €**
1.57	1							Wasserweiche	auf Anfrage	
1.59	2							Strömungsschalter VK320 M m. CU-T-Stk., 6,5 l/min	96.32547-7009	**159,00 €**
o.A.	1							O-Ring 17,86x2,62mm EPDM	95.99287-0090	**1,88 €**
1.60	1				-			Wilo Pumpe Typ RS 15/4-3 130	98.42100-9210	**128,00 €**
1.60	1				1			Umwälzpumpe ALPHA 2L 15-60, 130x1", kompl.	96.32100-7051	**418,00 €**
o.A.	1				1			Kabel mit NTC, 3-polig, 1000 mm, für Hocheffi-zienzpumpe / Anschlussklemme GWB	96.39200-7057	**21,37 €**
1.61	1				-			Plattenwärmetauscher TA 10 kpl inkl. Dämm. Kälteleit. mont.	98.41000-6320	**613,00 €**
1.61	-				1			Wärmetauscher 16 kW; ZB	98.41000-6321	**724,00 €**
1.62	1							Doppelmuffe f. Vorlauf PWT 1" IG x 1" Fl, Hydraulik-Set	95.99185-0317	**14,96 €**
1.62.1	1							Überwurfmutter 1",L=18xD28,6 f. Hydraulik-Set,CuZn39Pb3	95.99196-0029	**2,01 €**
o.A.	2							Scheibe B 8,4 St A3C DIN 125	95.99198-0002	**1,11 €**
o.A.	2							Sechskantmutter; M8 DIN 934 A3B	95.99196-0008	**1,23 €**
6.6	1							KFE-Kugelhahn Rp 1/2 Ms-vern. selbstdicht. m. Kappe	94.16400-5002	**11,28 €**
32	1							Motor f. Dreiwegeventil 6 sec. 6VA, 200-240V, 50/60 Hz	96.32462-7001	**126,00 €**
33	1							Dreiwegeventil G 3/4 AG	96.32377-7001	**65,00 €**

Ersatzteilzeichnung Regelung

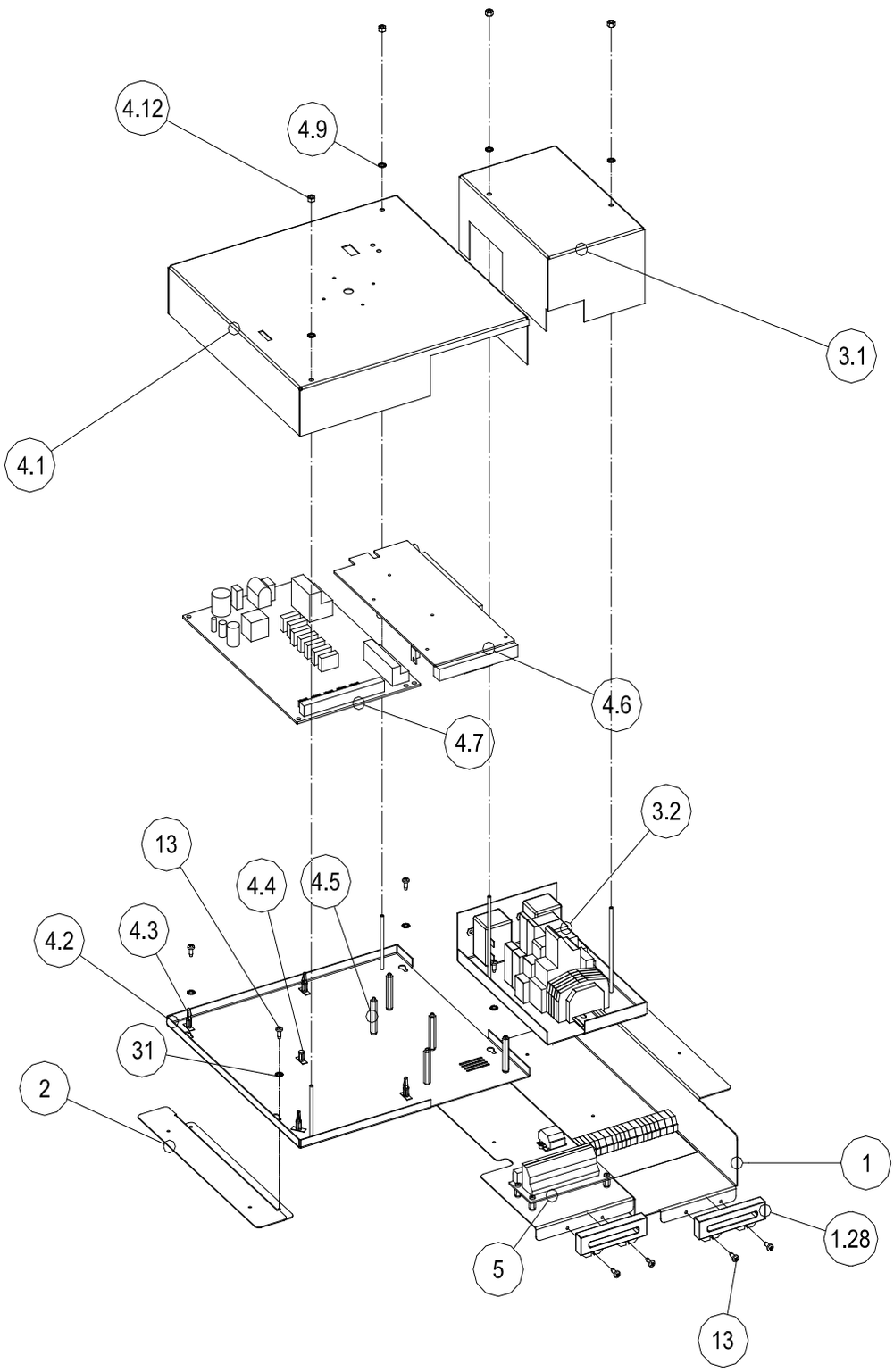

Ersatzteile Regelung

Pos.	Hybrid 515-10	Hybrid 518-10	Hybrid 522-10	Hybrid 527-10	Hybrid 518-16	Hybrid 522-16	Hybrid 527-16	Beschreibung	Sachnummer	Preis
1				1				Halter Relaiskasten EcoStar Hybrid	98.49760-9215	**40,42 €**
1.28				2				Zugentlastung f. Kabel 2-teilig	94.19458-5002	**2,90 €**
2				1				Halter Platinenkasten EcoStar Hybrid	98.49760-9212	**72,00 €**
o.A.				1				Relaiskasten für EcoStar TA	auf Anfrage	
3.1				1				Relaiskasten Oberteil EcoStar Hybrid	98.49760-9214	**51,00 €**
3.2				1				Relaiskasten Unterteil EcoStar Hybrid	98.49760-9213	**65,00 €**
o.A.				1				Kabelbaum Relais EcoStar Hybrid	98.49200-9200	**471,00 €**
o.A.				2				Sechskantmutter; M 4 DIN 934 A3B	95.99196-0004	**1,11 €**
4				1				Platinenkasten für EcoStar TA	auf Anfrage	
4.1				1				Platinenkasten Oberteil EcoStar Hybrid	98.49760-9211	**96,00 €**
4.2				1				Platinenkasten Unterteil EcoStar Hybrid	98.49760-9210	**113,00 €**
4.3				4				Rastfussstütze für Platine	98.49761-9230	**auf Anfrage**
4.4				1				Rastfuss für Luftboard	98.49761-9220	**auf Anfrage**
4.5				5				Abstandsbolzen, Kst. M 3x35	96.36558-0015	**2,27 €**
o.A.				5				Abstandsbolzen M 3x10	96.36558-0016	**0,97 €**
4.6				1				PCB Leiterplatine Merlin I / O 5064 V4 Software 351.21	98.39700-6464	**189,00 €**
4.7				1				Set Steuerplatine für Wärmepumpe, Luftboard PAC-IF 10 OEM inkl. Festwiderstand	98.39314-6400	**1.112,00 €**
o.A.				1				Festwiderstand 6 kOhm; 0,6 W Widerstand 1%	98.39800-6405	**0,22 €**
o.A.				1				Leitungstemperaturfühler TH2	98.39314-6420	**60,00 €**
4.9				4				Sechskantmutter M 4, DIN 934 A3B	95.99196-0004	**1,11 €**
o.A.				5				Linsenschraube; M 3x8 DIN 7985, 4.8, A3B	95.99194-2308	**1,23 €**
4.12				2				Sechskantmutter; M 4 DIN 934 A3B	95.99196-0004	**1,11 €**
5				1				Kabelbaum Fühler EcoStar Hybrid	98.49200-9210	**85,00 €**
o.A.				1				Flachstecker 6,3 x 0,8; 4-fach mit Niet	95.95112-0019	**3,23 €**
13				14				Schraube 3,9x9,5, DIN 7981, A2K Blech-schraube	96.00025-8243	**1,44 €**
o.A.				8				Linsenschraube; M 3x4	95.99194-2304	**0,22 €**
o.A.				1				Folie Beschriftung Klemmleiste 230V ESH	98.48700-9200	**3,46 €**
o.A.				2				Schraube 2,9x9,5, DIN 7981C, VZ Blech-schraube	96.00044-0512	**2,23 €**
31				4				Zahnscheibe; I 4,3 innen DIN 6797 A3B	95.99197-0006	**1,11 €**
o.A.				2				Relais 8A, 2-polig	95.95245-0012	**25,46 €**
o.A.				1				Zeitrelais, monofunktional, Schrack; ZR5R0011	98.49200-0003	**69,00 €**

Ersatzteilzeichnung Kesselanbindung DN 25 komplett

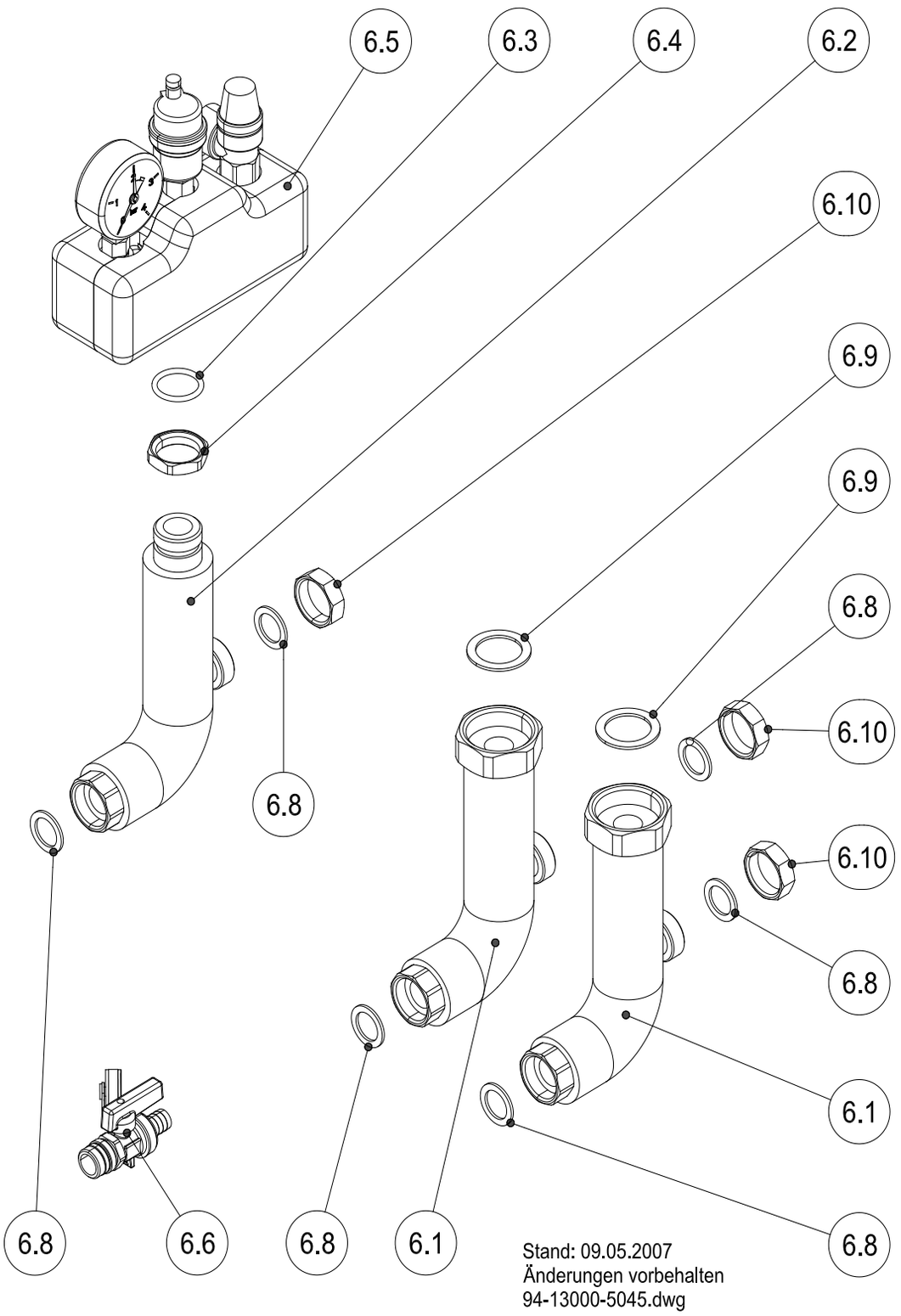

Ersatzteile Kesselanbindung DN 25 komplett

Pos.	Hybrid 515-10	Hybrid 518-10	Hybrid 522-10	Hybrid 527-10	Hybrid 518-16	Hybrid 522-16	Hybrid 527-16	Beschreibung	Sachnummer	Preis
6	1							Kesselanbindung DN 25 kompl., EcoStar 500	94.13000-5045	**416,00 €**
6.1	2							Rohr, Vorlauf/Rücklauf, EcoStar 500	94.16144-5702	**98,00 €**
6.2	1							Rohr, Kesselsicherheitsgruppe, EcoStar 500	94.16144-5703	**105,00 €**
6.3	1							O-Ring 28,5x3,5; Viton 80Sh., für Kesselsicherheitsgruppe	95.99287-5001	**1,23 €**
6.4	1							Kontermutter 1" IG, Ms, f. Kesselsicherheitsgruppe	95.99196-0038	**6,03 €**
6.5	1							Kesselsicherheitsgruppe kompl., Rp 1, mit Isolierung	94.13000-5128	**61,00 €**
o.A.	1							Schnellentlüfter für KSG 94.13000-5126	94.13477-5701	**14,86 €**
6.6	2							KFE-Kugelhahn m. Hebel Rp 1/2, mit PTFE-Dichtung	94.16400-5002	**11,28 €**
6.8	6							Dichtring 21x30x2, Klingersil, C4400	95.99187-0006	**2,12 €**
6.9	2							Dichtring 32x44x2, Klingersil, C4400	95.99187-0005	**2,12 €**
6.10	3							Kappe 1 Zoll, Messing	95.99185-0208	**7,59 €**

Ersatzteilzeichnung Kesselanbindung DN 80/125 m. ATB

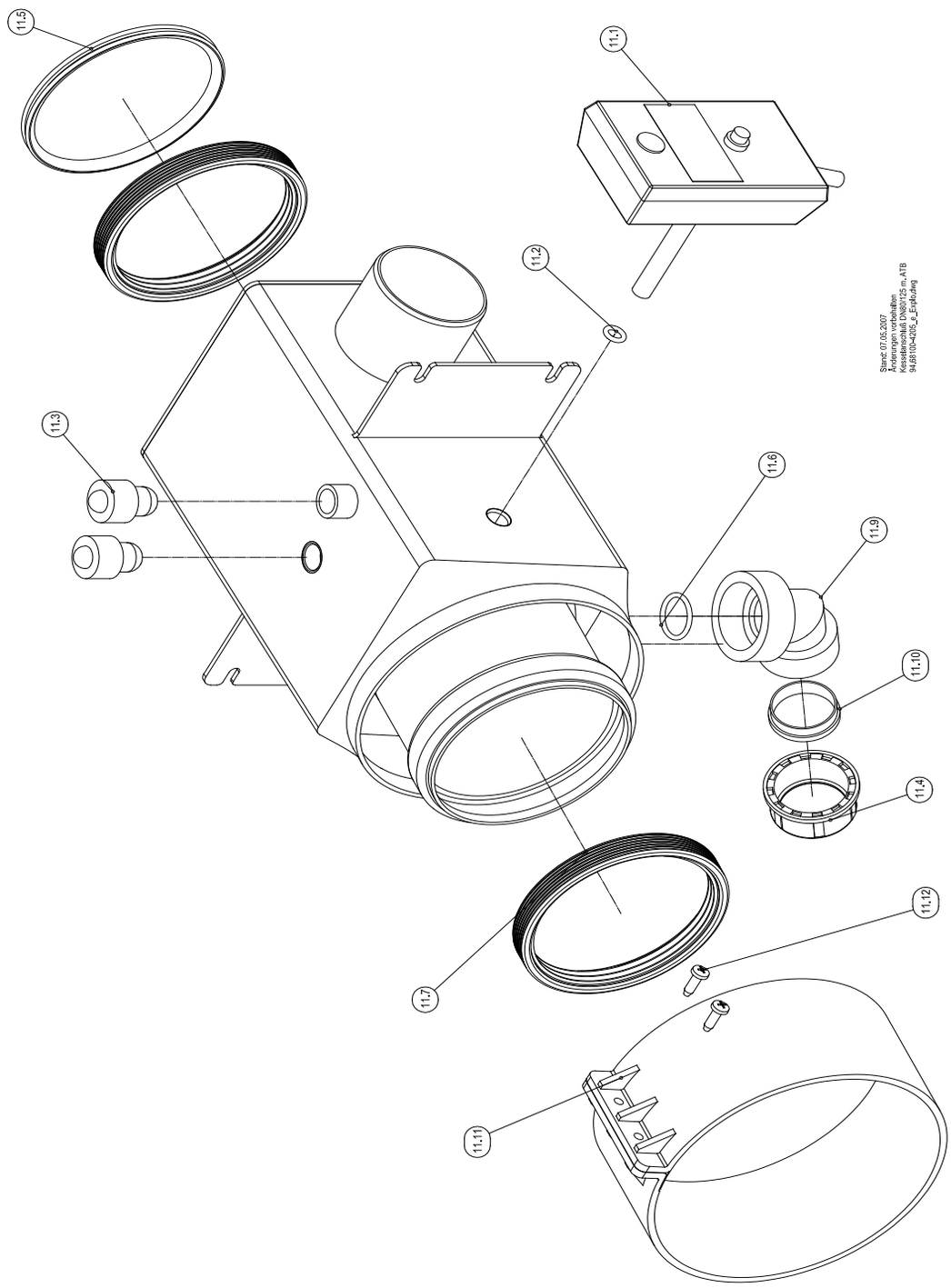

Ersatzteile Kesselanbindung DN 80/125 m. ATB

Pos.	Hybrid 515-10	Hybrid 518-10	Hybrid 522-10	Hybrid 527-10	Hybrid 518-16	Hybrid 522-16	Hybrid 527-16	Beschreibung	Sachnummer	Preis
11	1							Kesselanschluss DN 80/125 mit Abgastemperaturbegrenzer	94.68100-4205	**207,00 €**
11.1	1							Abgastemperaturbegrenzer 75°	94.69314-5006	**136,00 €**
11.2	1							O-Ring 6x2 mm EPDM	95.99287-0093	**1,34 €**
11.3	2							Vario Stopfen d=12 mm, kurz	95.23188-0044	**8,14 €**
11.4	1							Mutter mit Ansatz 1", schwarz	96.36496-7001	**2,23 €**
11.5	1							Dichtring DN 82	95.99287-0096	**7,70 €**
11.6	1							O-Ring 17x2 mm EPDM	95.99287-0094	**1,44 €**
11.7	2							Lippendichtung DN 80	95.99287-0087	**3,56 €**
11.9	1							Kondensatschlauch Anschluss 60°	94.68144-4207	**4,58 €**
11.10	1							Dichtung 1" für Siphon; Schlauchanschluss	95.99187-0005	**2,12 €**
11.11	1							Bride DN 125 PolyTwin	94.61350-4301	**17,76 €**
11.12	2							Schraube 3,9x13, DIN 7981F, verzinkt	95.99194-0135	**1,11 €**

Ersatzteilzeichnung Tiefspeicherladeset

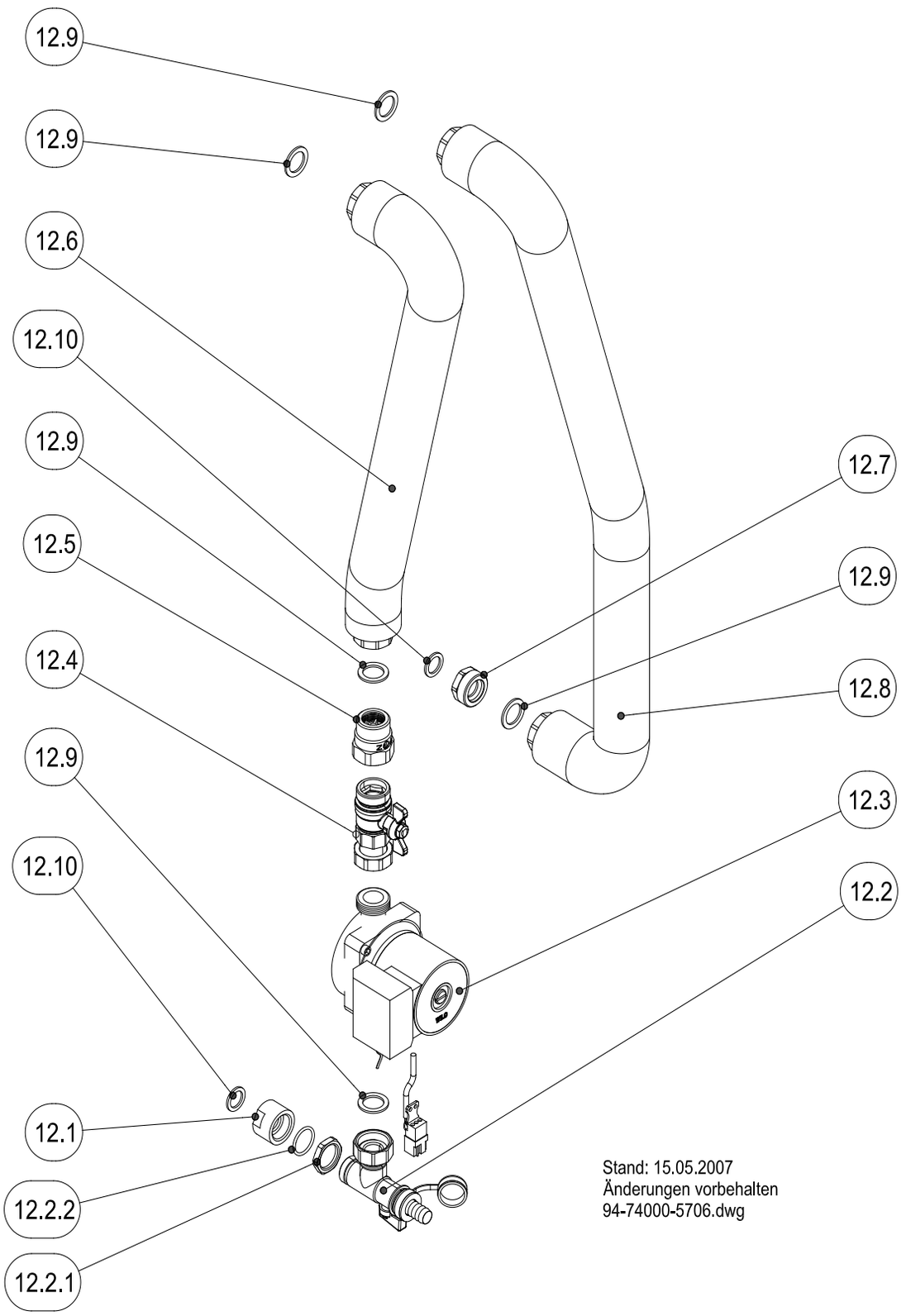

Ersatzteile Tiefspeicherladeset

Pos.	Hybrid 515-10	Hybrid 518-10	Hybrid 522-10	Hybrid 527-10	Hybrid 518-16	Hybrid 522-16	Hybrid 527-16	Beschreibung	Sachnummer	Preis
12				1				Tiefspeicherladeset, hocheffizient	94.74000-5709	**504,00 €**
12.1				1				Flanschmuffe G ¾“ IG	95.99185-0088	**auf Anfrage**
12.2				1				T-Stück mit Kugelhahn	94.56300-5007	**75,00 €**
12.2.1				1				Kontermutter	auf Anfrage	
12.2.2				1				O-Ring	auf Anfrage	
12.3				1				Umwälzpumpe Tiefspeicher, Wilo RS 15/4-3, 130 mm	94.52100-5701	**250,00 €**
12.3				1				Umwälzpumpe ALPHA L 25-60, 130x1'', 1x230V, inkl. Kabel	auf Anfrage	
12.4				1				Kugelhahn, PN16 mit AG 1“, Überwurfmutter G1	94.56300-5006	**29,03 €**
12.5				1				Schwerkraftbremse G 1“, inkl. Dichtung 1"	94.56300-5011	**61,00 €**
12.6				1				Wellrohr L=680, 2 x G 1“ ÜWM, Edelstahl	94.76100-5065	**55,00 €**
12.7				1				Einschraubteil G ¾“ IG x G 1“ AG, Messing	95.99185-0089	**auf Anfrage**
12.8				1				Wellrohr L=1060, 2 x G 1“ ÜWM, Edelstahl	94.76100-5103	**65,00 €**
12.9				5				Dichtring 21x30x2, Klingersil, C4400	95.99187-0006	**2,12 €**
12.10				2				Dichtring 17x24x2, Klingersil, C4400	95.99187-0017	**2,12 €**
12A				1				Standspeicherladeset, hocheffizient	94.74000-5008	**504,00 €**

Ersatzteilzeichnung Modulheizkreis DN 25, ungemischt

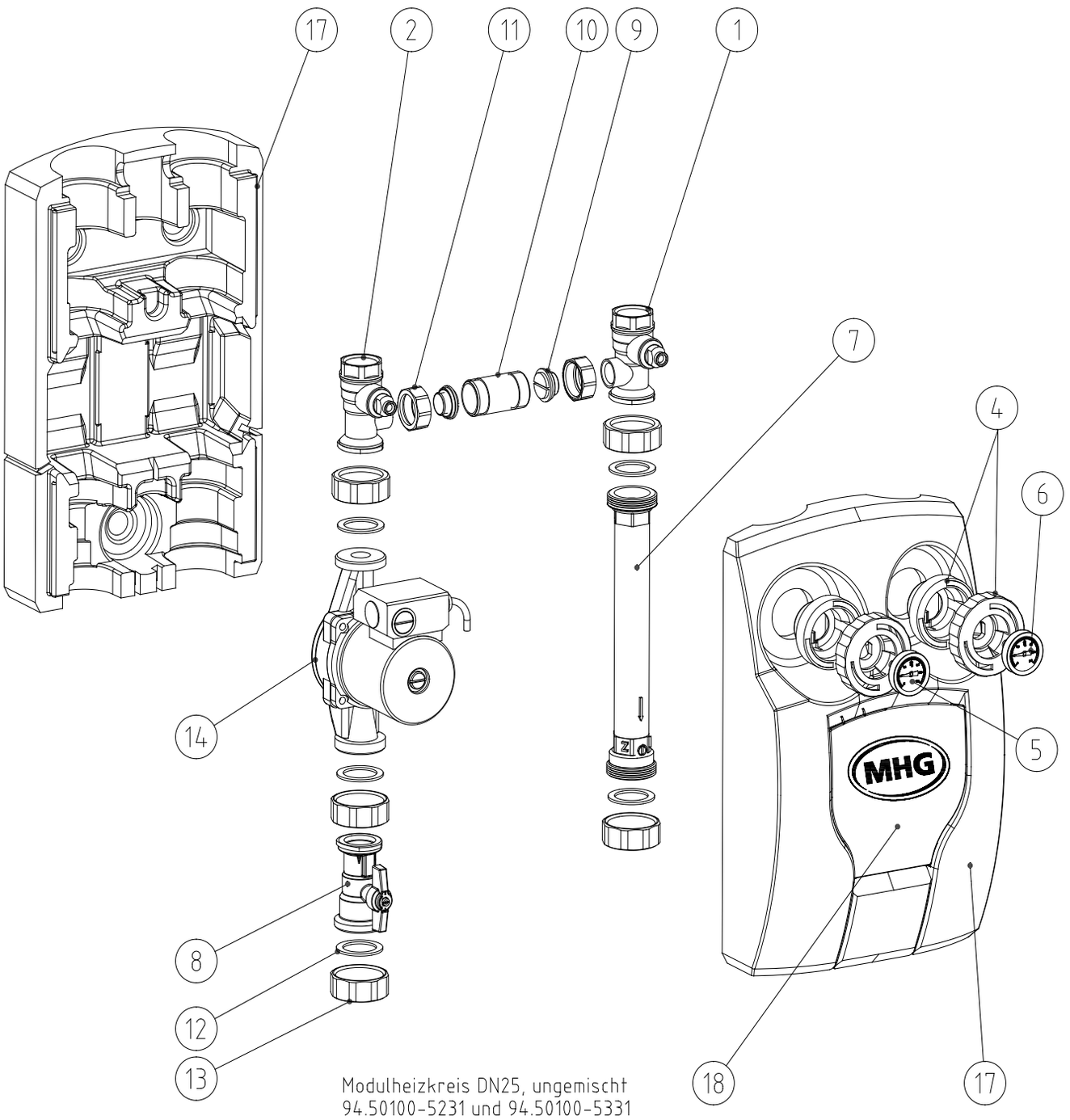

Ersatzteilzeichnung Modulheizkreis DN 25, gemischt

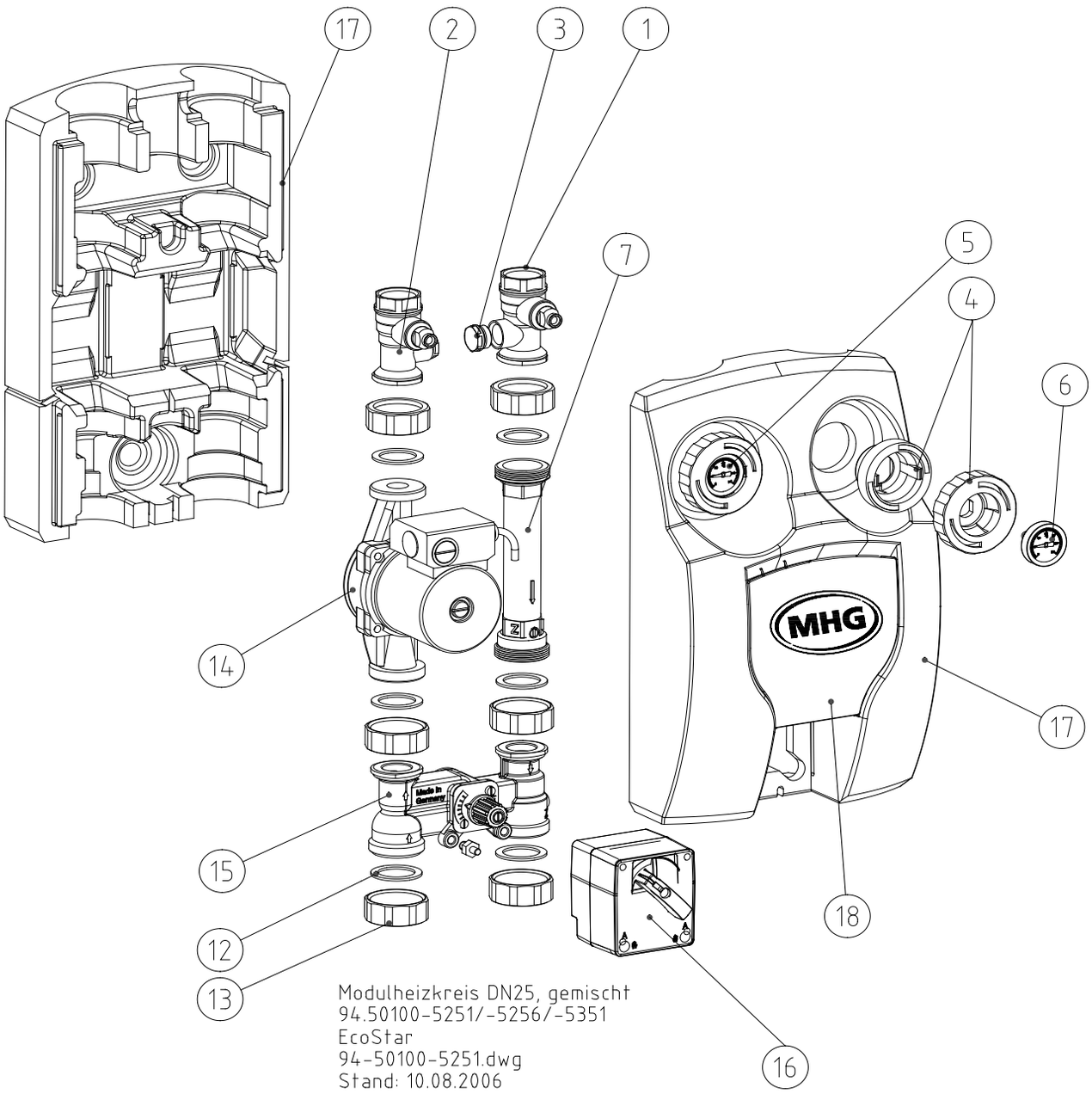

Ersatzteile Modulheizkreis DN 25, gemischt und ungemischt

Pos.	Hybrid 515-10	Hybrid 518-10	Hybrid 522-10	Hybrid 527-10	Hybrid 518-16	Beschreibung	Sachnummer	Preis
1	1					Kesselanschluss DN 80/125 mit Abgastemperaturbegrenzer	94.68100-4205	**207,00 €**
2	1					Abgastemperaturbegrenzer 75°	94.69314-5006	**136,00 €**
3	-	2	2	-	2	O-Ring 6x2 mm EPDM	95.99287-0093	**1,34 €**
4	1					Vario Stopfen d=12 mm, kurz	95.23188-0044	**9,00 €**
5	1					Mutter mit Ansatz 1", schwarz	96.36496-7001	**2,23 €**
6	1					Dichtring DN 82	95.99287-0096	**7,70 €**
7	1	-	-	1	-	O-Ring 17x2 mm EPDM	95.99287-0094	**1,44 €**
7	-	1	1	-	1	Lippendichtung DN 80	95.99287-0087	**3,56 €**
8	1	-	-	1	-	Kondensatschlauch Anschluss 60°	94.68144-4207	**4,58 €**
9	2	-	-	2	-	Dichtung 1" für Siphon; Schlauchanschluss	95.99187-0005	**2,12 €**
10	1	-	-	1	-	Bride DN 125 PolyTwin	94.61350-4301	**17,76 €**
11	2	-	-	2	-	Schraube 3,9x13, DIN 7981F, verzinkt	95.99194-0135	**1,11 €**
12	5	6	6	5	6	Dichtring 32x44x2, Klingersil	95.99187-0005	**2,12 €**
13	5	6	6	5	6	Überwurfmutter G 1 ½"	95.99196-0035	**14,96 €**
14	1	1	-	-	-	Wilo-Pumpe RS 25/4-3, 180 12 Uhr, +2,0 m Kabel, ungeregelt	94.52100-5127	**288,00 €**
14	-	-	1	-	-	Wilo-Pumpe RS 25/6-3, 180 12 Uhr, +2,0 m Kabel, ungeregelt	94.52100-5128	**333,00 €**
14	-	-	-	1	1	Umwälzpumpe ALPHA 2 25-60, 180x1½“, 1x230V,	96.32100-7027	**567,00 €**
15	-	1	1	-	1	Drei-Wege-H-Mischer, DN 25	94.56427-5001	**310,00 €**
16	-	1	1	-	1	Mischermotor ST 10, 10Nm, 90°-135s, 230V-50Hz	94.54362-5026	**229,00 €**
17	1					Isolationssatz EPP Heizkreise, DN 25, 125 mm, blau	94.57058-5003	**61,00 €**
18	1					Abdeckplatte PP, weiß, mit Logo RAL 5003	94.57058-5004	**6,24 €**
o.A.	1					Dichtungssatz für Mischerküken, Pumpengruppe 3-W-M/4-W-M, DN 25/30	94.56487-5001	**35,64 €**

Ersatzteilzeichnung Innenverkleidung

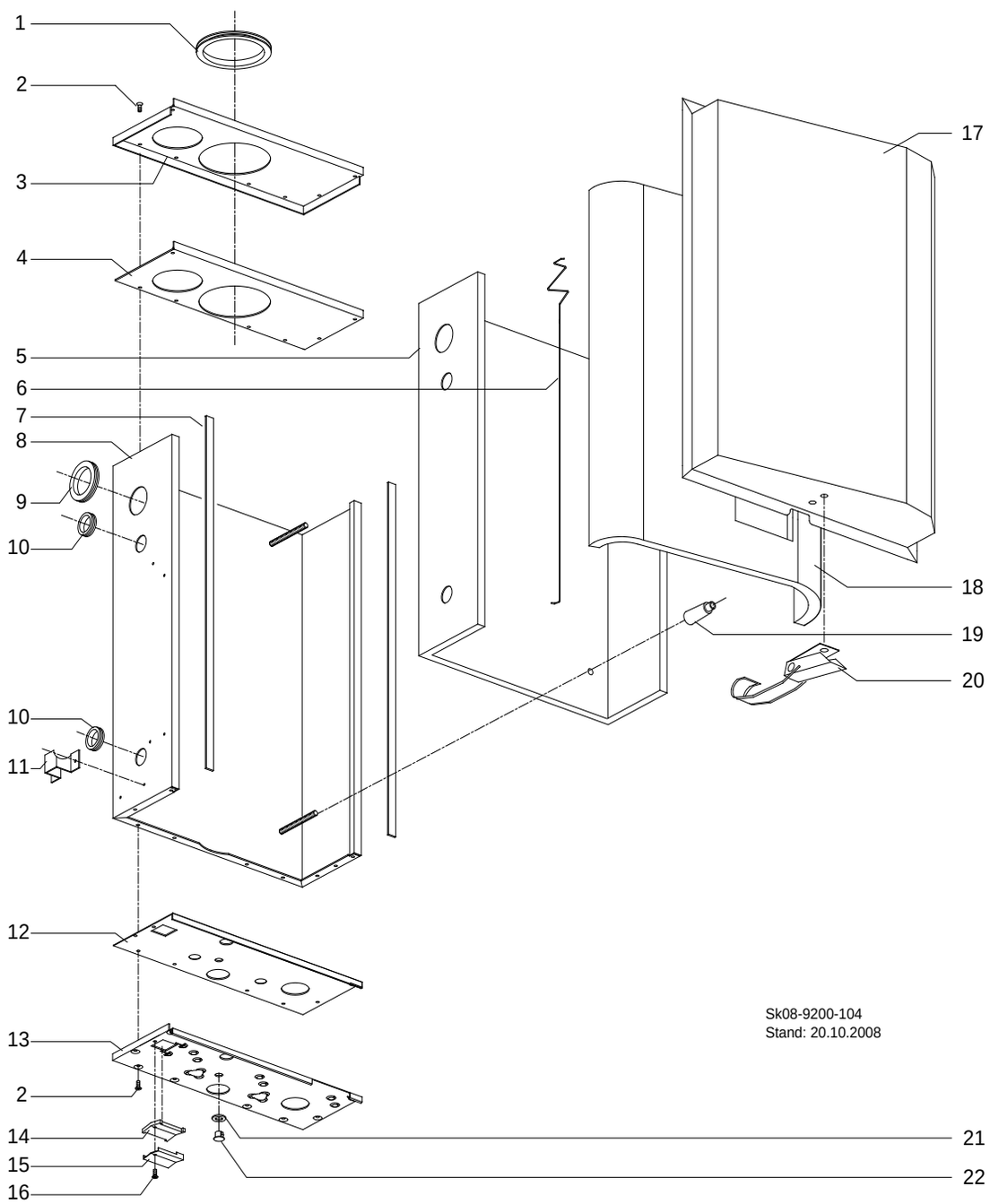

ProCon Streamline Hybrid

Ersatzteile Innenverkleidung

Pos.	Stück / Kessel	Beschreibung	Sachnummer	Preis
1	1	Dichtung Zuluftrohr 116-110	96.36487-7201	**15,18 €**
2	16	Blechschraube 4,2x9,5	95.99194-0140	**1,11 €**
3	1	Gehäuseoberteil Innen	96.35560-7206	**21,89 €**
4	1	Dichtung Gehäuseoberteil Innen	96.35811-7215	**6,36 €**
5	1	Isolierung Gehäuse Rückwand	96.35811-7216	**27,13 €**
6	2	Feder Isolierung	96.36571-7206	**4,58 €**
7	2	Dichtung Gehäuse L=785mm	96.35811-7204	**2,90 €**
8	1	Gehäuse Rückwand	96.35460-7203	**109,00 €**
9	1	Durchführungstülle Vorlauf	95.95120-0030	**4,58 €**
10	2	Durchführungstülle Kesselfühler	95.95120-0031	**4,91 €**
11	1	Halter Vorlauf Rohr	95.31035-0005	**12,06 €**
12	1	Dichtung Gehäuseunterteil Innen	96.35811-7217	**7,46 €**
13	1	Gehäuseunterteil Innen	96.35560-7205	**27,69 €**
14	1	Dichtung Durchführungsklappe	96.35811-7219	**1,78 €**
15	1	Durchführungsklappe	96.35560-7207	**8,03 €**
16	1	Blechschraube 3,5x13 NIRO	95.99194-0142	**0,89 €**
17	1	Gehäusedeckel Innen	96.35360-7204	**114,00 €**
18	1	Isolierung Gehäusedeckel Innen	96.35811-7218	**27,69 €**
19	4	Distanzbuchse	96.36558-7201	**5,57 €**
20	1	Bügelverschluss	96.36689-7203	**14,39 €**
21	1	Filzring Entwässerungsstopfen	96.35887-7202	**1,23 €**
22	1	Entwässerungsstopfen	95.23188-0049	**1,55 €**

Ersatzteilzeichnung Wärmetauscher rauchgas-/ wasserseitig

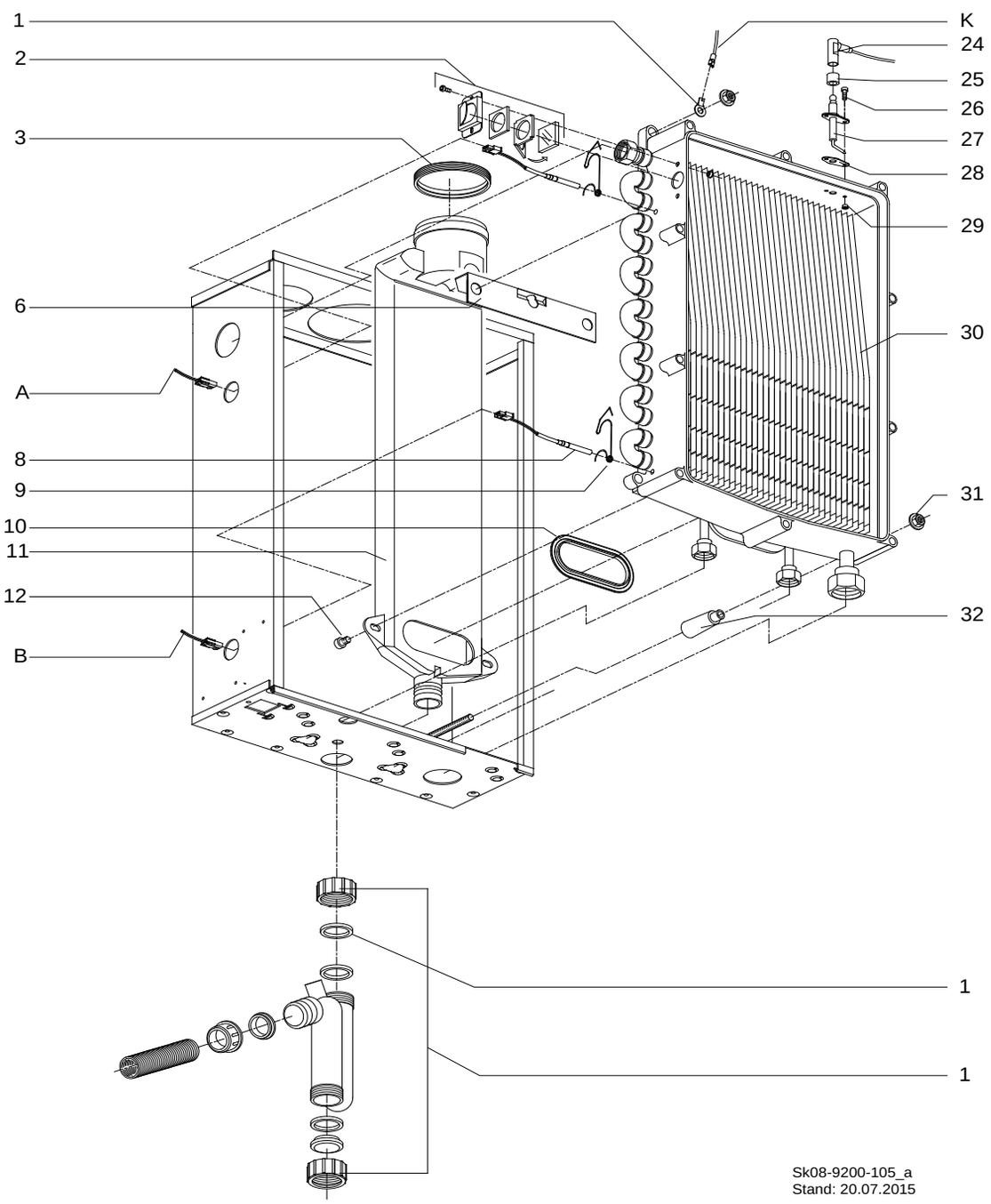

ProCon Streamline Hybrid

Ersatzteile Wärmetauscher rauchgas-/ wasserseitig

Pos.	Stück / Kessel	Beschreibung	Sachnummer	Preis
1	1	Erdklemme	95.95112-0063	**2,78 €**
2	1	Schauglas-Set	96.31600-7201	**44,55 €**
2	2	Zylinderschraube DIN 912 M4x8	95.99194-0408	**1,23 €**
2	1	Schauglashalterung	96.31660-7201	**2,90 €**
2	1	Füllblech	96.31660-7202	**1,88 €**
2	1	Dichtung Schauglas	96.34487-7201	**1,34 €**
2	1	Schauglas	96.31625-7201	**6,93 €**
3	1	Dichtung 80mm	96.36487-7203	**7,26 €**
4	1	Handentlüfter G 3/8“	96.32300-7201	**7,81 €**
6	1	Befestigung, Bügel	96.36500-7201	**7,36 €**
7	1	Dichtring 3/4"	95.99187-0033	**1,44 €**
8	2	Kesselfühler 1 und 2	94.19314-7202	**27,35 €**
9	2	Sicherungsfeder Kesselfühler	96.36571-7202	**2,12 €**
10	1	Dichtung Abgassammler	96.36487-7204	**10,83 €**
11	1	Abgassammler	96.36400-7202	**159,00 €**
12	2	Zylinderschraube DIN 912, M8x12	95.99194-0812	**1,23 €**
24	1	Zündkabel NAC	96.39200-7203	**36,72 €**
25	1	Isolator Zündelektrode	96.34236-7202	**1,55 €**
26	2	Zylinderschraube DIN 912, M4x8	95.99194-0408	**1,23 €**
27	1	Zündelektrode	96.34236-7201	**27,35 €**
28	1	Dichtung Zündelektrode	96.34487-7202	**2,12 €**
29	4	Einsatzmutter M 4	95.99196-0026	**2,23 €**
30	1	Wärmetauscher	96.31000-7204	**951,00 €**
31	4	Sechskantmutter M8	95.99196-0097	**0,89 €**
32	4	Distanzbuchse	96.36558-7201	**5,57 €**
37	1	Dichtung Siphon Flash	96.34487-7214	**1,11 €**
38	1	Siphon	95.99187-0034	**1,88 €**

Ersatzteilzeichnung Gasarmatur und Gebläse

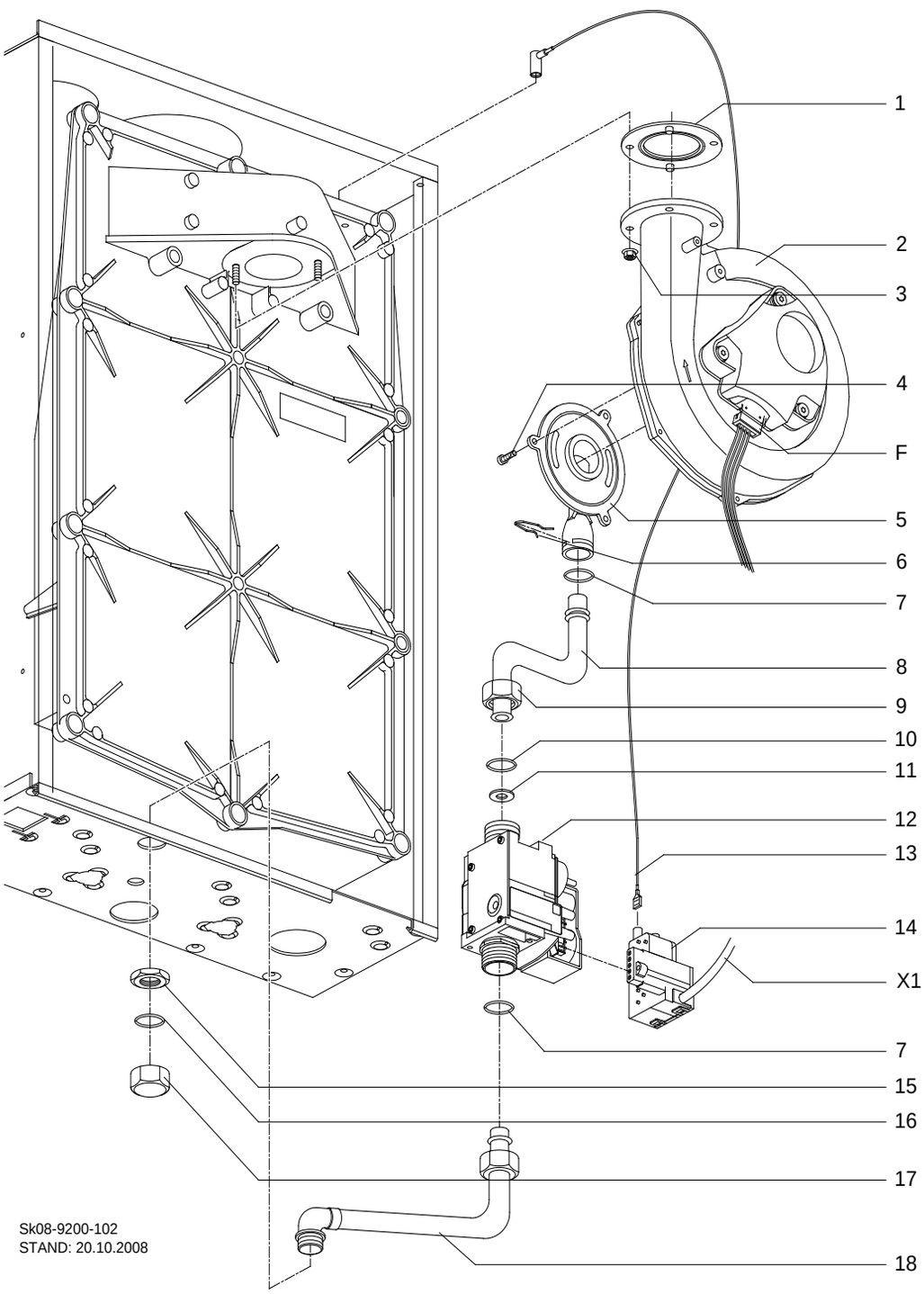

ProCon Streamline Hybrid

Ersatzteile Gasarmatur und Gebläse

Pos.	Stück / Kessel	Beschreibung	Sachnummer	Preis
1	1	Dichtring Gebläse	96.34487-7208	**6,14 €**
2	1	Gebläse	96.34000-7203	**332,00 €**
3	2	Sechskantmutter M5	95.99196-0013	**1,23 €**
4	3	Zylinderschraube M4x10	95.99194-0410	**1,23 €**
5	1	Venturi	96.34346-7201	**58,00 €**
6	1	Feder Venturi	96.36571-7204	**1,55 €**
7	2	O-Ring 15x2 nbr 70sh	96.34487-7206	**1,23 €**
8	1	Gasmischrohr L=92 1:1 ZD	96.36344-7201	**40,09 €**
9	1	Überwurfmutter 3/4	95.99196-0048	**2,34 €**
10	1	O-Ring 19x2	96.34487-7207	**1,44 €**
11	1	Gasdrosselscheibe 6,95 (G20), Erdgas E	96.34344-7202	**5,47 €**
11	1	Gasdrosselscheibe 5,50 (G31), Propan / Flüssiggas	96.34344-7204	**5,47 €**
11	1	Gasdrosselscheibe 7,80 (G25), Erdgas L / LL	96.34344-7206	**5,47 €**
12	1	Gasarmatur SIT	96.34500-7201	**314,00 €**
13	1	Zündkabel NAC	96.39200-7203	**36,72 €**
14	1	Zündbaustein NAC Flash	96.39572-7202	**43,73 €**
15	1	Flachmutter ½”	95.99196-0049	**2,12 €**
16	1	O-Ring NBR	96.34487-7215	**1,23 €**
17	1	Überwurfmutter ½”	95.99196-0042	**5,57 €**
18	1	Gasanschlussrohr oben	96.36344-7207	**34,38 €**

Ersatzteilzeichnung Brennereinheit

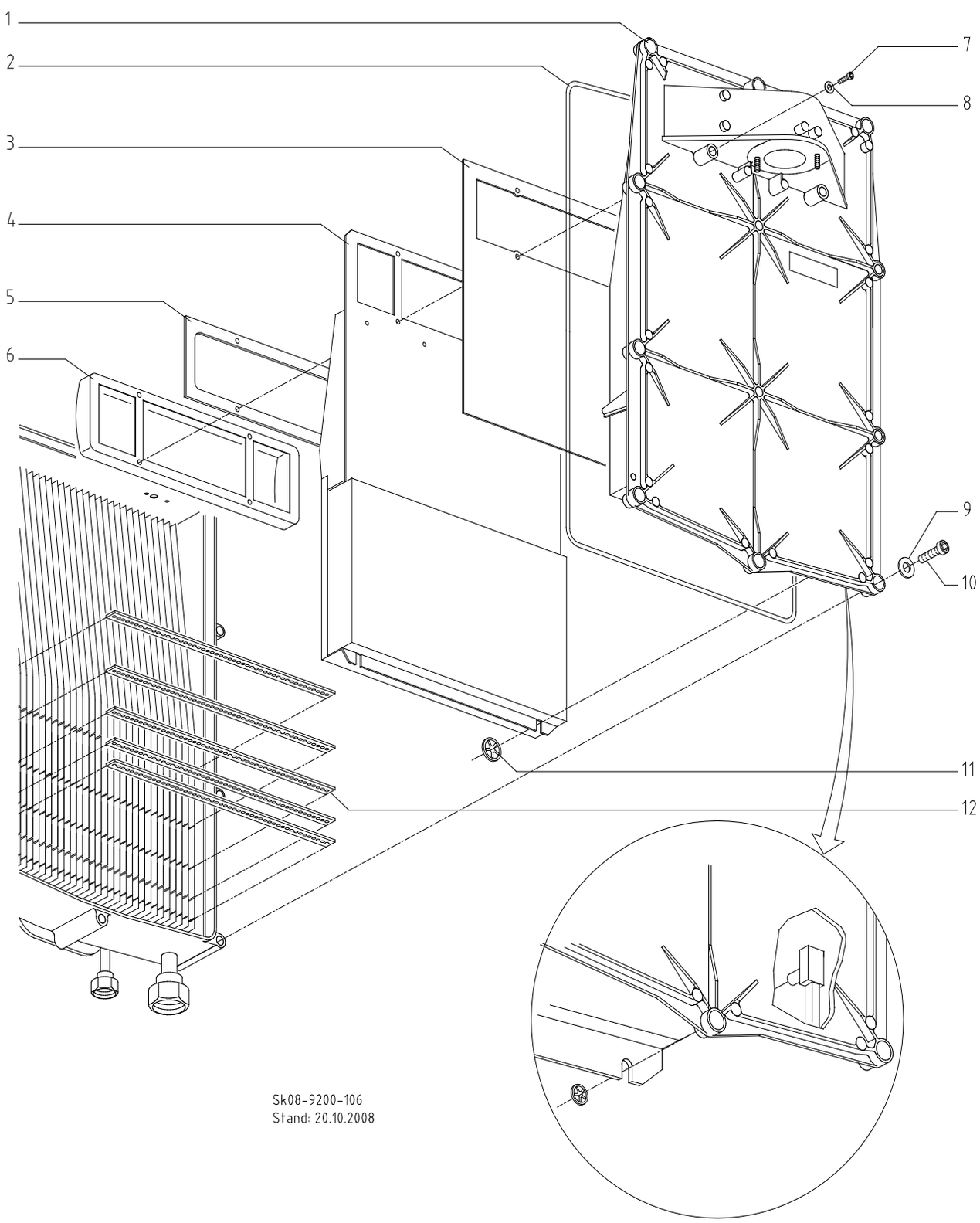

ProCon Streamline Hybrid

Ersatzteile Brennereinheit

Pos.	Stück / Kessel	Beschreibung	Sachnummer	Preis
1	1	Brennerplatte Wärmetauscher	96.34600-7202	**159,00 €**
2	1	Dichtung Brennerplatte	96.34487-7212	**17,19 €**
3	1	Dichtung Brennerplatte / Isolierung	96.34487-7210	**15,84 €**
4	1	Isolierung Brennerplatte	96.35811-7213	**159,00 €**
5	1	Dichtung Brenner	96.34487-7209	**6,24 €**
6	1	Brenner mit Edelstahlvlies	96.34000-7202	**382,00 €**
7	4	Torxschraube M4x20	95.99194-7202	**0,89 €**
8	4	Unterlegscheibe 4x8x1	95.99198-0025	**0,44 €**
9	10	Fächerscheibe DIN 6798 M8	95.99197-0018	**0,66 €**
10	10	Zylinderschraube; M8x40; DIN 912 8.8 A3B	95.99194-0840	**0,66 €**
11	2	Starlock Schnellsicherung 4mm NIRO	96.36689-7201	**0,89 €**
12	5	Wirbelblech NIRO	96.31660-7203	**6,14 €**

Ersatzteilzeichnung Brennerautomat BIC 300

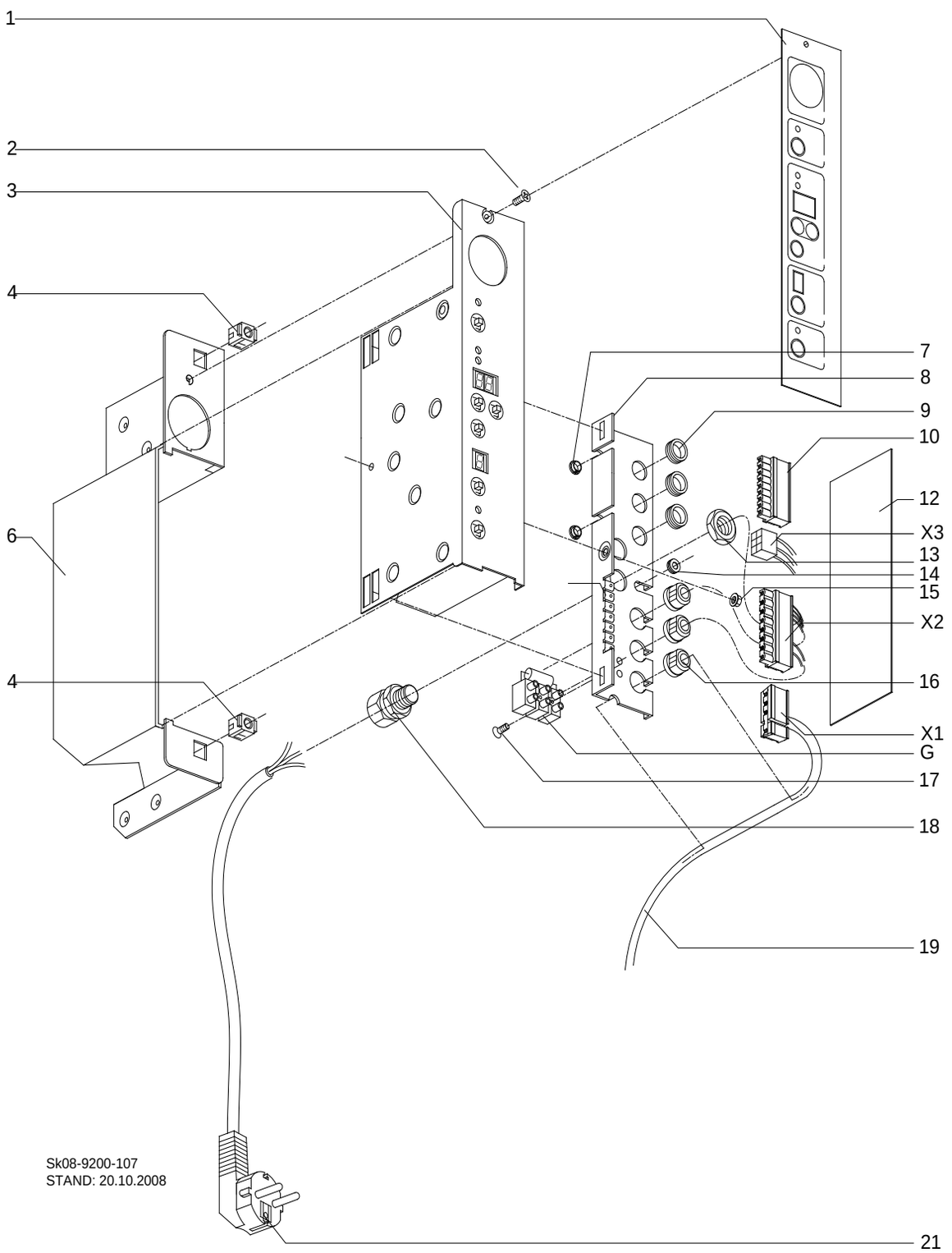

ProCon Streamline Hybrid

Ersatzteile Brennerautomat BIC 300

Pos.	Stück / Kessel	Beschreibung	Sachnummer	Preis
1	1	Aufkleber Display BIC 300 Flash	96.38791-7204	**38,18 €**
2	1	Blechschraube 3,5x13 NIRO	95.99194-0142	**0,89 €**
3	1	Kesselregler BIC 300 Flash (inkl. Aufkleber Display- und Aufkleber E-Anschlüsse)	96.39100-7202	**645,00 €**
4	2	Gehäuse Schnellverschluss	95.21189-0020	**13,39 €**
5	1	Manometer	96.33590-7201	**38,18 €**
6	1	Gehäuse für Kesselregler	96.35560-7208	**26,57 €**
7	2	Durchführungstülle	95.95120-0034	**0,44 €**
8	1	Durchführungsplatte	95.95120-0033	**14,96 €**
9	3	Durchführungstülle blind 15mm.	95.95120-0029	**2,01 €**
10	1	Stecker 9 Anschlüsse 5 mm 24V	96.39200-7205	**15,63 €**
11	1	Leitung zum Molex-Stecker 2	96.39200-7204	**0,89 €**
12	1	Aufkleber E-Anschlüsse Flash	96.38791-7205	**3,56 €**
13	2	Mutter PG9	95.99196-0045	**0,44 €**
14	1	Durchführungstülle	95.95120-0032	**1,11 €**
15	1	Sechskantmutter M5 (Tensilok mit Sperrzähnen)	95.99196-0013	**1,23 €**
16	3	Zugentlastung Heyco 6N4	95.95211-0004	**1,34 €**
17	1	Blechschraube 3,5x13 NIRO	95.99194-0142	**0,89 €**
18	2	Verschraubung PG9	95.95211-0003	**1,55 €**
19	1	Zündbaustein NAC Flash	96.39572-7202	**43,73 €**
20	1	Kabel für Pumpe	96.39200-7213	**51,00 €**
21	1	Netzkabel mit Stecker	96.39200-7206	**14,62 €**

Ersatzteilzeichnung Verdrahtung

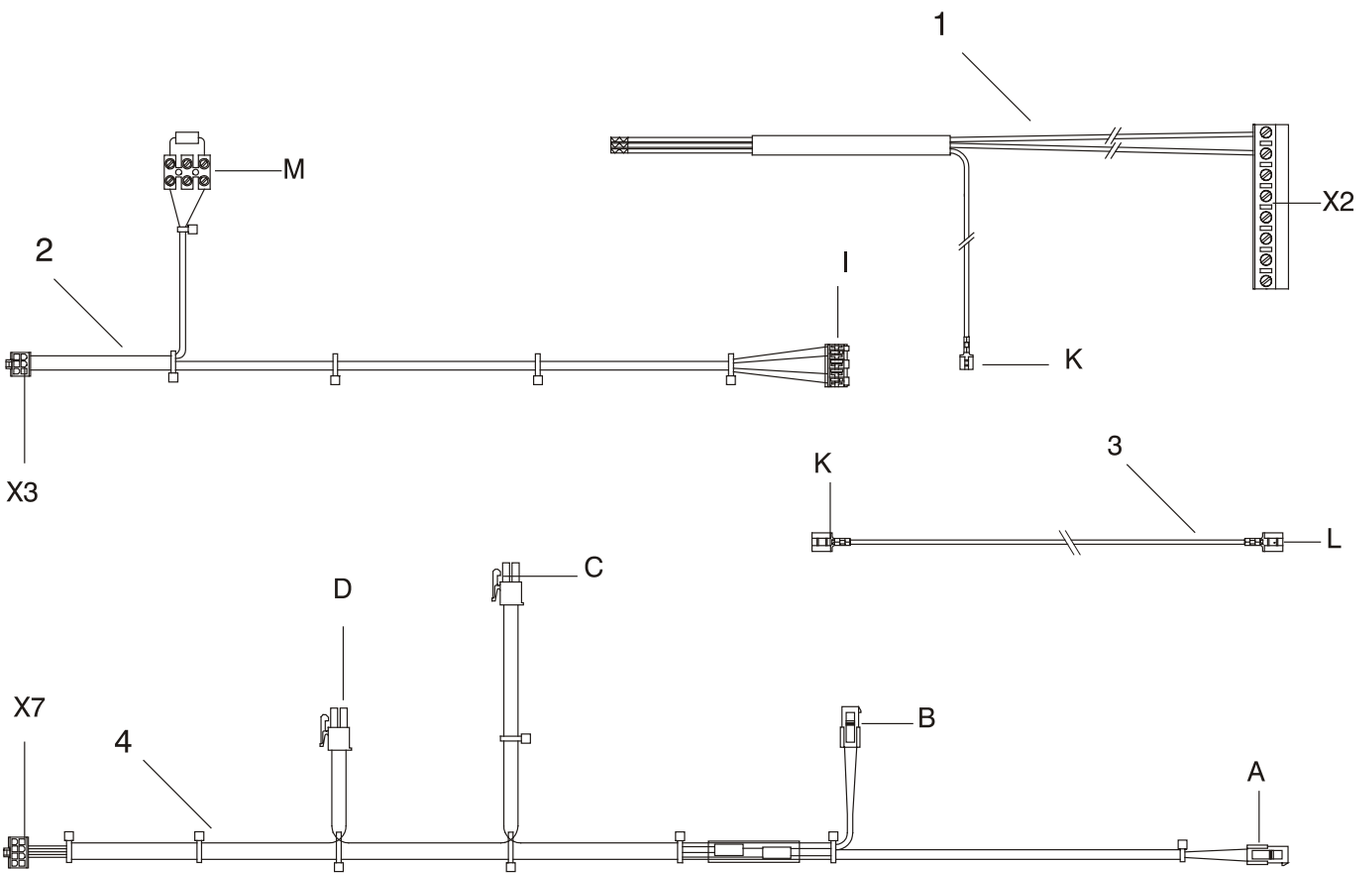

Ersatzteile Verdrahtung

Pos.	Stück / Kessel	Beschreibung	Sachnummer	Preis
1	1	Pumpenkabel	96.39200-7207	**22,32 €**
2	1	Gebläsekabel	96.39200-7208	**24,46 €**
3	1	Massekabel	96.39200-7209	**1,88 €**
4	1	Kabelbaum, Fühler	96.39200-7210	**35,50 €**
4	1	Kabelbaum, Fühler, ohne D- und C-Anschluss	96.39200-7211	**35,50 €**

ProCon Streamline Hybrid

Ersatzteilzeichnung Wärmepumpenmodul - Verkleidung

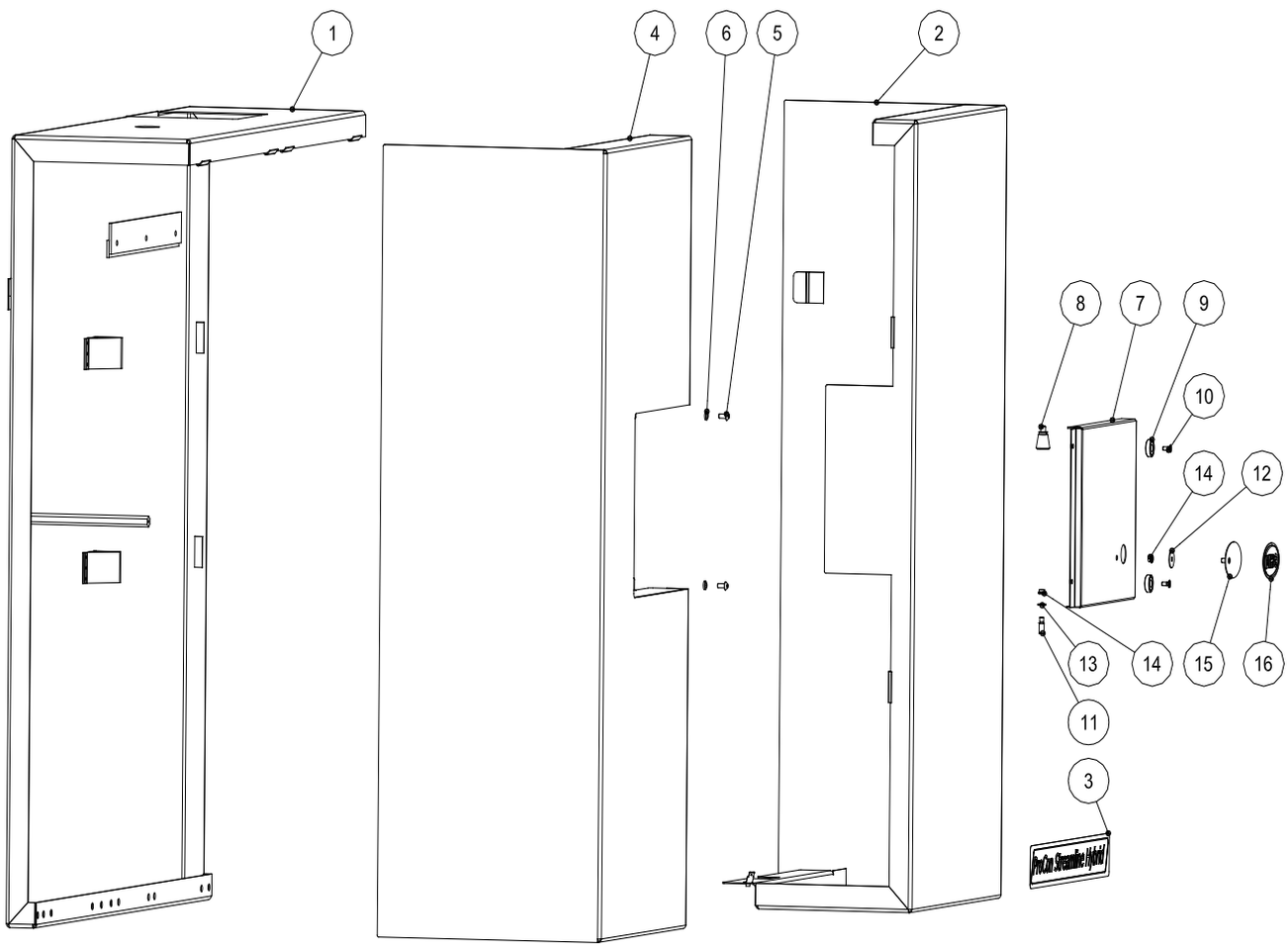

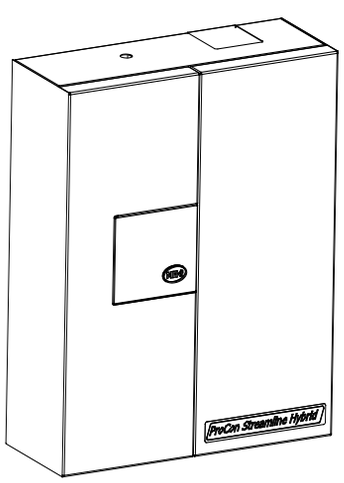

Sk13-1119-463
Stand: 22.11.2013

Ersatzteile Wärmepumpenmodul - Verkleidung

Pos.	Stück / Kessel	Beschreibung	Sachnummer	Preis
1	1	Rückwand	98.65460-9301	**auf Anfrage**
2	1	Haube rechts	98.65560-9301	**333,00 €**
3	1	Aufkleber Haube ProCon Streamline Hybrid	98.68791-9310	**13,22 €**
4	1	Haube links	98.65560-9304	**387,00 €**
5	2	Flachkopfschraube mit Innen-Sechskant M5x10	95.99194-0019	**1,23 €**
6	2	Unverlierbarkeitsscheibe für M5	95.99198-0030	**1,55 €**
7	1	Klappe	98.65560-9306	**51,00 €**
8	1	Arretierstift mit Druckfeder	96.36689-7007	**20,77 €**
9	2	Haftmagnetscheibe, F=27N; D20x6	96.36689-7009	**12,95 €**
10	2	Senkschraube m. Kreuzschlitz M4x10; ISO 7046	95.99194-0150	**0,44 €**
11	1	Passstift D6,5x12; M5x7	96.36689-7008	**2,01 €**
12	1	Scheibe, 5,3x20x1, Polyamid	95.99198-0029	**1,55 €**
13	1	Unterlegscheibe 5,3; ISO 7090, Stahl verzinkt	95.99198-0009	**0,44 €**
14	2	Sechskantmutter m. Klemmteil M5; ISO 10511	95.99196-0012	**1,44 €**
15	1	Griff Abdeckklappe	96.35360-7028	**4,03 €**
16	1	Schild MHG 70x42 mm, queroval	96.38791-7031	**8,93 €**
o.Abb.	1	Wandschiene	98.66500-9301	**92,00 €**

ProCon Streamline Hybrid

Ersatzteilzeichnung Rückwand inkl. Komponenten

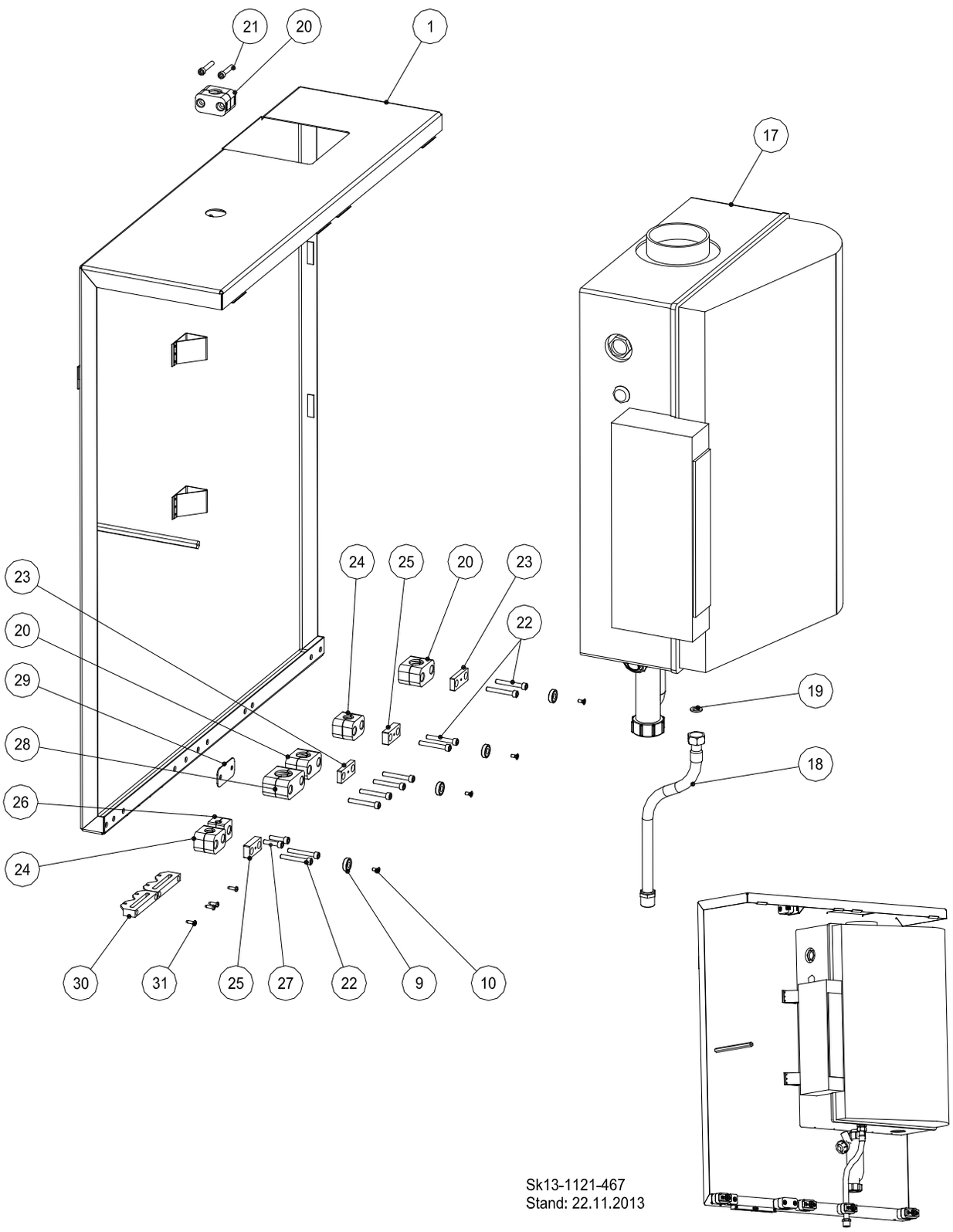

Ersatzteile Rückwand inkl. Komponenten

Pos.	Stück / Kessel	Beschreibung	Sachnummer	Preis
1	1	Rückwand	98.65460-9301	**auf Anfrage**
9	4	Haftmagnetscheibe, F=27N; D20x6	96.36689-7009	**12,95 €**
10	4	Senkschraube m. Kreuzschlitz M4x10; ISO 7046	95.99194-0150	**0,44 €**
17	1	Brennwertgerät ProCon Streamline Hybrid	98.40100-9203	**2.519,00 €**
18	1	Gasrohr	98.66144-9310	**auf Anfrage**
o.A.	1	Kugelhahn, Gas, Rp ½ mit thermischer Absperreinrichtung	96.00012-0127	**auf Anfrage**
19	1	Dichtring 21x30x2, Klingersil	95.99187-0006	**2,12 €**
20	3	Rohrschelle 22; Vor-/Rücklauf, Wasserweiche-Entlüftung	98.66586-9304	**auf Anfrage**
21	2	Zylinderschraube mit Innen-Sechskant M6x35; ISO 4762	95.99194-0635	**auf Anfrage**
22	10	Zylinderschraube mit Innen-Sechskant M6x45; ISO 4762	95.99194-0645	**auf Anfrage**
23	2	Halteplatte Magnet für Rohrschelle 22	98.66561-9302	**auf Anfrage**
24	2	Rohrschelle 16; Gas, Kältekreis-Vorlauf	98.66586-9302	**auf Anfrage**
25	2	Halteplatte Magnet für Rohrschelle 16	98.66561-9301	**auf Anfrage**
26	1	Rohrschelle 10; Kältekreis-Rücklauf	98.66586-9301	**auf Anfrage**
27	2	Zylinderschraube mit Innen-Sechskant M6x25	95.99194-0625	**auf Anfrage**
28	1	Rohrschelle 28; Wasserweiche-Entleerung	98.66586-9305	**auf Anfrage**
29	1	Distanzplatte für Rohrschelle 28	98.66560-9301	**auf Anfrage**
30	2	Zugentlastung für Kabel	94.19458-5002	**2,90 €**
31	4	Linsen-Blechschraube 3,9x13 (Form F), ISO 7049	95.99194-0135	**1,11 €**

ProCon Streamline Hybrid

Ersatzteilzeichnung Hydraulik

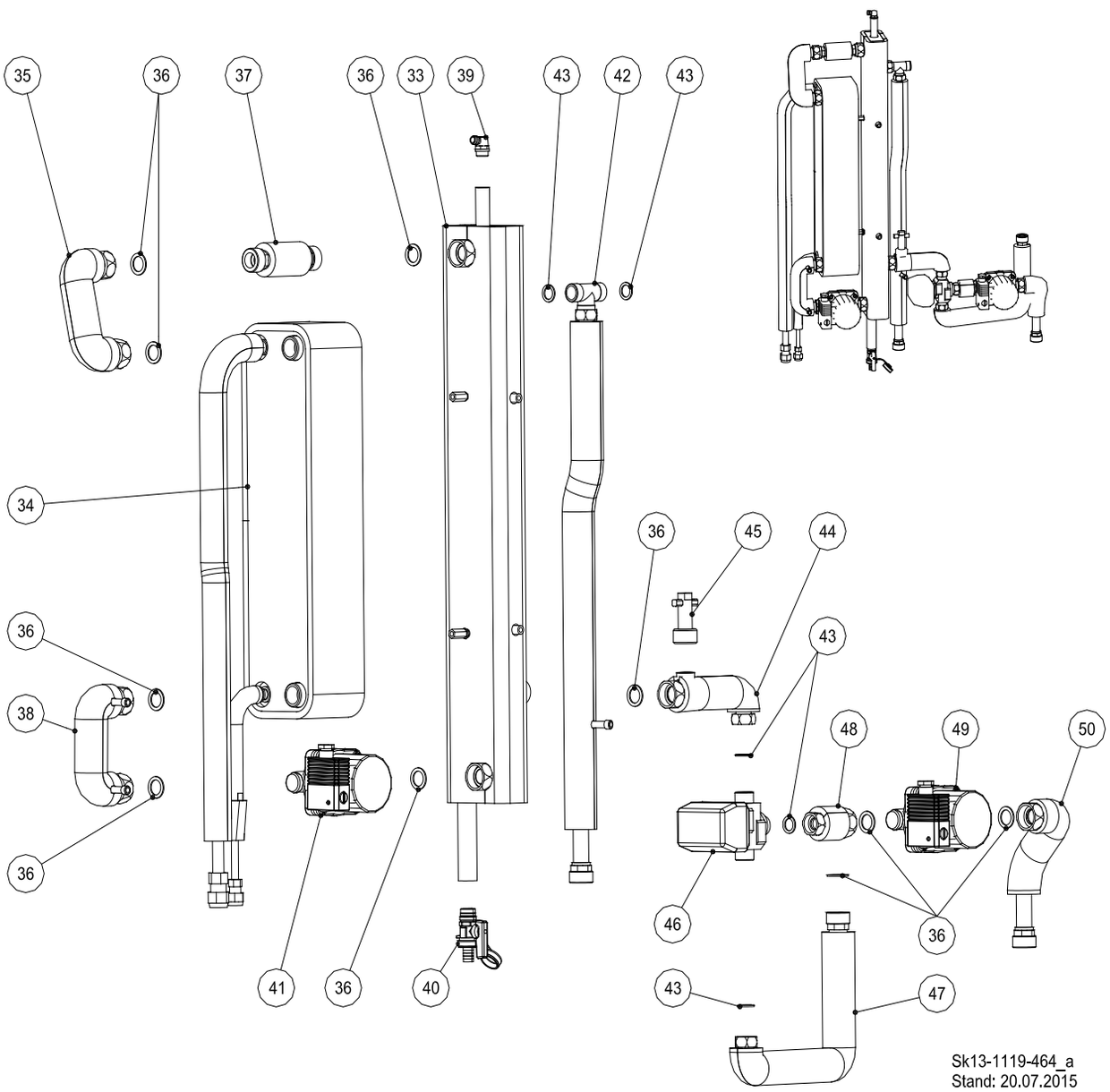

Ersatzteile Hydraulik

Pos.	Stück / Kessel	Beschreibung	Sachnummer	Preis
33	1	Wasserweiche kompl.	98.63300-9301	**auf Anfrage**
34	1	Wärmetauscher	98.36144-9301	**684,00 €**
35	1	Rohr, Wärmetauscher/Wärmemengenzähler	98.66144-9302	**auf Anfrage**
36	10	Dichtring 21x30x2, Klingersil	95.99187-0006	**2,12 €**
37	1	Rohrplatzhalter für Wärmemengenzähler	98.66144-9303	**auf Anfrage**
38	1	Rohr, Pumpe/Wärmetauscher	98.66144-9304	**auf Anfrage**
39	1	Handentlüfter, 3/8“	96.00025-0019	**14,39 €**
40	1	KFE-Kugelhahn mit Hebel Rp 1/2	94.16400-5002	**11,28 €**
41	1	Umwälzpumpe RS 15-4.1, 130x1, ProCon Streamline [bis 07.2015]	96.32100-7202	**333,00 €**
41	1	Umwälzpumpe Grundfos Alpha2L 15-60 (130) [ab 08.2015]	96.32100-7023	**419,00 €**
42	1	Rohr, Vorlauf	98.66144-9301	**auf Anfrage**
43	5	Dichtring 17x24x2, Klingersil	95.99187-0017	**2,23 €**
44	1	Rohr, 3-Wege-Ventil/Wasserweiche	98.66144-9307	**auf Anfrage**
45	1	Strömungsschalter VK320 M, 6,5 l/min, blau	96.32547-7009	**159,00 €**
46	1	Dreiwegeventil G 3/4 Außengewinde	96.32377-7001	**65,00 €**
	1	Motor für Dreiwegeventil 6 sec., 6VA, 200-240V, 50/60 Hz,	96.32462-7001	**126,00 €**
47	1	Rohr, Rücklauf 2	98.66144-9308	**auf Anfrage**
48	1	Rohr, Pumpe/3-Wege-Ventil	98.66144-9306	**auf Anfrage**
49	1	Wilo Pumpe Typ RS 15/4-3 130, 3 Uhr Molex links [bis 07.2015]	98.42100-9210	**128,00 €**
49	1	Umwälzpumpe Grundfos Alpha2L 15-60 (130) [ab 08.2015]	96.32100-7023	**419,00 €**
50	1	Rohr, Rücklauf 1	98.66144-9305	**auf Anfrage**
o.A.	1	Schlüssel für Handentlüfter	96.00025-0018	**3,46 €**
o.A.	1	VF 5K / 3m	88.20290-0050	**21,50 €**
o.A.	1	AF 5 K - neutral	88.20290-0030	**11,00 €**

ProCon Streamline Hybrid

Ersatzteilzeichnung Reglerkasten

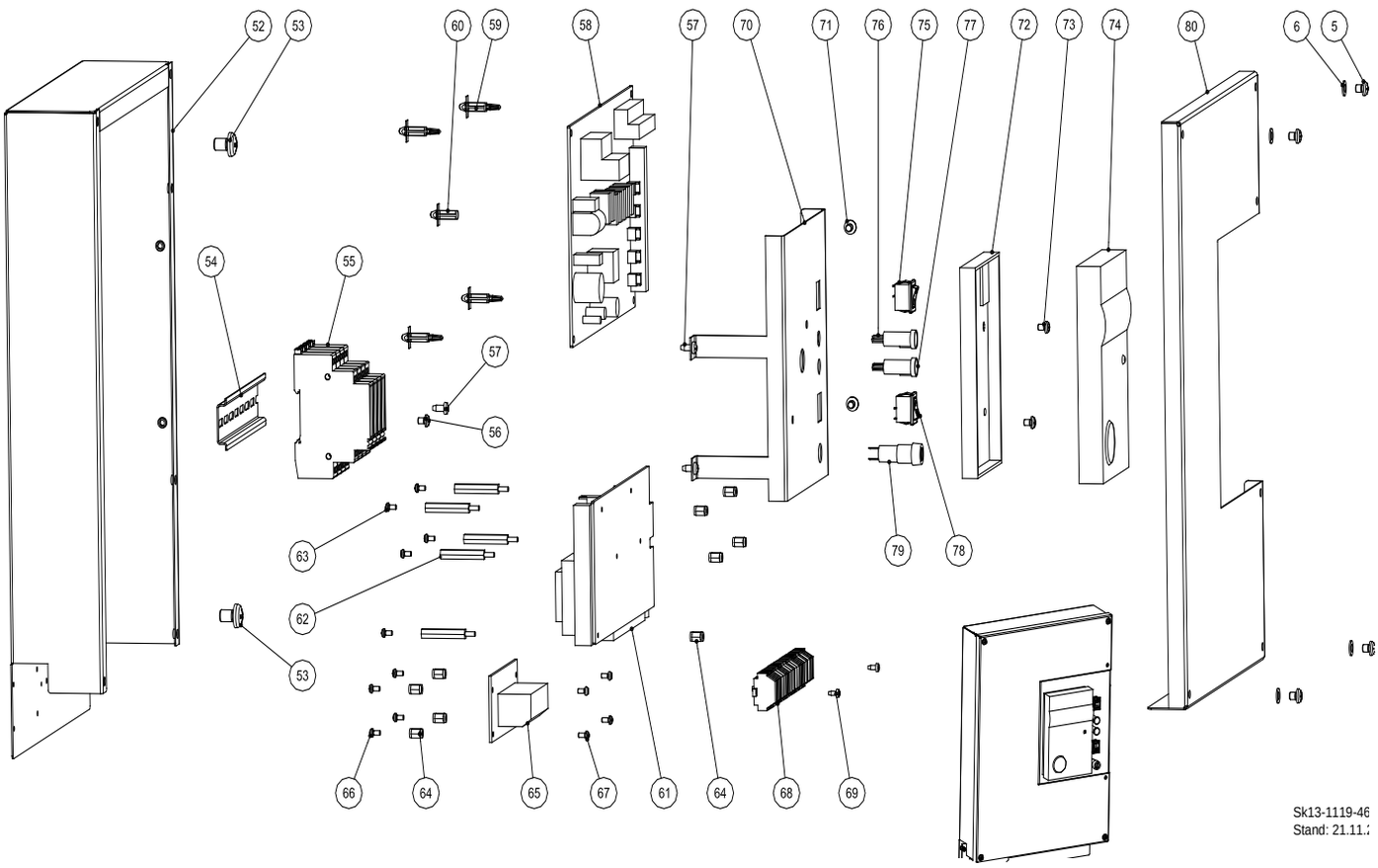

Ersatzteile Reglerkasten

Pos.	Stück / Kessel	Beschreibung	Sachnummer	Preis
5	4	Flachkopfschraube mit Innen-Sechskant M5x10, ISO 7380	95.99194-0019	**1,23 €**
6	4	Unverlierbarkeitsscheibe für M5	95.99198-0030	**1,55 €**
52	1	Reglerkasten	98.69760-9301	**auf Anfrage**
53	2	Zylinderschraube mit Innen-Sechskant M8x10, ISO 4762	95.99194-0810	**0,56 €**
54	1	Hutschiene	auf Anfrage	
55	4	Industrierelais-Set, 8A, 2-polig	95.95245-1001	**59,00 €**
56	1	Linsen-Schraube m. Kreuzschlitz M4x10, ISO 7045	95.99194-2410	**0,56 €**
57	3	Linsen-Blechschraube 3,9x9,5 (Form F) m. Kreuzschlitz, ISO 7049, A2K	96.00025-8243	**1,44 €**
58	1	Steuerplatine für Wärmepumpe	98.39314-6400	**1.112,00 €**
o.A.	1	Sicherung Luftboard	96.00025-0043	**3,46 €**
59	4	Raststütze für Platine 16mm	98.49761-9230	**0,36 €**
60	1	Rastfuß für Luftboard 16mm	98.49761-9220	**0,86 €**
o.A.	1	Fühler TH2	98.39314-6420	**60,00 €**
61	1	PCB Leiterplatine Merlin, I/O 5064 V4 Software 351.21	98.39700-6464	**189,00 €**
62	5	Abstandsbolzen, Kunststoff, M3x35 i/a	96.36558-0015	**2,27 €**
63	5	Zylinderschraube mit Innen-Sechskant M3x12, ISO 4762	95.99194-0312	**0,10 €**
64	9	Abstandsbolzen, Kunststoff, M3x10 i/i	96.36558-0016	**0,97 €**
65	1	Platine Fühler mit Klemmen	auf Anfrage	
o.A.	1	Anschlussklemmen Fühler 10-polig	88.20290-0064	**15,78 €**
o.A.	1	Anschlussklemmen Fühler 14-polig	88.20290-0063	**22,07 €**
66	4	Linsen-Schraube m. Kreuzschlitz M3x4, ISO7045	95.99194-2304	**0,22 €**
67	4	Zylinderschraube mit I-6kt. M3x6, ISO 4762	95.99194-0306	**0,10 €**
68	1	Klemmleiste 230V Wago	98.69600-9301	**auf Anfrage**
69	2	Linsen-Blechschraube 2,9x9,5 (Form F), ISO 7049, m. Kreuzschlitz	95.99194-0132	**0,44 €**
o.A.	1	Beschriftungsfeld Anschlussklemmen 230V	98.68791-9309	**32,54 €**
70	1	Bedienblech ZB [ab 11.2013]	98.69760-9305	**auf Anfrage**
71	2	Flachkopfschraube mit Innen-Sechskant M5x5, ISO 7380	95.99194-0004	**0,56 €**
o.A.	1	Kabelbaum Ausgänge	98.69200-9303	**auf Anfrage**
72	1	Sockel inkl. Drahtbrücke	94.88158-5004	**19,32 €**
73	2	Linsen-Schraube mit Kreuzschlitz M4x10, ISO 7045	95.99194-2410	**0,56 €**
74	1	Set Bedienmodul Merlin BM(T) inkl. Sockel und Drahtbrücke ab 2014	98.39100-6475	**147,00 €**
o.A.	1	Kabel BM-T	98.69200-9305	**auf Anfrage**
75	1	Wipp-Schalter grün	98.69400-9301	**auf Anfrage**
76	1	Leuchte Grün 230V/ 6,3 mm Flachstecker	98.69200-9330	**auf Anfrage**
77	1	Leuchte Rot 230V/ 6,3 mm Flachstecker	98.69200-9331	**auf Anfrage**
78	1	An/Aus-Schalter, schwarz	98.69400-9302	**auf Anfrage**
79	1	Sicherungshalter für SI 20x5	96.39400-7001	**6,81 €**
o.A.	1	Sicherung 6,3	94.89400-5003	**2,12 €**

Ersatzteile Reglerkasten

Pos.	Stück / Kessel	Beschreibung	Sachnummer	Preis
o.A.	1	Beschriftung Bedienfeld	98.68791-9301	**26,44 €**
80	1	Deckel Reglergehäuse	98.69760-9303	**auf Anfrage**
o.A.	1	Kabel Umschaltventil	98.69200-9306	**auf Anfrage**
o.A.	1	Kabel 0-10V	98.69200-9304	**auf Anfrage**
o.A.	2	Sammler- und/oder Rücklauf- und/oder Trinkwarmwasserfühler	88.20290-0080	**27,50 €**
o.A.	1	Massekabel 660 mm	96.39200-7033	**2,23 €**

Wärmepumpen

Ersatzteilzeichnung Gehäuse

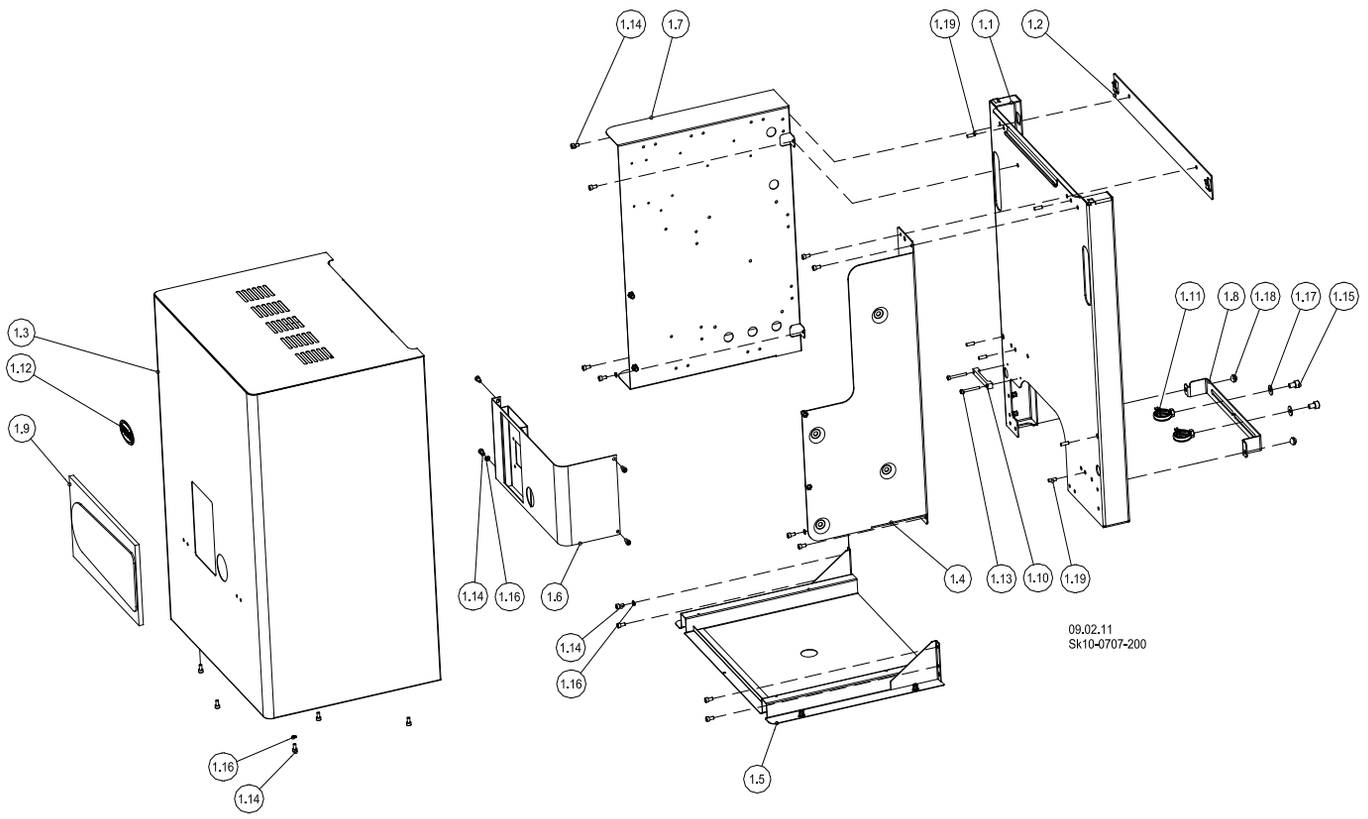

Ersatzteile Gehäuse

Pos.	ThermiAir 10 bivalent	ThermiAir 10 monoenergetisch	ThermiAir 16 bivalent	ThermiAir 16 monoenergetisch	Beschreibung	Sachnummer	Preis
1.1	1	1	1	1	Rückwand	98.35460-6451	**107,00 €**
1.2	1	1	1	1	Wandschiene	98.35460-6452	**5,57 €**
1.3	1	1	1	1	Haube	98.35360-6451	**128,00 €**
1.4	1	1	1	1	Montageplatte Kondensator	98.35760-6451	**48,91 €**
1.5	1	1	1	1	Unterteil	98.35760-6454	**53,00 €**
1.6	1	1	1	1	Bedienteilwinkel	98.35760-6452	**45,56 €**
1.8	1	1	1	1	Rohrhaltebügel	98.35760-6461	**auf Anfrage**
1.9	1	1	1	1	Reglerschutzklappe	96.35558-7001	**36,85 €**
1.10	1	1	1	1	Zugentlastung	88.20290-0160	**auf Anfrage**
1.11	1	1	1	1	Rohrschelle 15-19 mm	98.36586-6400	**5,35 €**
1.12	1	1	1	1	Logo MHG selbstklebend	96.38791-7031	**8,93 €**
1.13	2	2	2	2	Zylinderschraube M 4x35	88.70485-0520	**auf Anfrage**
1.14	22	22	22	22	Zylinderschraube; M 5x10	95.99194-0510	**0,10 €**
1.16	6	6	6	6	Zahnscheibe; A 5,3 außen	95.99197-0105	**0,44 €**
1.17	4	4	4	4	Senkkopfschraube M 4x10	88.70485-0380	**auf Anfrage**

Ersatzteilzeichnung Rohrgruppe

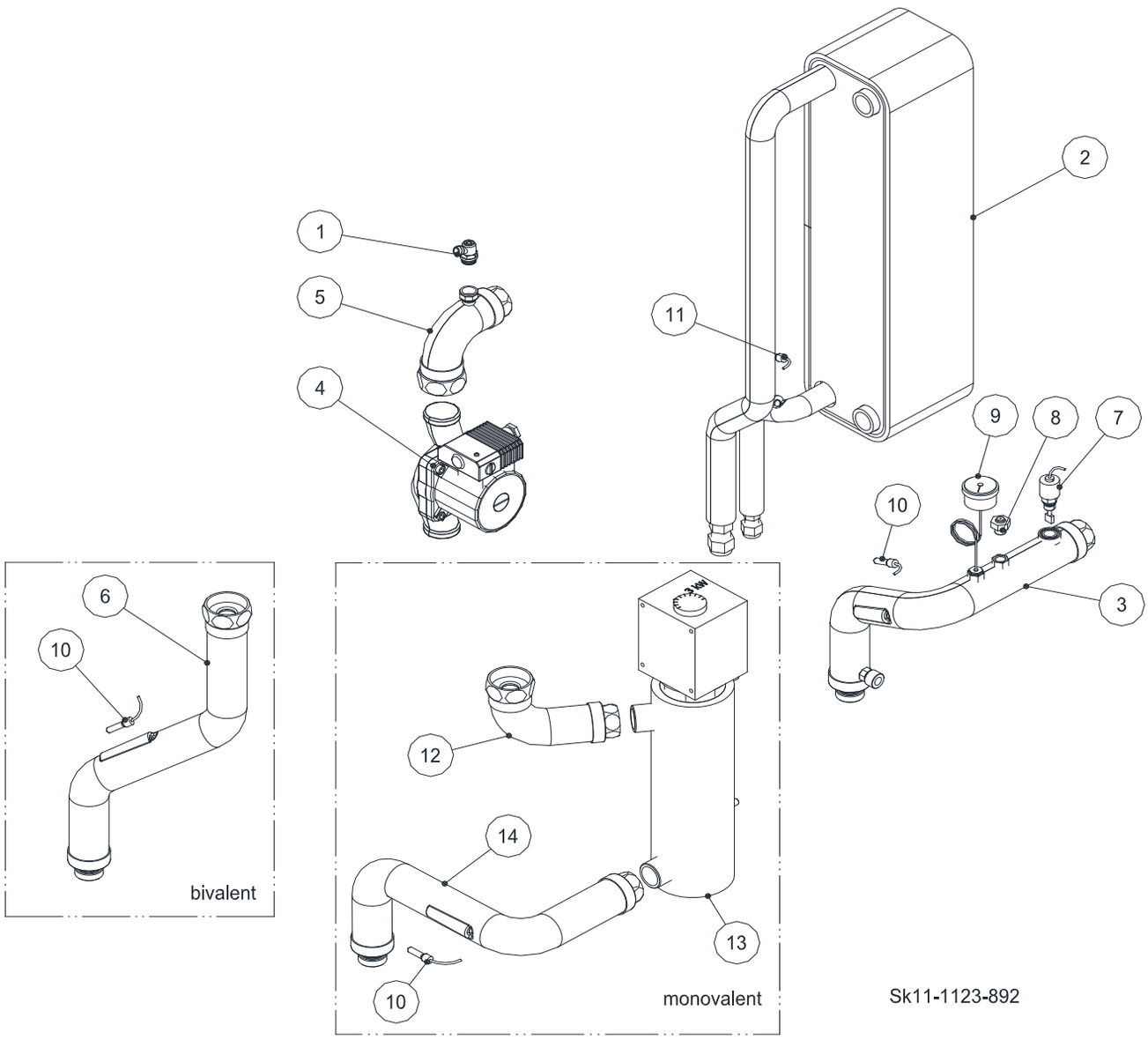

Ersatzteile Rohrgruppe

Pos.	ThermiAir 10 bivalent	ThermiAir 10 monoenergetisch	ThermiAir 16 bivalent	ThermiAir 16 monoenergetisch	Beschreibung	Sachnummer	Preis
1	1	1	1	1	Entleerungsstopfen ⅜“ mit O-Ring	96.00025-0019	**14,39 €**
2	1	1	-	-	Wärmeübertrager 10 kW inkl. Isolierung	98.36144-6452	**1.450,00 €**
	-	-	1	1	Wärmeübertrager 16 kW inkl. Isolierung	98.36144-6432	**1.284,00 €**
3	1	1	1	1	Heizkreis-Rücklauf mono/bi inkl. Isolierung	98.36144-6462	**186,00 €**
4	1	1	1	1	Umwälzpumpe ALPHA 2L 15-60, 130x1'', 1x230V,	96.32100-7023	**419,00 €**
o.A.	1	1	1	1	Kabel mit NTC, 3-polig, 1000 mm für Hocheffizienz-pumpe Grundfos	96.39200-7057	**21,37 €**
5	1	1	1	1	Heizkreis-Vorlauf mono/bi inkl. Isolierung	98.36144-6461	**auf Anfrage**
o.A.	2	2	2	2	Flachdichtung 32x44x2,0 mm	96.00044-0425	**auf Anfrage**
6	1	1	1	1	Heizkreis-Vorlauf bi inkl. Isolierung	98.36144-6460	**auf Anfrage**
7	1	1	-	-	Strömungsschalter VK 320 M 20l/min	96.32547-7022	**216,00 €**
	-	-	1	1	Strömungsschalter VK 320 M 34l/min.	96.32547-7023	**166,00 €**
8	1	1	1	1	Sicherheitsventil 3 bar ½“	98.42377-9201	**19,87 €**
9	1	1	1	1	Manometer mit Kapillaren, 0-4 bar Ø 37 mm	88.20290-0150	**auf Anfrage**
10	2	2	2	2	Fühler KF / SPF 5 kOhm	88.20290-0080	**27,50 €**
11	1	1	1	1	Fühler TH2 (Temperaturfühler Kältekreis Inneneinheit)	98.39314-6420	**60,00 €**
12	-	1	-	1	Heizkreisrohr Vorlauf 1 monoenergetisch inkl. Isolierung	98.36144-6465	**auf Anfrage**
13	1	1	-	-	Heizpatrone 3 kW kompl., 230 V	98.38400-6402	**405,00 €**
	-	-	1	1	Heizstab 6 kW kompl., 400 V	98.38400-6403	**446,00 €**
14	-	1	-	1	Heizkreisrohr Vorlauf 2 monoenergetisch inkl. Isolierung	98.36144-6466	**108,00 €**
15	-	-	1	1	Umwälzpumpe UPM2 15-70	98.32100-6406	**292,00 €**
o.A.	1	1	1	1	O-Ring EPDM	95.99287-0090	**1,88 €**

Ersatzteile Rohrgruppe (zusätzlich bei ThermiAir kühlen)

Pos.	ThermiAir 10 bivalent	ThermiAir 10 monoenergetisch	ThermiAir 16 bivalent	ThermiAir 16 monoenergetisch	Beschreibung	Sachnummer	Preis
4	1	1	-	-	Wilo-Pumpe TOP-S 25/5 EM PN 6/10	94.52100-5134	**auf Anfrage**
4	-	-	1	1	Wilo-Pumpe TOP-S 25/7 EM PN 6/10	94.52100-5130	**527,00 €**
5	1	1	-	-	Kältedämmschale für TOP-S 25/5	94.57000-5000	**auf Anfrage**
5	-	-	1	1	Kältedämmschale für TOP-S 25/7	94.57000-5001	**auf Anfrage**

ThermiAir Luft/Wasser /HE

Ersatzteilbild Elektroboard

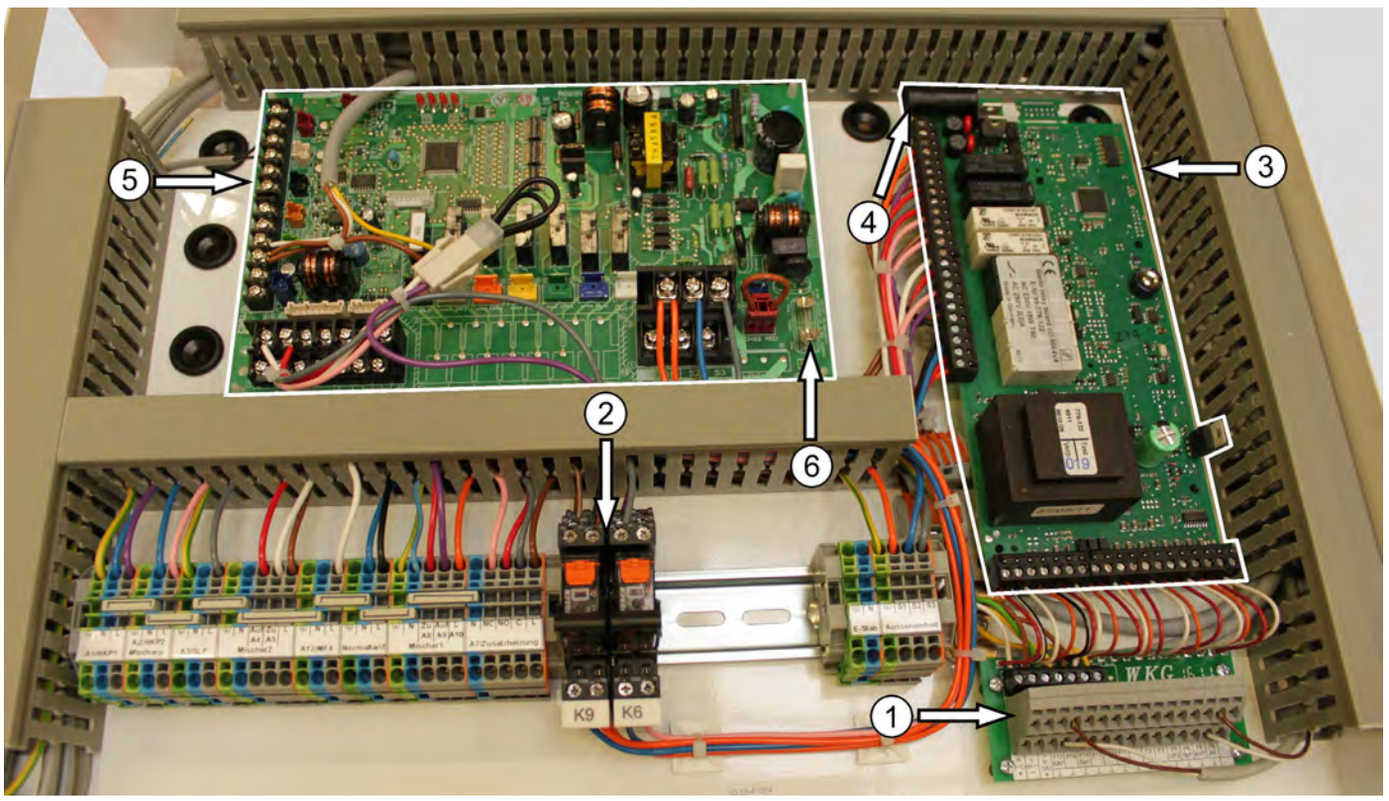

Ersatzteile Elektroboard

Pos.	ThermiAir 10 bivalent	ThermiAir 10 monoenergetisch	ThermiAir 16 bivalent	ThermiAir 16 monoenergetisch	Beschreibung	Sachnummer	Preis
1	1	1	1	1	Fühlerklemmblock Inneneinheit	98.39800-6403	**auf Anfrage**
2	2	2	2	2	Industrierelais-Set 8A, 2-polig	95.95245-1001	**59,00 €**
3	-	1	-	1	Schütz Heizstab	88.70040-0080	**auf Anfrage**
4	1	1	1	1	PCB Leiterplatine Merlin, I/O 5064 V4 Software 351.21	98.39700-6464	**189,00 €**
5	1	1	1	1	Schmelzsicherung Merlin 6,3 AT	94.89400-5003	**2,12 €**
6	1	1	1	1	Set-Steuerplatine für Wärmepumpe Luftboard PAC-IF 10 OEM inkl. Widerstand TH1 (Dip-Schalter voreingestellt)	98.39314-6400	**1.112,00 €**
7	1	1	1	1	Schmelzsicherung Leistungsbord	96.00025-0043	**3,46 €**
o. A.	1	1	1	1	Bedienungsanleitung Regler Fachmann	98.18803-6124	**11,05 €**
o. A.	1	1	1	1	Bedienungsanleitung Inneneinheit MHG	98.18803-6131	**12,98 €**
o. A.	3	3	3	3	Brauchwasserfühler / Sammlerfühler	88.20290-0080	**27,50 €**
o. A.	1	1	1	1	Vorlauffühler	88.20290-0050	**21,50 €**
o. A.	1	1	1	1	Außenfühler Inneneinheit	88.20290-0030	**11,00 €**
o. A.	1	1	1	1	Set Bedienteil Merlin BMT inkl. Sockel und Drahtbrücke [ab 2014]	98.39100-6475	**147,00 €**

Allgemeine Informationen

Allgemeine Geschäftsbedingungen der MHG Heiztechnik GmbH

1. Allgemeines

1.1 Diese Verkaufsbedingungen gelten ausschließlich gegenüber Unternehmen, juristischen Personen des öffentlichen Rechts oder öffentlich rechtlichen Sondervermögen im Sinne von § 310 Abs. 1 BGB. Entgegenstehende oder von unseren Verkaufsbedingungen abweichende Bedingungen des Kunden erkennen wir nur an, wenn wir ausdrücklich und schriftlich der Geltung zugestimmt haben.

1.2 Diese Verkaufsbedingungen gelten auch für alle zukünftigen Geschäfte, soweit es sich um Rechtsgeschäfte verwandter Art handelt.

2. Angebot, Vertragsabschluss und Lieferumfang

2.1 Unsere Angebote sind freibleibend.

2.2 Technische Unterlagen sowie Angaben über Gewicht, Leistungen usw. sind nur dann verbindlich, wenn wir dies ausdrücklich und schriftlich erklärt haben.

2.3 Für den Umfang der Lieferung ist unsere Auftragsbestätigung/ Rechnung maßgebend. Jegliche sonstigen Vereinbarungen, einschließlich Nebenabreden sowie Erklärungen unserer Außendienstmitarbeiter und Vertreter werden erst durch unsere schriftliche Bestätigung wirksam.

2.4 Werden handelsübliche Klauseln über die Art der Lieferung vereinbart, so gelten für die Auslegung die Incoterms der Internationalen Handelskammer Paris in der am Tage des Vertragsabschlusses geltenden Fassung.

2.5 Fallen im Lande des Kunden oder im Aufstellungsland im Zusammenhang mit der Lieferung Steuern oder sonstige Abgaben an, so sind diese vom Kunden zu tragen.

2.6 An allen im Zusammenhang mit der Auftragserteilung dem Kunden überlassenen Unterlagen, wie z.B. Kalkulationen, Zeichnungen, Kostenvoranschlägen etc. behalten wir uns jegliche Eigentums- und Urheberrechte vor. Diese Unterlagen dürfen Dritten nicht zugänglich gemacht werden, es sei denn, wir erteilen dazu unsere ausdrückliche schriftliche Zustimmung.

3. Preise

3.1 Im Inland verstehen sich unsere Preise ab einem Bestellwert von 50,00 € netto frei Haus zzgl. Mehrwertsteuer in der jeweils gesetzlichen Höhe. Bei einem Bestellwert im Inland unter 50,00 € netto gelten unsere Preise ab Werk ausschließlich Verpackung zzgl. Mehrwertsteuer in der jeweiligen gesetzlichen Höhe und zzgl. einer Bearbeitungsgebühr von 8,00 €.

3.2 Im Ausland verstehen sich unsere Preise ab Werk ausschließlich Verpackung und zzgl. Mehrwertsteuer in der jeweiligen gesetzlichen Höhe.

3.3 Falls bis zum Lieferdatum Änderungen der Preisgrundlage durch Veränderungen der Materialpreise, Löhne, Frachten oder sonstiger Kostenfaktoren eintreten, behalten wir uns eine entsprechende Anpassung unserer Preise vor. Dies gilt jedoch nur für Lieferungen, die vier Monate oder später nach Vertragsabschluss erfolgen und bei denen die Preisanpassung 10 % des ursprünglichen Preises nicht übersteigt. Bei höheren Sätzen ist eine erneute Preisvereinbarung erforderlich. Kommt eine solche nicht zustande, so steht uns das Recht zu, innerhalb von 14 Tagen durch schriftliche Anzeige den Vertrag aufzulösen.

3.4 Für Aufträge, für die keine Preise vereinbart sind, gelten unsere am Tag der Lieferung gültigen Preise.

3.5 Von uns bestätigte Preise gelten nur bei der Abnahme der bestätigten Menge.

4. Zahlungsbedingungen

4.1 Die Zahlungen sind ohne Abzug frei Bankverbindung der MHG zu den vereinbarten Terminen zu leisten. Sofern kein Zahlungstermin vereinbart ist, ist der Kaufpreis sofort fällig. Sofern keine früheren Rechnungen offen sind, gewährt MHG bei belegloser Zahlung (Überweisung) innerhalb von 10 Tagen nach Rechnungstellung 2 % Skonto, bei Zahlung per Bankeinzugsverfahren 3 % Skonto. Bei Barzahlung oder Zahlung per Scheck oder Wechsel wird kein Skonto gewährt.

4.2 Alle Zahlungen werden ohne Rücksicht auf andere Verfügungen des Kunden stets zuerst auf Zinsen und Kosten und danach auf die Forderungen von MHG in der Reihenfolge ihres Alters, beginnend mit der ältesten, angerechnet.

4.3 Eine Aufrechnung oder die Geltendmachung eines Zurückbehaltungsrechtes gegen Ansprüche von MHG ist nur mit unbestrittenen, rechtskräftig festgestellten oder entscheidungsreifen Gegenforderungen zulässig. Dieses Verbot gilt nicht, sofern sich die zur Aufrechnung gestellte Gegenforderung des Kunden oder das Zurückbehaltungsrecht aus dem gleichen Vertragsverhältnis ergibt wie der geltend gemachte Anspruch von MHG.

4.4 Eine von uns ausgestellte Rechnung gilt für den Fall einer SEPA-Lastschrift – als SEPA-Vorabinformation (Pre-Notification). Abweichend zu den allgemein gültigen SEPA-Bedingungen wird eine Vorabinformationsfrist (Pre-Notification) von 6 Tagen vor dem Fälligkeitsdatum vereinbart.

5. Lieferzeit und Lieferhindernisse

5.1 Lieferzeitangaben gelten nur annähernd. Lieferfristen beginnen mit dem Datum unserer Auftragsbestätigung. Der Beginn der Lieferfrist setzt immer die ordnungsgemäße Erfüllung der Verpflichtungen des Kunden voraus. Zu diesen Verpflichtungen gehören neben den Zahlungsverpflichtungen sämtliche Mitwirkungsverpflichtungen des Kunden, die für eine ordnungsgemäße Abwicklung des Vertrages Voraussetzung sind. Darüber hinaus beginnt die Frist erst zu laufen, sobald sämtliche Einzelheiten der Ausführung in technischer und kaufmännischer Hinsicht geklärt sind. Der Inhalt dieser Ziffer gilt entsprechend bei der Benennung von Lieferterminen.

5.2 Ereignisse höherer Gewalt verlängern die Lieferzeit angemessen bzw. führen zu einer angemessenen Verschiebung des Liefertermins. Der höheren Gewalt stehen sonstige unvorhergesehene Ereignisse, die außerhalb des Willens von MHG liegen, wie z.B. Streik, Aussperrung, Betriebsstörungen, Verzögerungen in der Anlieferung durch Unterlieferanten oder anderer von uns nicht zu vertretener unvorhergesehener Umstände gleich, die uns die fristgemäße Lieferung erschweren oder unmöglich machen. Dies gilt auch, wenn die genannten Umstände während eines Verzuges oder bei einem Unterlieferanten eintreten. Der Eintritt und die voraussichtliche Dauer derartiger Ereignisse werden wir unseren Kunden in wichtigen Fällen anzeigen.

5.3 Kommt der Kunde in Annahmeverzug oder verletzt er schuldhaft sonstige Mitwirkungspflichten, so sind wir berechtigt, den uns insoweit entstehenden Schaden, einschließlich etwaiger Mehraufwendungen, ersetzt zu verlangen. Weitergehende Ansprüche bleiben vorbehalten. Zudem geht die Gefahr eines zufälligen Untergangs oder einer zufälligen Verschlechterung der Kaufsache in dem Zeitpunkt auf den Kunden über, indem dieser in Annahme- oder Schuldnerverzug geraten ist. Nach fruchtloser Nachfristsetzung sind wir zugleich berechtigt, die erforderliche Maßnahme selbst zu treffen und die Ware zu liefern oder von dem bisher noch nicht erfüllten Teil des Vertrages zurückzutreten.

Wird die Ware durch den Kunden nicht, nicht rechtzeitig oder nicht vollständig abgenommen, sind wir berechtigt, die Ware auf Kosten und Gefahr des Bestellers zu lagern oder zu versenden. Die Ware gilt damit als abgenommen.

5.4 Zu Teillieferungen sind wir berechtigt.

6. Gefahrübergang

Die Gefahr geht auf den Kunden über, wenn die Sendung das Lieferwerk verlässt. Verzögert sich die Absendung ohne Verschulden der MHG, so geht die Gefahr mit der Mitteilung der Versendungsbereitschaft über.

7. Eigentumsvorbehalt

7.1 Wir behalten uns das Eigentum an der gelieferten Sache bis zur vollständigen Zahlung sämtlicher Forderungen aus dem Liefervertrag vor. Dies gilt auch dann, wenn die Forderung in eine laufende Rechnung eingestellt wird. Wir sind berechtigt, die Kaufsache zurückzunehmen, wenn der Besteller sich vertragswidrig verhält, insbesondere wenn er in Zahlungsverzug gerät.

7.1.1 Solange das Eigentum noch nicht auf den Kunden übergegangen ist, hat er die Kaufsache pfleglich zu behandeln und uns unverzüglich schriftlich zu benachrichtigen, wenn der gelieferte Gegenstand gepfändet oder sonstigen Eingriffen Dritter ausgesetzt ist.

7.1.2 Der Kunde ist zur Weiterveräußerung der Vorbehaltsware im normalen Geschäftsverkehr berechtigt. Die Forderungen des Abnehmers aus der Weiterveräußerung der Vorbehaltsware tritt der Kunde schon jetzt an uns in Höhe des mit uns vereinbarten Faktura-Endbetrages (einschließlich Mehrwertsteuer) ab. Diese Abtretung gilt unabhängig davon, ob die Kaufsache ohne oder nach Verarbeitung weiterverkauft worden ist. Der Kunde bleibt zur Einziehung der Forderung auch nach der Abtretung ermächtigt. Unsere Befugnis, die Forderung selbst einzuziehen, bleibt davon unberührt. Wir werden jedoch die Forderung nicht einziehen, solange der Kunde seinen Zahlungsverpflichtungen aus den vereinnahmten Erlösen nachkommt, nicht in Zahlungsverzug ist und insbesondere kein Antrag auf Eröffnung eines Insolvenzverfahrens gestellt ist oder Zahlungseinstellung vorliegt.

7.2 Die Be- und Verarbeitung oder Umbildung der Kaufsache durch den Kunden erfolgt stets Namens und im Auftrag für uns. In diesem Fall setzt sich das Anwartschaftsrecht des Kunden an der Kaufsache an der umgebildeten Sache fort. Sofern die Kaufsache mit anderen, uns nicht gehörenden Gegenständen verarbeitet oder verbunden wird, erwerben wir das Miteigentum an der neuen Sache im Verhältnis des objektiven Wertes unserer Kaufsache zu den anderen bearbeiteten Gegenständen zur Zeit der Verarbeitung. Zur Sicherung unserer Forderungen gegen den Kunden tritt der Kunde auch solche Forderungen an uns ab, die ihm durch die Verbindung der Vorbehaltsware mit einem Grundstück gegen einen Dritten erwachsen. Wir nehmen die Abtretungen schon jetzt an.

7.3 Sofern der realisierbare Wert der uns nach den vorstehenden Bestimmungen zustehenden Sicherung den Wert unserer Forderungen um mehr als 20 % übersteigt, werden wir auf Verlangen des Kunden die übersteigenden Sicherheiten freigeben.

8. Gewährleistung

8.1 Bei dem Kauf gebrauchter Sachen ist jegliche Gewährleistung ausgeschlossen, sofern nicht ausdrücklich und schriftlich eine andere Regelung vereinbart ist.
8.2.1 Mängelansprüche bestehen nicht bei nur unerheblicher Abweichung von der vereinbarten Beschaffenheit, bei nur unerheblicher Beeinträchtigung der Gebrauchstauglichkeit, im Falle natürlicher Abnutzung oder Verschleiß (wie z.B. Zündelektroden und Dichtungen etc.) sowie bei Schäden, die nach dem Gefahrübergang infolge fehlerhafter oder nachlässiger Behandlung, übermäßiger Beanspruchung, ungeeigneter Betriebsmittel, Halogenen in der Verbrennungsluft, Korrosion durch Kriechstrom, mangelhafter Bauarbeiten, ungeeigneten Baugrundes oder aufgrund besonderer äußerer Einflüsse entstehen, welche nach dem Vertrag nicht vorausgesetzt sind.

8.2.2 Der Kunde verpflichtet sich zur Einhaltung der Installations-, Wartungs-, Bedienungs- und Pflegehinweise- und Vorschriften für die Produkte der MHG.

8.2.3 Nimmt der Kunde, der Endabnehmer oder von diesem beauftragte Personen, oder nehmen sonstige Dritte eine unsachgemäße Installation/ Inbetriebnahme oder eine unsachgemäße Instandsetzungs- oder Änderungsarbeit vor (z.B. eine falsche Auswahl oder Einstellung des Brenners, die Nutzung nicht vorgesehener Brennstoffsorten) oder werden derartige Tätigkeiten unter chemischen, elektrochemischen und elektrischen Einflüssen vorgenommen, so begründen dadurch entstandene Schäden keine Mängelansprüche. Dies gilt nicht, sofern derartige Schäden auf Mängel zurückzuführen sind, die von MHG zu vertreten sind.

8.2.4 Besonderheiten bei Gasbrennwertgeräten mit Edelstahlwärmetauscher

Bei dem Kauf von Gasbrennwertgeräten mit Edelstahlwärmetauscher ist zum Zweck der Vermeidung von Schäden durch Heizungswasser der Einsatz des Korrosionsschutzinhibitors „INIBAL plus“ zwingend notwendig. Unterbleibt die Verwendung, entfällt jegliche Gewährleistung seitens MHG.

Voraussetzung für eine Gewährleistungsübernahme durch MHG ist bei Neu-Anlagen und jeglichen Alt-Anlagen, bei denen das erforderliche Ausdehnungsgefäß nicht größer als 35 Liter ist oder es sich nicht um eine Radiatoren-Anlage oder eine Stahlrohr-Anlage handelt, dass der Korrosionsschutzinhibitor „INIBAL plus“ direkt bei der Inbetriebnahme gemäß den Vorgaben der MHG eingefüllt wird. Bei bestehenden Anlagen ist zusätzlich zu prüfen, ob der Anlageninhalt ein Ausdehnungsgefäß grösser 35 Liter erfordert und es sich um eine Radiatorenanlage oder eine Anlage mit Stahlrohr handelt. Sofern dies nicht der Fall ist, genügt die „INIBAL plus“ - Füllung bei der Inbetriebnahme. Sind die vorgenannten Voraussetzungen dagegen erfüllt, ist zu differenzieren: War die Lebensdauer des alten Wärmeerzeugers größer als 5 Jahre, ist zwingend entweder zunächst ein Schlammabscheider mit außenliegendem Magnet zu installieren und anschließend entweder „INIBAL plus“ direkt bei der Inbetriebnahme einzufüllen oder eine Systemtrennung mit einer „INIBAL plus“-Einfüllung in den Primärkreislauf vorzunehmen. Hatte der Alt-Wärmeerzeuger dagegen eine geringe Lebensdauer (kleiner als 5 Jahre), ist ein Schlammabscheider nicht ausreichend und es ist immer eine Systemtrennung mit einer „INIBAL plus“-Einfüllung in den Primärkreislauf vorzunehmen.

Bei allen Befüllungen sind jeweils mindestens 2 Vol. % „INIBAL plus“ in das Heizungswasser einzufüllen. Zu beachten ist zudem, dass bei Überschreitung einer Wasserhärte von 20° dH eine zusätzliche Enthärtung notwendig und vorzunehmen ist. Sofern Aluminiumbauteile in der Anlage sind, ist darüber hinaus zwingend eine Entsalzung durchzuführen. Zur Verdeutlichung des Inhaltes dieser Ziffer und zum verbindlichen Einsatzes von „INIBAL plus“ nachfolgendes Flussdiagramm:

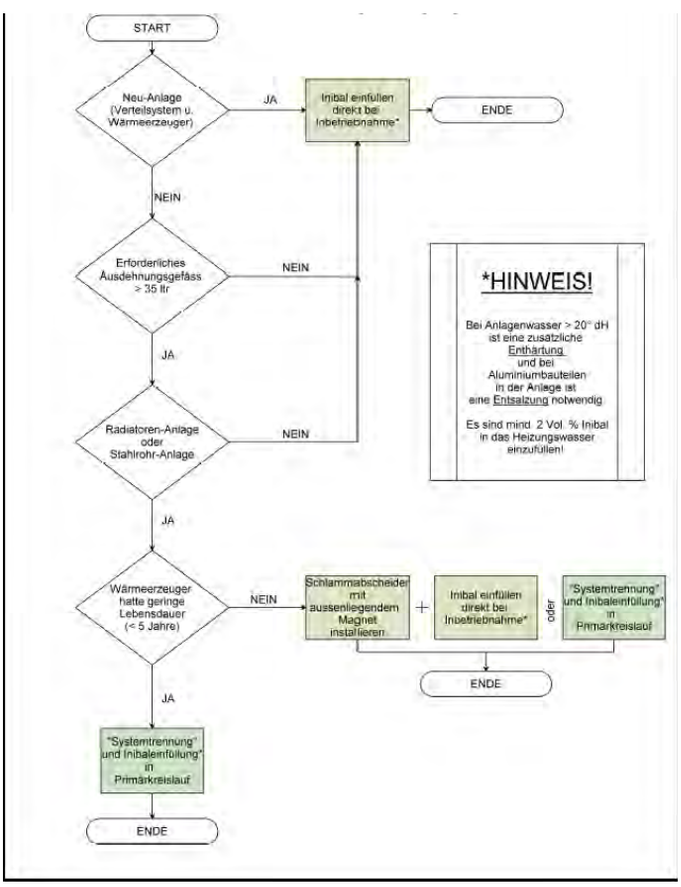

8.3 Mängel sind uns unverzüglich nach ihrer Entdeckung anzuzeigen. Bei offensichtlichen Mängeln muss uns die Mängelrüge innerhalb einer Frist von 2 Wochen nach Lieferung zugegangen sein, andernfalls entfällt die Gewährleistung. Mängel, die auch bei sorgfältiger Überprüfung innerhalb dieser Frist nicht entdeckt werden können (nicht offensichtliche Mängel), sind uns unverzüglich, spätestens jedoch 2 Wochen nach ihrer Entdeckung, anzuzeigen.

8.4 Sollte trotz aller aufgewendeter Sorgfalt die gelieferte Ware einen Mangel aufweisen, so werden wir die Ware nach unserer Wahl nachbessern oder Ersatzware liefern. Es ist uns stets Gelegenheit zur Nacherfüllung innerhalb angemessener Frist zu geben. Erfolgt dies nicht oder werden von dem Kunden Veränderungen oder Reparaturen an dem bemängelten Liefergegenstand vorgenommen, so befreit uns dies von der Mängelgewährleistung. Für ersetzte Teile leisten wir im gleichen Umfang Gewährleistung wie für den ursprünglichen Liefergegenstand. Ersetzte Teile werden Eigentum der MHG.

8.5 Schlägt die Nacherfüllung fehl, kann der Kunde vom Vertrag zurücktreten oder Minderung der Vergütung verlangen. Vor etwaiger Rücksendung der Ware ist unsere Zustimmung einzuholen.

8.6 Ansprüche des Kunden wegen der zum Zweck der Nacherfüllung erforderlichen Aufwendungen, insbesondere Transport-, Wege-, Arbeits- und Materialkosten, sind ausgeschlossen, soweit die Aufwendungen sich erhöhen, weil die von uns gelieferte Ware nachträglich an einen anderen Ort als den Lieferort verbracht worden ist, es sei denn, die Verbringung entspricht dem bestimmungsgemäßen Gebrauch. Gleiches gilt, wenn der Liefergegenstand an einem schwer zugänglichen Standort oder außerhalb des Gebietes der Bundesrepublik Deutschland installiert wurde.

8.7 Mängelansprüche verjähren in 12 Monaten nach erfolgter Ablieferung der von uns gelieferten Ware. Vorstehende Bestimmung gilt nicht, soweit das Gesetz gemäß § 438 Abs. 1 Nr. 2 BGB (Bauwerke und Sachen für Bauwerke), § 479 Absatz 1 BGB (Rückgriffsanspruch), § 634a Absatz 1 BGB (Baumängel) längere Fristen zwingend vorschreibt. Bei einer Verletzung des Lebens, des Körpers oder der Gesundheit, bei vorsätzlichen oder grob fahrlässigen Pflichtverletzungen durch uns sowie bei arglistigem Verschweigen eines Mangels oder bei Übernahme einer Beschaffenheitsgarantie bleibt es bei den gesetzlichen Verjährungsfristen.

8.8 Unabhängig von den vorstehenden Verjährungsfristen ergibt sich die Lebensdauer von Verschleißteilen aus deren natürlicher Abnutzung infolge ihrer stofflichen Beschaffenheit. Diese kann erheblich kürzer sein als die in dem vorstehenden Absatz genannte Frist. Ist ein Austausch eines Verschleißteils vor Ablauf der üblichen Lebensdauer notwendig, resultiert hieraus kein Mangelanspruch.

8.9 Abweichend zu Ziffer 8.7 gewährt MHG eine Verlängerung der Verjährungsfristen, wenn der Kunde bestimmte Vorgaben einhält. Innerhalb dieser, gemäß dieser Ziffer 8.9, verlängerten Verjährungsfristen beschränkt sich die Gewährleistung jedoch auf die kostenlose Lieferung des jeweils defekten Teils; eine darüber hinausgehende Gewährleistung oder Verpflichtung wird nicht übernommen.

8.9.1 Für Gas- und Öl-Units, Wärmepumpen, Sonnenkollektoren, Speicher, Brenner und Ersatzteile verlängern wir danach die Verjährungsfrist auf 24 Monate unter der Voraussetzung, dass der Kunde nachweisen kann, dass die Inbetriebnahme durch Personal von MHG oder durch andere autorisierte Fachhandwerker erfolgt ist, keine Ersatz- oder andere Teile fremder Herkunft eingebaut wurden, jährlich eine Wartung der Geräte durchgeführt wurde und zudem sämtliche Vorschriften und Pflegehinweise zur Behandlung, Wartung und Überprüfung beachtet und eingehalten wurden.
Bei Gas-Brennwertgeräten und Öl-Units verlängern wir die Verjährungsfrist für Glasrohrwärmetauscher, Gussheizkesselkörper, Stahlheizkesselkörper und Edelstahlheizkesselkörper zudem auf 60 Monate, wenn sämtliche der vorgenannten Vorgaben durch den Kunden erfüllt wurden.
Bei Gas-Brennwertgeräten verlängert sich die Verjährungsfrist ebenfalls auf 24 Monate, wenn, zusätzlich zu den vorgenannten Voraussetzungen, bei Edelstahl-Wärmetauschern der Korrosionsschutzinhibitor „INIBAL plus“ eingesetzt wurde. Darüber hinaus verlängern wir, sofern die vorgenannten Voraussetzungen erfüllt sind und „INIBAL plus“ eingesetzt wurde, bei Gas-Brennwertgeräten die Verjährungsfrist für den Edelstahl-Wärmetauscher selbst auf 60 Monate.
Für das Gas-Brennwertgerät ProCon Streamline verlängert sich die Verjährungsfrist für Undichtigkeit des Heizkesselkörpers auf 120 Monate, wenn sämtliche der vorgenannten Vorgaben durch den Kunden erfüllt wurden.

8.10 Rückgriffsansprüche des Kunden gegen uns bestehen nur insoweit, als der Kunde mit seinem Abnehmer keine über die gesetzlich zwingenden Mängelansprüche hinausgehenden Vereinbarungen getroffen hat. Für den Umfang des Rückgriffsanspruches des Kunden gilt ferner Ziffer 8.6.

8.11 Weitergehende Ansprüche des Kunden wegen Mängeln sind ausgeschlossen.

8.12 Garantien für die Beschaffenheit oder Haltbarkeit gelten nur dann als von uns übernommen, wenn wir die Garantie ausdrücklich und schriftlich als solche bezeichnet und übernommen haben.

8.13 Die Abtretung von Mängelansprüchen des Kunden gegen MHG ist ausgeschlossen.

9. Haftung

9.1 Wegen Verletzung vertraglicher oder außervertraglicher Pflichten haften wir nur bei Vorsatz oder grober Fahrlässigkeit, bei schuldhafter Verletzung des Lebens, des Körpers oder der Gesundheit, im Falle arglistigen Verschweigens eines Mangels oder bei Übernahme einer Beschaffenheitsgarantie. Nach den Vorschriften des Produkthaftungsgesetzes haften wir in vollem Umfang.

9.2 Wegen Verletzung wesentlicher Vertragspflichten haften wir darüber hinaus auch bei leichter Fahrlässigkeit. In diesem Fall beschränkt sich unsere Haftung jedoch auf den im Zeitpunkt des Vertragsabschlusses vernünftigerweise vorhersehbaren, vertragstypischen Schaden.

9.3 Die vorstehenden Regelungen gelten in gleichem Umfang auch bei Verletzungshandlungen unserer Erfüllungs- und Verrichtungsgehilfen.

9.4 Eine weitergehende Haftung wird von MHG nicht übernommen. Mit den vorstehenden Regelungen ist eine Änderung der Beweislast zum Nachteil des Kunden nicht verbunden.

10. Gerichtsstand und anwendbares Recht

10.1 Ausschließlicher Gerichtsstand für sämtliche sich unmittelbar oder mittelbar aus dem Vertragsverhältnis zwischen MHG und dem Kunden ergebenden Streitigkeiten ist Sitz von MHG. MHG bleibt jedoch berechtigt, auch vor allen sonstigen zuständigen Gerichten zu klagen.

10.2 Für die vertraglichen Beziehungen gilt unter Ausschluss des UN-Kaufrechts ausschließlich deutsches Recht.

10.3 Sollte ein Teil des Vertrages unwirksam sein, so bleibt die Gültigkeit des übrigen Teiles davon unberührt, soweit die Unwirksamkeit die wesentlichen Grundzüge des Vertrages nicht beeinträchtigt.

Für den Fall, dass sich die deutsche und englische Version der Vertragsbedingungen in Ihrem Sinn unterscheidet, gilt die deutsche Version.

Stand 9. Februar 2015

Liefer- und Gewährleistungsbedingungen

Gewährleistungsbedingungen:
Wir leisten gegenüber unseren Geschäftspartnern folgende Gewährleistungen

Gerätetyp	Brennwertgeräte	Units	Wärme-pumpen	Sonnen-kollektoren	Speicher	Brenner	Ersatzteile
Gewähr-leistungszeit	24 Monate	24 Monate	24 Monate	60 Monate	24 Monate / 60 Monate	24 Monate	24 Monate
Erweiterte Gewährleistung	60 Monate auf Spiranox Wärmetauscher Für das Gas-Brennwertgerät ProCon Streamline verlängert sich die Verjährungsfrist für Undichtigkeit des Heizkesselkörpers auf 120 Monate, wenn sämtliche unten genannte Bedingungen erfüllt sind	60 Monate auf Speicher, Glasrohr-wärmetauscher, Gussheizkessel-körper, Stahlheiz-kesselkörper und Edelstahlheiz-kesselkörper	---	---	60 Monate auf Speicher	---	---
Bedingung	• Jährliche Wartung • Korrosionsschutz-inhibitor INIBAL plus (außer ProCon Streamline) • Einhaltung unserer Wartungs- und Pflegehinweise	• Jährliche Wartung • Einhaltung unserer Wartungs- und Pflegehinweise	• Jährliche Wartung • Einhaltung Wartungs und Pflegehinweise	• Jährliche Wartung • Einhaltung unserer Wartungs- und Pflegehinweise	• Jährliche Wartung • Einhaltung unserer Wartungs- und Pflege-hinweise	• Jährliche Wartung • Einhaltung unserer Wartungs- und Pflege-hinweise	---
Leistung	Kostenloser Ersatz defekter Teile	Kostenloser Ersatz defekter Teile	Kostenloser Ersatz defekter Teile	Kostenloser Ersatz defekter Teile	Kostenloser Ersatz defekter Teile	Kostenloser Ersatz defekter Teile	Kostenloser Ersatz defekter Teile

Die Gewährleistungsfrist beginnt mit dem Tag der Inbetriebnahme, jedoch spätestens 3 Monate nach erfolgter Lieferung.

Exklusiv und vorrangig bieten wir unseren Fachbetrieben die direkte Abwicklung aufgetretener Gewährleistungsfälle mit dem Endkunden vor Ort sowie deren schnelle und unkomplizierte Abrechnung mit uns an.

Anstelle von Nachbesserung, Nachlieferung, Minderung oder Schadenersatz übernimmt MHG innerhalb der Gewährleitungsfrist die Kosten der erfolgreichen Mangelbeseitigung/Reparatur eines MHG Produktes durch den Fachbetrieb im Rahmen einer berechtigten Gewährleistungs-inanspruchnahme durch den Endkunden.

Voraussetzung unserer Einstandspflicht ist, dass das Produkt direkt von uns bezogen wurde sowie, dass mindestens ein Mitarbeiter des Fach-betriebes von uns auf die Reparatur des betreffenden Produktes geschult worden ist und dass der Fachbetrieb alle Ersatzteile aus unserem Ersatzteilvorschlag stetig auf Vorrat hält.

Nach Anerkennung des Gewährleistungsfalles durch uns übernehmen wir die Kosten der erfolgreichen Arbeitsleistung, die zur Behebung des Fehlers an dem MHG Produkt notwendig war. Die Arbeitsleistung ist dabei mit einem Stundensatz von 42,00 € netto pro Stunde abzurechnen. Die Anfahrt wird pauschal abgerechnet mit einem Betrag von 35,00 € netto. Defekte Bauteile werden von uns kostenfrei ersetzt. Zuschläge jeder Art, Bearbeitungsgebühren oder Bearbeitungspauschalen sowie sonstige Aufwendungen für Büroarbeiten können leider nicht ersetzt werden.

Ebenfalls von uns nicht ersetzt werden die Kosten für das Beschaffen von Ersatzteilen, einer möglichen zweiten oder weiteren Anfahrt, sowie die Kosten eines zweiten oder weiteren Einsatzes. Gleichfalls nicht ersetzt werden die Kosten für erfolglose Reparaturarbeiten und für Reparatur-versuche. Etwas anderes gilt hier nur, wenn der Austausch der gesamten Einheit oder eines sonstigen Ersatzteils, das nicht zu den Standard-ersatzteilen zählt, zur Behebung des Mangels zwingend notwendig war und dieser Umstand vor Beginn der Reparaturarbeiten nicht erkennbar war bzw. von dem Fachbetrieb ohne eigenes Verschulden nicht erkannt wurde. In diesem Fall übernimmt MHG auch die Kosten für den zweiten Einsatz (inklusive Anfahrtspauschale), wenn dies für den Austausch der Einheit oder des Ersatzteils notwendig war. Gleiches gilt, wenn zur Behebung des Mangels ein erheblich größerer Aufwand als vor Beginn der Reparaturarbeiten zu erwarten war, notwendig wird und dieser Umstand zuvor von dem Fachbetrieb nicht erkannt werden konnte.

Regelmäßig nicht übernommen werden die Kosten der Suche nach der jeweiligen Störung bzw. nach deren Ursache.

Im Interesse einer schnelleren und zügigen Abwicklung des Gewährleistungsfalles und der Erstattung Ihrer Kosten sind uns zur Abrechnung regelmäßig einzureichen:

- Die jeweilige Rechnung, ausgestellt auf MHG,
- Arbeitsnachweis des Monteurs, der die Reparatur und Fehlerbehebung durchgeführt hat,
- im Falle des Austausches eines Bauteils, das defekte Bauteil mit Fehlerbeschreibung gemäß des Rückholantrages,
- Nachweis über die Durchführung der vorgeschriebenen Wartung und Erfüllung der Gewährleistungsbedingungen (z. B. Befüllung mit INIBAL)

Gleichfalls ist uns unaufgefordert mitzuteilen:

- die Seriennummer der gekauften Einheit des reparierten MHG Produktes und
- die Rechnungsnummer und das Datum unseres Kaufvertrages bzw. unserer Lieferung gemäß des Rückholantrages

Mit Einreichung der ordnungsgemäßen Abrechnung und Zahlung durch MHG sind jegliche Gewährleistungsrechte im Hinblick auf den beanstandeten Mangel gegen uns erledigt.

Liefer- und Gewährleistungsbedingungen

Sollte die Ursache einer Reklamation an einem unserer Produkte innerhalb der Gewährleistungsfrist nicht schnell und eindeutig zu erkennen und zu ermitteln sein, empfehlen wir darüber hinaus, unseren MHG Kundendienst anzufordern. In diesem Fall kann eine Berechnung von bereits durchgeführten Leistungen nicht akzeptiert werden.

Von der Gewährleistung grundsätzlich ausgeschlossen sind Verschleißteile wie z. B. Zündelektroden, Dichtungen etc.

Bearbeitungsgebühren, Verpackungs- und Versandkosten:
Bei einem Bestellwert unter 50,00 € (netto) trägt der Besteller die Kosten für Versicherung, Verpackung und Versand.
Ab einem Bestellwert von 50,00 € (netto) fallen keine Bearbeitungsgebühren an und es wird frei Haus geliefert.

Lieferzeit:
Ab Lager nach geklärter Bestellung.

Zahlungsbedingungen:
10 Tage 2 % Skonto, 30 Tage netto, Teilnehmer am Bankeinzugsverfahren 3 % Skonto

Kein Skonto bei Zahlung in Bar oder per Scheck

Umtauschbedingungen:
Ersatzteile sind vom Umtausch ausgeschlossen.

Mit Erscheinen dieser Ersatzteil-Preisliste werden alle vorherigen Ersatzteil-Preislisten der MHG Heiztechnik GmbH ungültig.

Allgemeine Planungshinweise

Aufstellung

Die Heizkessel und die Abgas/Wasser-Wärmetauscher dürfen in Räumen, in denen mit Luftverunreinigungen durch Halogenkohlenwasserstoffe zu rechnen ist, wie Friseurbetrieben, Druckereien, chemischen Reinigungen, Labors usw. nur aufgestellt werden, wenn ausreichende Maßnahmen ergriffen werden, die für die Heranführung unbelasteter Verbrennungsluft sorgen.

Heizkessel und Abgas-/ Wasser-Wärmetauscher dürfen nicht in Räumen mit starkem Staubanfall oder hoher Luftfeuchtigkeit (z. B. Waschküchen) aufgestellt werden.

Die Brenner sind geeignet zum Einsatz an handelsüblichen Kesseln zum Beheizen von Ein- und Mehrfamilienhäusern. Ein Betrieb im Freien oder in Räumen mit hoher Luftfeuchtigkeit ist nicht zulässig. Für den Einsatz an spez. Feuerungsanlagen, wie z. B. Backöfen, Dunkelstrahlern, Trocknungskammern, Glühöfen, Brennwertkesseln usw. ist vorher Rücksprache mit MHG Heiztechnik erforderlich.

Der Heizraum muss frostsicher und gut belüftet sein. Die entsprechenden Vorschriften des Wasserhaushaltsgesetzes (WHG) hinsichtlich Verlegung der Ölleitungen und Antiheberwirkung sind zu beachten. Die Öllagerung einschl. Verlegung der Ölleitungen muss so erfolgen, dass die Öltemperatur vor dem Brenner mindestens +5 °C beträgt. Es dürfen nur Heizölzusätze (Additive) eingesetzt werden, die aschefrei verbrennen.

Bauseits sind geeignete Maßnahmen zu treffen, die trinkwasserseitige Verstopfungen der Heizungsanlage z. B. durch Verkalkung, Verschmutzung oder Korrosion verhindern.

Die lt. Norm gültigen Mindestwandabstände sind einzuhalten. Die Gas-Brennwertgeräte sind für eine Dachaufstellung besonders geeignet. Sie brauchen keinen hohen Schornstein, da sie mit Überdruck in der Brennkammer betrieben werden.

Werden diese Hinweise nicht beachtet, entfällt für auftretende Geräteschäden, die auf einer dieser Ursachen beruhen, die Gewährleistung.

In Zweifelsfällen bitten wir, mit uns Rücksprache zu halten.

Kostenpauschalen

Stand November 2015

Inbetriebnahme [1)]

Preise in € (zzgl. MwSt.)

Gerätetyp/Dienstleistung	Sachnummer	Grundpreis
Öl-/Gasbrenner einstufig	95.77777-3001	159,00
Öl-/Gasbrenner zweistufig RZ 2, DZ 2, GZ 2	95.77777-3002	199,00
Öl-/Gasbrenner zweistufig Baugröße 3 + 4	95.77777-3003	199,00
Öl-/Gasbrenner zweistufig Baugröße 3 + 4 (+ inkl. Montage)	95.77777-3017	305,00
Gas-Brennwertkessel (1 Wärmetauscher)	95.77777-3004	189,00
Gas-Brennwertkessel (2 Wärmetauscher)	95.77777-3005	219,00
Gas-Brennwertkessel (3 Wärmetauscher)	95.77777-3006	249,00
Öl-/Gas-Unit bis 27 kW	95.77777-3007	189,00
Öl-/Gas-Unit über 27 kW (Brenner einstufig)	95.77777-3008	199,00
Öl-/Gas-Unit über 27 kW (Brenner zweistufig)	95.77777-3009	219,00
Öl-/Gas-Unit Hybrid	95.77777-3010	479,00
ThermiAir, ohne kältetechnischen Anschluss	95.77777-3014	379,00
ThermiAir, mit kältetechnischem Anschluss	95.77777-6885	729,00
Zuschläge		
Zuschlag Solaranlage	95.77777-3201	49,00
Zuschlag Slave bei Kaskaden-Anlagen (pro Kessel)	95.77777-3202	70% vom Grundpreis
Zuschlag Anfahrt Zone 2 (51–100 km)	95.77777-3205	33,00
Zuschlag Anfahrt Zone 3 (ab 101 km)	95.77777-3206	auf Anfrage

Wartung

Preise in € (zzgl. MwSt.)

Gerätetyp/Dienstleistung	Wartungspauschale [2)]		Wartungspauschale inkl. Störddienst	
	Sachnummer	Preis	Sachnummer	Preis
Öl-/Gasbrenner einstufig	95.77777-3101	169,00	95.77777-3124	199,00
Öl-/Gasbrenner zweistufig	95.77777-3102	199,00	95.77777-3125	229,00
Gas-Brennwertkessel (1 Wärmetauscher = 1 WT)	95.77777-3103	199,00	95.77777-3126	229,00
Gas-Brennwertkessel (2 WT), EC 45/60/62/76, HT 150, MD 120	95.77777-3104	199,00	95.77777-3127	229,00
Gas-Brennwertkessel MIDIMAT HT 220, HT 330	95.77777-3106	459,00	95.77777-3128	479,00
Gas-Brennwertkessel ProCon HT 150	95.77777-3108	269,00	95.77777-3129	299,00
Gas-Brennwertkessel ProCon HT 225	95.77777-3109	309,00	95.77777-3130	339,00
Öl-/Gas-Unit bis 27 kW, inkl. GWT/AWT, inkl. Kesselreinigung	95.77777-3110	259,00	95.77777-3131	299,00
Öl-/Gas-Unit bis 27 kW, ohne GWT/AWT, inkl. Kesselreinigung	95.77777-3121	219,00	95.77777-3132	249,00
Öl-/Gas-Unit über 27 kW (Brenner einstufig)	95.77777-3111	229,00	95.77777-3133	259,00
Öl-/Gas-Unit über 27 kW (Brenner zweistufig), inkl. GWT/AWT, inkl. Kesselreinigung	95.77777-3112	319,00	95.77777-3134	339,00
Öl-/Gas-Unit über 27 kW (Brenner zweistufig), ohne GWT/AWT, inkl. Kesselreinigung	95.77777-3122	269,00	95.77777-3135	299,00
Öl-Unit Hybrid	95.77777-3113	369,00	95.77777-3136	399,00
Gas-Unit Hybrid	95.77777-3123	269,00	95.77777-3137	299,00
Wärmepumpen ThermiStar L 5–19 kW	95.77777-3114	209,00	95.77777-3138	229,00
Wärmepumpen ThermiStar L 28–41 kW	95.77777-3115	209,00	95.77777-3139	229,00
Wärmepumpen ThermiStar S 6–22 kW	95.77777-3116	209,00	95.77777-3140	229,00
ThermiAir	95.77777-3117	209,00	95.77777-3141	229,00
ThermSelect®	95.77777-3144	249,00	95.77777-3145	299,00
ThermiPro (ohne Solar)	95.77777-3119	269,00	95.77777-3142	299,00
Pelletsheizkessel LinoStar	95.77777-3120	439,00	95.77777-3143	499,00
Zuschläge				
Zuschlag Solaranlage	95.77777-3201	49,00		
Zuschlag Slave bei Kaskaden-Anlagen (pro Kessel)	95.77777-3202	70% vom Grundpreis		
Zuschlag Anfahrt Zone 2 (51–100 km)	95.77777-3205	33,00		
Zuschlag Anfahrt Zone 3 (ab 101 km)	95.77777-3206	auf Anfrage		
Reinigung von Fremdkesseln (mit MHG Brenner)				
Kessel bis 50 kW	95.77777-3220	69,00		
Kessel 51 bis 100 kW	95.77777-3221	99,00		
Kessel 101 bis 150 kW	95.77777-3222	119,00		
Kessel 151 bis 300 kW	95.77777-3223	129,00		
Kessel 301 bis 600 kW	95.77777-3224	299,00		
Kessel 601 bis 1200 kW	95.77777-3225	399,00		
Kessel über 1200 kW	95.77777-3226	459,00		

Fußnoten alle Speicher:

[1)] inkl. Auftragspauschale (beinhaltet Anfahrt bis 50 km)

[2)] inkl. Auftragspauschale (beinhaltet Anfahrt bis 50 km) und Bereitschaftsdienst

Ihre Notizen

Ihre Notizen

Vertriebs- und Serviceorganisation der MHG Heiztechnik

Büro	Region/Standort	PLZ	Ort	Straße	Vorwahl	Telefon	Telefax	E-Mail
	Leipzig	04416	Markkleeberg	Auenstraße 8	0341	35 87 98 3	35 87 98 4	alexander.krug@mhg.de
SC	Berlin	10365	Berlin	Siegfriedstraße 49–51	030	55 09 07 1	55 09 07 2	tino.junge@mhg.de
SC	Rostock	18069	Rostock	Anne-Frank-Weg 18	0381	77 88 76 4	77 88 76 5	maik.zoehler@mhg.de
SC	Hamburg, Schleswig-Holstein	21244	Buchholz i.d.N.	Brauerstraße 2	04181	23 55 0	23 55 19 5	andreas.ziemer@mhg.de
SC	Bremen	28359	Bremen	Leher Heerstraße 32/34	04181	23 55 47 5	-	michael.leverenz@mhg.de
	Hannover	21244	Buchholz i.d.N.	Brauerstraße 2	04181	23 55 15 5	23 55 47 3	michael.kardekewitz@mhg.de
	Lage	32791	Lage	Im Seelenkamp 30	05232	60 02 55	60 02 68	friedhelm.riebe@mhg.de
VR	Kassel	34132	Kassel	Oberzwehrener Str. 111	0561	32 06 8	31 57 19	wilfried.herbst@mhg.de
SC	Osnabrück	49090	Osnabrück	Bramscher Straße 248	0541	13 90 90	13 90 91 3	jan.esters@mhg.de raphael.kemmler@mhg.de
VR	Rheinland	53819	Neunkirchen-Seelscheid	Schommerstückstraße 6	02247	75 85 08	75 85 09	uwe.kolasinski@mhg.de
SC	Trier	54441	Kirf	Kimmstraße 13 c	06582	99 26 84	99 26 85	ralf.krista@mhg.de
SC	Rhein-Main	65510	Idstein	Wiesbadener Straße 28	06126	50 91 30 6	50 90 67 0	thomas.dette@mhg.de heiko.schmidt@mhg.de
SC	Stuttgart	70794	Filderstadt	Lise-Meitner-Straße 5	0711	73 10 73	73 22 60	uwe.wenzelburger@mhg.de stephan.bohnacker@mhg.de
SC	Karlsruhe	76139	Karlsruhe	Am Storrenacker 1a	0721	57 66 93	9 57 39 53	patrick.drobny@mhg.de
SC	Villingen-Schwenningen	78054	Villingen-Schwenningen	August-Reitz-Straße 12	07720	81 06 60	81 06 64	dieter.riethmueller@mhg.de
SC	München	82166	Gräfelfing	Am Kirchenhölzl 1	089	59 83 32	55 31 42	michael.traub@mhg.de
SC	Oberbayern	83313	Siegsdorf	Königsberger Straße 2	08662	92 93	92 03	georg.schobersteiner@mhg.de
SC	Nürnberg	90441	Nürnberg	Vogelweiherstraße 20	0911	53 38 79	53 77 67	bernd.koelbl@mhg.de

SC = Service Center
VR = Vertriebs-Repräsentanz